ПРОЄКТ

ПОЛТАВСЬКА ОБЛАСНА РАДА

Р І Ш Е Н Н Я

Про погодження КОМУНАЛЬНОМУ ПІДПРИЄМСТВУ ПОЛТАВСЬКОЇ ОБЛАСНОЇ РАДИ «ПОЛТАВАВОДОКАНАЛ» інвестиційної програми та плану розвитку

Керуючись частиною 2 статті 43, частиною 4 статті 60 Закону України «Про місцеве самоврядування в Україні», частиною 2 статті 18^1 Закону України «Про питну воду, питне водопостачання та водовідведення», Порядком розроблення, погодження та затвердження інвестиційних програм суб'єктів господарювання у сфері централізованого водопостачання та водовідведення, затвердженим в новій редакції постановою НКРЕКП від 02 грудня 2020 року № 2311, враховуючи звернення КОМУНАЛЬНОГО ПІДПРИЄМСТВА ПОЛТАВСЬКОЇ ОБЛАСНОЇ РАДИ «ПОЛТАВАВОДОКАНАЛ», з метою забезпечення ефективного управління підприємствами, установами і організаціями, майно яких є спільною власністю територіальних громад сіл, селищ і міст Полтавської області,

ОБЛАСНА РАДА ВИРІШИЛА:

1. Погодити КОМУНАЛЬНОМУ ПІДПРИЄМСТВУ ПОЛТАВСЬКОЇ ОБЛАСНОЇ РАДИ «ПОЛТАВАВОДОКАНАЛ» інвестиційну програму КОМУНАЛЬНОГО ПІДПРИЄМСТВА ПОЛТАВСЬКОЇ ОБЛАСНОЇ РАДИ «ПОЛТАВАВОДОКАНАЛ» на 2022 рік та план розвитку КОМУНАЛЬНОГО ПІДПРИЄМСТВА ПОЛТАВСЬКОЇ ОБЛАСНОЇ РАДИ «ПОЛТАВАВОДОКАНАЛ» на 2022 – 2026 роки (додаються на 135 аркушах).

2. КОМУНАЛЬНОМУ ПІДПРИЄМСТВУ ПОЛТАВСЬКОЇ ОБЛАСНОЇ РАДИ «ПОЛТАВАВОДОКАНАЛ»:

- проводити інвестиційну діяльність підприємства відповідно до затвердженої програми з дотриманням вимог чинного законодавства України;
- подати погоджену інвестиційну програму на розгляд Національній комісії, що здійснює державне регулювання у сферах енергетики та комунальних послуг, відповідно до вимог чинного законодавства;
- розмістити інформаційне повідомлення про схвалення НКРЕКП інвестиційної програми та плану розвитку у засобах масової інформації.

3. Генеральному директору КОМУНАЛЬНОГО ПІДПРИЄМСТВА ПОЛТАВСЬКОЇ ОБЛАСНОЇ РАДИ «ПОЛТАВАВОДОКАНАЛ» Воротинцеву Василю Альбертовичу щоквартально звітуватися перед депутатами обласної ради про стан виконання інвестиційної програми.

4. Оприлюднити схвалену НКРЕКП інвестиційну програму КОМУНАЛЬНОГО ПІДПРИЄМСТВА ПОЛТАВСЬКОЇ ОБЛАСНОЇ РАДИ «ПОЛТАВАВОДОКАНАЛ» на 2022 рік на офіційних веб-сайтах Полтавської обласної ради та КОМУНАЛЬНОГО ПІДПРИЄМСТВА ПОЛТАВСЬКОЇ ОБЛАСНОЇ РАДИ «ПОЛТАВАВОДОКАНАЛ».

5. Контроль за виконанням цього рішення покласти на постійні комісії обласної ради з питань: житлово-комунального господарства, енергозбереження, будівництва, транспорту та зв’язку; бюджету та управління майном.

ГОЛОВА
ОБЛАСНОЇ РАДИ **О. БІЛЕНЬКИЙ**

Додаток 1

ПОГОДЖЕНО	ЗАТВЕРДЖЕНО
Рішення _____	В.о. генерального директора
_____	КП ПОР "ПОЛТАВАВОДОКАНАЛ"
(найменування органу місцевого самоврядування)	(керівник ліцензіата або особа, яка виконує його обов'язки)
від _____ №_____	_____ М.Ю. ТРЕТЯК
	(підпис) (ПІБ)
«___»_____ 20____ року	«___»_____ 20____ року

ІНВЕСТИЦІЙНА ПРОГРАМА

КОМУНАЛЬНОГО ПІДПРИЄМСТВА ПОЛТАВСЬКОЇ ОБЛАСНОЇ РАДИ "ПОЛТАВАВОДОКАНАЛ"

(найменування ліцензіата)

на 2022 рік

Додаток 2

ЗАЯВА
щодо схвалення інвестиційної програми на 2022рік/
плану розвитку на 2022 – 2026 роки

Комунальне підприємство Полтавської обласної ради "ПОЛТАВАВОДОКАНАЛ",
36020, м. Полтава, вул. Пилипа Орлика,40-А
(повне найменування, місцезнаходження ліцензіата)

ліцензія №186 від 18.05.2012 року,
(переоформлено на безстрокову рішенням від 08.12.2016р. №2136
(назва, серія, номер та дата видачі ліцензії(й) ліцензіата)

Прошу розглянути заяву та додані до неї матеріали щодо схвалення інвестиційної програми/плану розвитку з
централізованого водопостачання та водовідведення
(види ліцензованої діяльності)

Заява та документи, що додаються до неї, містять достовірну інформацію.
До заяви додаються:_____
_____

Надані документи є документами для службового користування. Наказ від_____№_____ (за наявності).

Керівник ліцензіата _____ М. ТРЕТЯК
(підпис) (ініціали, прізвище)

«___» _____ 20__ року

Додаток 3

Інформаційна картка ліцензіата
КП ПОР «ПОЛТАВАВОДОКАНАЛ»

1. ЗАГАЛЬНА ІНФОРМАЦІЯ ПРО ЛІЦЕНЗІАТА

Найменування ліцензіата	КП ПОР «ПОЛТАВАВОДОКАНАЛ»
Рік заснування	1900
Форма власності	комунальне підприємство
Місце знаходження	36020, м. Полтава, вул. Пилипа Орлика, 40-а
Код ЄДРПОУ	3361661
Прізвище, ім'я, по батькові посадової особи ліцензіата, посада	Воротинцев Василь Альбертович, генеральний директор
Тел., факс, e-mail	(0532) 50-64-11, 50-64-10, poltava.vodokanal@gmail.com
Ліцензія на здійснення діяльності з централізованого водопостачання та водовідведення	Дата видачі: 18.05.2012 р. №186 (переоформлено рішенням № 2136 від 08.12.2016 р)
	безстрокова
Статутний капітал ліцензіата, тис.грн. (рядок 1400 пасиву балансу)	станом на 31.12.2020 року - 670124
Балансова вартість активів, тис.грн. (рядок 1300 активу балансу)	станом на 30.06.2021 року - 869917
Амортизаційні відрахування за останній звітний період, тис.грн.	січень-грудень 2020 року - 28035 (за даними податкового обліку)
Заборгованість зі сплати податків, зборів, обов'язкових платежів, тис.грн.	станом на 31 грудня 2020 року - 18936 (рядок 1620 пасиву балансу)

2. ЗАГАЛЬНА ІНФОРМАЦІЯ ПРО ІНВЕСТИЦІЙНУ ПРОГРАМУ

Цілі інвестиційної програми	**ВОДОПОСТАЧАННЯ**
	Заходи зі зниження питомих витрат електроенергії (енергозбереження), з них:
	Реконструкція артезіанської свердловини № 3 водозабору № 4 КП ПОР "Полтававодоканал" на території Абазівської сільської ради Полтавського району Полтавської області
	Технічне переоснащення резервного насосного обладнання насосної станції 4-го водозабору КП ПОР "Полтававодоканал" по вул.Сонячна в с.Абазівка, Полтавського р-ну, Полтавської обл.
	Заходи щодо підвищення якості послуг з централізованого водопостачання, з них:
	Технічне переоснащення вузлу водопостачання, РЧВ та насосної станції 2-го підйому у с.Стасі, Диканського р-ну, Полтавської обл.
	ВОДОВІДВЕДЕННЯ
	Заходи щодо підвищення екологічної безпеки та охорони навколишнього середовища, з них:
	Реконструкція каналізаційного колектору м'ясокомбінату по вул.Ковпака та по вул.Курчатова в м.Полтаві способом санації та часткової перекладки. 3-тя ділянка. Коригування

Строки реалізації інвестиційної програми	заходи на плановий період: з часу введення планових тарифів до кінця 2022 року
На якому етапі реалізації заходів, зазначених в інвестиційній програмі ліцензіат знаходиться	Реалізація інвестиційної програми, ще не починалася
	На всі об'єкти, що включені до програми є проекти, комерційні пропозиції, договори.
	Конкурси та тендери на заплановані заходи не проводились.
Головні етапи реалізації інвестиційної програми	Проведення тендеру на виконання робіт підрядним способом по об'єктах включених до Інвестиційної програми. Заключення договорів з підрядними організаціями.
	Розробка Графіка поставки обладнання та інших будівельних матеріалів, необхідних для реалізації Інвест. програми. Закупівля насосно-силового обладнання, засобів обліку, труб та інших будівельних матеріалів.
	Демонтаж існуючого насосно-силового обладнання та інженерних комунікацій, які плануються до реконструкції, забезпечивши при цьому неперервний виробничий процес централізованого водопостачання та водовідведення. Розробка графіку виконання робіт на об'єктах, включених до Інвестиційної програми.
	Виконання будівельно-монтажних робіт на об'єктах, включених до Інвестиційної програми.

3. ВІДОМОСТІ ПРО ІНВЕСТИЦІЇ ЗА ІНВЕСТИЦІЙНОЮ ПРОГРАМОЮ

Загальний обсяг інвестицій, тис.грн.:	**27759,4**
власні кошти:	27759,4
позичкові кошти	0
залучені кошти	0
бюджетні кошти	0,0
компенсацій на повернення кредиту	
Напрямки використання інвестицій (у % від загального обсягу інвестицій):	
Заходи зі зниження питомих витрат електроенергії (енергозбереження)	**38,3**
Заходи щодо забезпечення технологічного обліку ресурсів	**0,0**
Заходи щодо зменшення обсягу втрат, витрат води на технологічні потреби	**0,0**
Заходи щодо підвищення якості послуг з централізованого водопостачання	**0,8**
Заходи щодо провадження та розвитку інформаційних технологій	**0,0**
Заходи щодо модернізації та закупівлі транспортних засобів спеціального та спеціалізованого призначення	**0,0**
Заходи щодо підвищення екологічної безпеки та охорони навколишнього середовища	**60,9**
Інші заходи	**0,0**

4. ОЦІНКА ЕКОНОМІЧНОЇ ЕФЕКТИВНОСТІ ІНВЕСТИЦІЙНОЇ ПРОГРАМИ

Чиста приведена вартість, тис.грн.	8,41
Внутрішня норма дохідності	4,0%
Дисконтований період окупності (роки)	6,12
Індекс прибутковості	1,000

Керівник ліцензіата М.Ю. ТРЕТЯК

Коротке пояснення щодо оцінки економічної ефективності інвестиційної програми КП ПОР "ПОЛТАВАВОДОКАНАЛ"

Чиста приведена вартість (на початок впровадження заходів - 26188,11 тис.грн. визначена з урахуванням ставки дисконтування (яка дорівнює величині облікової ставки НБУ станом на 22.01.2021р.) - 6,0%

Внутрішня норма доходності (рівень ставки дисконтування) складає	4,0%

Це межа, нижче за яку інвестиційна програма дає негативну загальну прибутковість

При внутрішній нормі доходності 4 % - сумарні річні дисконтовані доходи тис.грн -	26196,52
більше суми дисконтованих інвестиційних витрат, тис.грн	26188,11

Начальник планово-економічного відділу
КППОР "ПОЛТАВАВОДОКАНАЛ" О.В. НЕЧАЙ

Додаток 4

ПОГОДЖЕНО

Рішення _____

_____
(найменування органу місцевого самоврядування)

від _____ №_____

«___»_____ 20____ року

ЗАТВЕРДЖЕНО
В.о. генерального директора КП ПОР
"ПОЛТАВАВОДОКАНАЛ"
(керівник ліцензіата
або особа, яка виконує його обов'язки)

М.Ю. ТРЕТЯК
(підпис) (ПІБ)

"____" _____ 20____ року

План розвитку
(фінансовий план довгострокової інвестиційної програми)
на 2022 – 2026 роки
КОМУНАЛЬНЕ ПІДПРИЄМСТВО ПОЛТАВСЬКОЇ ОБЛАСНОЇ РАДИ "ПОЛТАВАВОДОКАНАЛ"
(найменування ліцензіата)

№ з/п	Найменування заходів (пооб'єктно)	Кількісний показник (одиниця виміру)	Фінансовий план використання коштів довгострокової інвестиційної програми за джерелами фінансування, тис. грн (без ПДВ)								За способом виконання, тис. грн (без ПДВ)		Графік здійснення заходів та використання коштів довгострокової інвестиційної програми, тис. грн (без ПДВ)					Строк окупності (місяців)*	Економія паливно-енергетичних ресурсів (кВт*год)	Економія фонду заробітної плати, (тис. грн)	Економічний ефект (тис. грн)**
			загальна сума	з урахуванням:							господарський (вартість матеріальних ресурсів)	підрядний	планований період	планований період + 1	планований період + 2	планований період + 3	планований період + 4				
				амортизація	виробничі інвестиції з прибутку	залишкові кошти	отримані у планованому періоді позичкові кошти фінансових установ, що підлягають поверненню	інші залучені кошти, з них:		бюджетні кошти (не підлягають поверненню)											
								підлягають поверненню	не підлягають поверненню												
1	2	3	4	5	6	7	8	9	10	11	12	13	14	15	16	17	18	19	20	21	22
I	**ЦЕНТРАЛІЗОВАНЕ ВОДОПОСТАЧАННЯ**																				
1.1	Заходи зі зниження питомих витрат електроенергії (енергозбереження), з них:																				

1.1.1	[illegible]	[illegible]	6 [illegible]	6 [illegible]								6 [illegible]	[illegible]					[illegible]	[illegible]		[illegible]
1.1.2	[illegible] 4 [illegible] КП ПОР "Полтавводоканал" [illegible]	Насосний агрегат - 1 шт., шафа керування - 1 шт.	6 410,65	6 [illegible]								6 410,65	3 663,40	[illegible]				[illegible]	[illegible]		1486,76
1.1.3	Реконструкція артезіанської свердловини № 4 водозабору № 1 КП ПОР "Полтавводоканал"	Свердловинний насос - 1 шт., шафа керування - 1 шт., трансформатори підстанції - 1 шт.	4 227,20	4 227,20								4 227,20		4 227,20							
1.1.4	Реконструкція артезіанської свердловини № 5 водозабору № 2 КП ПОР "Полтавводоканал"	Свердловинний насос - 1 шт., шафа керування - 1 шт., трансформатори підстанції - 1 шт.	5 000,00	5 000,00								5 000,00		5 000,00							
1.1.5	Реконструкція артезіанської свердловини № 6 водозабору № 5 КП ПОР "Полтавводоканал"	Свердловинний насос - 1 шт., шафа керування - 1 шт., трансформатори підстанції - 1 шт.	4 227,20	4 227,20								4 227,20			4 227,20						
1.1.6	Реконструкція артезіанської свердловини № 6 водозабору № 5 КП ПОР "Полтавводоканал"	Свердловинний насос - 1 шт., шафа керування - 1 шт., трансформатори підстанції - 1 шт.	5 000,00	5 000,00								5 000,00			5 000,00						
1.1.7	Реконструкція артезіанської свердловини № 7 водозабору № 5 КП ПОР "Полтавводоканал"	Свердловинний насос - 1 шт., шафа керування - 1 шт., трансформатори підстанції - 1 шт.	4 227,20	4 227,20								4 227,20				4 227,20					
1.1.8	Реконструкція артезіанської свердловини № 2 водозабору № 1 КП ПОР "Полтавводоканал"	Свердловинний насос - 1 шт., шафа керування - 1 шт., трансформатори підстанції - 1 шт.	4 227,20	4 227,20								4 227,20					4 227,20				
Усього за підпунктом 1.1			40 139,08	40 139,08							0,00	40 139,08	10 632,03	11 825,45	9 227,20	4 227,20	4 227,20	77,70	1 796,00	0,00	4674,80
1.2	Заходи щодо забезпечення техногенного водного ресурсу, з них:																				
Усього за підпунктом 1.2																					
1.3	Заходи щодо зменшення зносу мереж, витрат води на технологічні потреби, з них:																				
1.3.1	Капітальний ремонт сварювальної вставки водопроводу Д500мм по вул. Пушкіна від водозабору № 2 до вул. Чуприниної в м.Полтава	Труба поліетиленова SDR17 Д 500 мм довжиною 400 м	5 000,00	5 000,00								5 000,00				5 000,00					
1.3.2	Реконструкція артезіанської вставки водопроводу Д500мм по вул. Оружейній, 1 в м. Полтаві	Труба поліетиленова SDR17 Д 500 мм 500 мм довжиною 250 м	5 000,00	5 000,00								5 000,00					5 000,00				
Усього за підпунктом 1.3			10 000,00	10 000,00							0,00	10 000,00	0,00	0,00	0,00	5 000,00	5 000,00	0,00	0,00	0,00	0,00
1.4	Заходи щодо запобігання аварійним ситуаціям, пов'язаних з порушенням водопостачання, з них:																				
1.4.1	Технічне перезволоження вузлу водопостачання, РПГ за адресою: ст. [illegible]	Мобільна [illegible]	223,87	223,87								223,87	223,87								
Усього за підпунктом 1.4			223,87	223,87							0,00	223,87	223,87	0,00	0,00	0,00	0,00	0,00	0,00	0,00	0,00

1.5	Заходи щодо підвищення ефективності інформаційних технологій, з них:																				
	Усього за підпунктом 1.5																				
1.6	Заходи щодо модернізації транспортних засобів спеціального та спеціалізованого призначення, з них:																				
	Усього за підпунктом 1.6																				
1.7	Заходи щодо підвищення якості обслуговування та охорони навколишнього середовища, з них:																				
	Усього за підпунктом 1.7																				
1.8	Інші заходи, з них:																				
	Усього за підпунктом 1.8																				
	Усього за розділом I	58 362,15	58 362,15							0,00	58 362,15	10 855,10	11 825,45	9 227,20	9 227,20	9 227,20	27,70	1 255,00	6,00	4674,80	
II	ЦЕНТРАЛІЗОВАНЕ ВОДОВІДВЕДЕННЯ																				
2.1	Заходи з енергозбереження та енергоефективності, з них:																				
	Усього за підпунктом 2.1																				
2.2	Заходи щодо послуг за технологічними втратами ресурсів, з них:																				
	Усього за підпунктом 2.2																				
2.3	Заходи щодо впровадження та розвитку інформаційних технологій, з них:																				
	Усього за підпунктом 2.3																				
2.4	Модернізація та закупівля транспортних засобів спеціального та спеціалізованого призначення, з них:																				
	Усього за підпунктом 2.4																				
2.5	Заходи щодо підвищення якості питної води та охорони навколишнього середовища, з них:																				
2.5.1	Реконструкція каналізаційного колектору з каскомбінату до вул. Ковальської та вул. Бурмакина в м. Центральний обхідний канал з каскадної перекачки 2 черга, м. Керч, вулиця	Труби поліетиленові ПЕ 100 SDR17 Д 900 мм товщина 53,1 м	26 544,69	26544,69								26 544,69	16904,30	9 640,39							
2.5.2	Розробка проектно кошторисної документації по об'єкту: Реконструкція каналізаційних очисних споруд в м. Керчі	ПКД - 1 од	1 249,98	1249,98								1 249,98		1 249,98							
2.5.3	Реконструкція каналізаційних очисних споруд в м. Керчі	Камера гасіння - 1 од., горизонтальні піскоспійники - 2 од., приймальні резервуари - 1 од., біофільтр, аеротенки, вторинні відстійники, контактні резервуари	48 480,83	48480,83								48 480,83		6 000,00	11 970,60	15 255,10	15 255,10				
	Усього за підпунктом 2.5	76275,5	76275,5	0,0	0,0		0,0	0,0	0,0	0,0	76275,5	16904,3	16890,4	11970,6	15255,1	15255,1	0,0	0,0	0,0	0,0	
2.6	Інші заходи, з них:																				
	Усього за підпунктом 2.6																				
	Усього за розділом II	76275,5	76275,50						0,0	0,0	76275,5	16904,3	16596,4	11970,6	15255,1	15255,1	0,0	0,0	0,0	0,0	
	Усього за інвестиційною програмою	126637,7	126637,7						0,0	0,0	126637,7	27759,4	28715,9	21197,8	24482,3	24482,3	395,1	1788,0	0,0	4674,8	

Примітки:

* Суми витрат по заходах та економічний ефект від їх упровадження при розрахунку строку окупності враховувати без ПДВ

** Складові розрахунку економічного ефекту від упровадження заходів ураховувати без ПДВ

Заступник начальника виробничо-технічного відділу
М. ПОР'ЄЛОВА ТАЖАБЕКОВА
(посада відповідальної виконавця)

(підпис)

М.В. АНТОНОВИЧ
(ініціали, прізв. по батькові)

Додаток 5

ПОГОДЖЕНО

Рішення _____

_____

(найменування органу місцевого самоврядування)

від _____ №_____

«___»_____ 20____ року

ЗАТВЕРДЖЕНО

В.о. генерального директора КП ПОР

"ПОЛТАВАВОДОКАНАЛ"

(керівник ліцензіата

або особа, яка виконує його обов'язки)

_____ **М.Ю.-ТРЕТЯК**

(підпис) (ПІБ)

"____" _____ 20____ року

Річний інвестиційний план використання коштів у першому році плану розвитку на 2022 рік

КОМУНАЛЬНЕ ПІДПРИЄМСТВО ПОЛТАВСЬКОЇ ОБЛАСНОЇ РАДИ "ПОЛТАВАВОДОКАНАЛ"

(найменування ліцензіата)

№ з/п	Найменування заходів (пооб'єктно)	Кількісний показник (одиниця виміру)	Фінансовий план використання коштів на виконання інвестиційної програми за джерелами фінансування, тис. грн (без ПДВ)								За способом виконання, тис. грн (без ПДВ)		Графік здійснення заходів та використання коштів на планований період, тис. грн (без ПДВ)				Строк окупності (місяців)*	Економія паливно-енергетичних ресурсів (кВт/год/рік)	Економія фонду заробітної плати (тис. грн/рік)	Економічний ефект (тис. грн)**
			загальна сума	з урахуванням:							господарський (вартість матеріальних ресурсів)	підрядний	I кв.	II кв.	III кв.	IV кв.				
				амортизація	виробничі інвестиції з прибутку	залишкові кошти	отримані у планованому періоді позичкові кошти фінансових установ, що підлягають поверненню	отримані у планованому періоді бюджетні кошти, що не підлягають поверненню	інші залучені кошти, отримані у планованому періоді, з них:											
									що підлягають поверненню	що не підлягають поверненню										
1	2	3	4	5	6	7	8	9	10	11	12	13	14	15	16	17	18	19	20	21
I		ЦЕНТРАЛІЗОВАНЕ ВОДОПОСТАЧАННЯ																		

1.1	Заходи щодо технічного та технологічного оснащення, з них																			
1.1.1	Електричні мережі житлового масиву № 3 мікрорайону № 4 КП ПОР "Міжмежирайонгаз" на території Абазинської сільської ради Полтавського району Полтавської області	Спорудження лінії 0,4 кВ, опор вітрових, 0,4 кВ трансформатора встановлення - 1 шт.	6 769,63	6 769,63								6 769,63	3 384,82	3 384,81			55,8	1226,40		3186,64
1.1.2	Технічне перевладнання резервного живлення обладнання газової станції в м. Кобеляки КП ПОР "Полтавміськгаз" по вул. Соборна в м. Кобеляки Полтавського району Полтавської області	Не основні засоби (шафа керування) (1 шт.) - 1 шт.	3 862,40	3 862,40								3 862,40			1 931,20	1 931,20	22,2	571,60		1488,16
	Усього за підпунктом 1.1		10 632,03	10 632,03							0,00	10 632,03	3 384,82	3 384,81	1 931,20	1 931,20	77,70	1 798,00	0,00	4 674,80
1.2	Заходи щодо технічного переоснащення основного виробництва, з них																			
	Усього за підпунктом 1.2		0																	
1.3	Заходи щодо технічного та технологічного перевладнання технологічного обладнання, з них																			
	Усього за підпунктом 1.3		0																	
1.4	Заходи щодо підвищення якості послуг централізованого водопостачання, з них																			
1.4.3	Технічне перевладнання вузла водовимірювання РЧВ та насосної станції 2-го підйому у с.Стара Диканьки Диканського р-ну Полтавської обл	УФ стерилізатор Водограй - 2 шт.	223,07	223,07								223,07	223,07							
	Усього за підпунктом 1.4		223,07	223,07								223,07	223,07							
1.5	Заходи щодо впровадження та розвитку інформаційних технологій, з них																			
	Усього за підпунктом 1.5		0																	
1.6	Заходи щодо модернізації та заміни транспортних засобів, спеціальної та спеціалізованої техніки, з них																			
	Усього за підпунктом 1.6		0																	
1.7	Заходи щодо підвищення енергетичної ефективності та охорони навколишнього середовища, з них																			
	Усього за підпунктом 1.7		0																	
1.8	Інші заходи, з них																			
	Усього за підпунктом 1.8																			
	Усього за розділом I		**10 855,10**	**10 855,10**							**0,00**	**10 855,10**	**3 607,89**	**3 384,81**	**1 931,20**	**1 931,20**	**77,70**	**1 798,00**	**0,00**	**4 674,80**

II	ЦЕНТРАЛІЗОВАНЕ ВОДОВІДВЕДЕННЯ																			
	Заходи з енергозбереження, в тому числі обсяг економії енергоносіїв та енергетичних ресурсів, у натуральному та грошовому вираженні, у тому числі																			
	Усього за підпунктом 2.1	0																		
2.2	Заходи щодо запровадження технологічного обліку ресурсів, у тому числі																			
	Усього за підпунктом 2.2	0																		
2.3	Заходи щодо впровадження та розвитку інформаційних технологій, у тому числі																			
	Усього за підпунктом 2.3	0																		
2.4	Заходи щодо модернізації та закупівлі транспортних засобів спеціального та іншого призначення, у тому числі																			
	Усього за підпунктом 2.4	0																		
2.5	Заходи щодо відновлення основних фондів, у тому числі																			
2.5.1	Реконструкція каналізаційного колектора Фасолевого, по вул. Конотопська та по вул. Курчатова в Полтаві (послуги сантехніка та частково прокладання труб дюкера Конотопська)	Труба поліетиленова ПЕ 100 SDR17 Д600 мм довжиною 250 м	16 904,30	16 904,30							0,00	16 904,30	4 226,08	4 226,08	4 226,08	4 226,06	0,00	0,00	0,00	0,00
	Усього за підпунктом 2.5		16 904,30	16 904,30							0,00	16 904,30	4 226,08	4 226,08	4 226,08	4 226,06	0,00	0,00	0,00	0,00
2.6	Інші заходи, у тому числі																			
	Усього за підпунктом 2.6	0																		
	Усього за розділом II		16 904,30	16 904,30							0,00	16 904,30	4 226,08	4 226,08	4 226,08	4 226,06	0,00	0,00	0,00	0,00
	Усього за інвестиційним планом		27 759,40	27 759,40							0,00	27 759,40	7 833,97	7 610,89	6 157,28	6 157,26	77,70	1 798,00	0,00	4674,80

Примітки:

* Суми витрат по заходах та економічний ефект від їх упровадження при розрахунку строку окупності враховувати без ПДВ.

** Показові розрахунку економічного ефекту від упровадження заходів ураховувати без ПДВ.

Зв. начальника виробничо-технічного відділу
КП "ПОР "ПОЛТАВАВОДОКАНАЛ"
(посада відповідального виконавця)

(підпис)

М.В. АНТОНОВИЧ
(прізвище, ім'я, по батькові)

Пояснювальна записка КП ПОР «ПОЛТАВАВОДОКАНАЛ»
до Інвестиційної програми на 2022-2023 роки

Коротка інформація про ліцензіата

Комунальне підприємство Полтавської обласної ради «ПОЛТАВАВОДОКАНАЛ» засноване в 1900 році. До складу підприємства (на правах дільниць) входять водопровідно-каналізаційні господарства у м.Полтава, м.Карлівка, смт.Шишаки, смт.Машівка, с.Стасі, смт.Опішня та каналізаційні господарства у м.Кобеляки, смт.Котельва, смт.Нові Санжари.

Підприємство є ліцензіатом Національної комісії, що здійснює державне регулювання у сфері комунальних послуг з централізованого водопостачання та водовідведення (Дата видачі ліцензії 18.05.2012 р. №186 (переоформлено Рішенням НКРЕКП №2136 від 08.12.2016р)).

Підприємство має спеціальні дозволи на користування надрами з метою видобування питних вод у м.Полтава, м.Карлівка, смт.Шишаки, смт.Машівка, смт.Опішня, с.Стасі.

Вода видобувається з глибинних артезіанських свердловин (від 250м до 800м).

Джерелом господарсько-питного водопостачання міста Полтава є води сеноман-нижньокрейдяного горизонту Полтавського родовища прісних підземних вод. Вода з цього горизонту повністю відповідає ДСанПіН 2.2.4-17-10.

Підприємство експлуатує чотири тисячі номенклатурних одиниць основних засобів, балансова вартість активів складає 876479 тис.грн. станом на 30.06.2021 року.

На балансі підприємства рахується:

- 840,845 км мереж водопроводу, з яких 417,770 км ветхих та аварійних;
- 467,342 км мереж водовідведення, з яких 166,103 км ветхих та аварійних.

Технічний стан основних засобів щороку погіршується, знос їх досяг 75.2 %. Більше половини основних засобів відпрацювало нормативні строки (30-40 років), потребують оновлення.

Висновки щодо необхідності впровадження Інвестиційної програми

Впровадження Інвестиційної програми на 2022-2023 роки передбачає першочергові та перспективні заходи щодо оновлення застарілого та енергоємного насосно-силового обладнання, а також заходи щодо підвищення якості послуг з централізованого водопостачання та заходи підвищення екологічної безпеки та охорони навколишнього середовища. Впровадження таких заходів сприятиме зменшенню питомих витрат електроенергії, скороченню витрат на ремонти, витрат на оплату праці та інших ресурсів, покращенню якості питної води, її дезинфекція, та знезараження. Реконструкція каналізаційного колектору сприятиме зменшенню аварійних ситуацій на каналізаційних мережах підприємства та покращенню екологічного стану у м. Полтава.

Щодо економічної ефективності впровадження заходів, передбачених Інвестиційною програмою, то про це наведено в техніко-економічному обґрунтуванні кожного заходів.

Джерелом для впровадження Інвестиційної програми є амортизаційні відрахування, враховані в складі планових тарифів на 2022 рік.

Підприємство відноситься до енергоємних господарств. В 2020 році в фактичній собівартості послуг водопостачання витрати на електроенергію склали 29%, водовідведення – 27,0%.

Розробка Інвестиційної програми базувалася на принципах економічної ефективності та доцільності впровадження заходів з енергозбереження, скорочення інших ресурсів, в тому числі витрат на оплату праці, з урахуванням впливу очікуваних результатів від реалізації заходів в 2022-2023 роках на структуру планових тарифів.

Загальний обсяг капітальних інвестицій на реалізацію заходів, передбачених Інвестиційною програмою планується у розмірі 39 998,04 тис. грн. на 2022-2023 роки, в тому числі на плановий період 2022 рік – 27 759,4 тис. грн.

Водопостачання – 13 453,35 тис. грн., з них на плановий період 10 855,1 тис. грн.;

Водовідведення – 26 544,69 тис. грн., з них на плановий період 16 904,3 тис. грн.

Внаслідок значного фізичного зносу основних засобів щороку збільшується кількість аварій.

Так, за 2020 рік на мережах водопроводу було зафіксовано 2485 аварії (у розрахунку на 1 км мереж – 2,96 аварії), на мережах водовідведення - 77 аварій з розкопками, у розрахунку на 1 км мереж – 0,17 аварій. Кількість засмічень на мережах водовідведення склала 7574 , відповідно, у розрахунку на 1 км мереж – 16,24.

Аварійність колекторів призводить до погіршення екологічного стану м. Полтава та якості послуг з водопостачання та водовідведення.

Підприємство має на балансі 60 свердловин.

Деякі свердловини потребують модернізації або реконструкції з метою підвищення їх продуктивності та зниження використання електроенергії.

Загальна встановлена потужність 9 підземних водозаборів – 148,69 тис.м3/добу.

Фактичний середньодобовий підйом води насосним станціями за 2020 рік склав 60,62 тис.м3./добу. При цьому, виробничі потужності водозаборів використовуються на 42% в середньому.

Загальна встановлена потужність мереж водовідведення – 137,5 тис.м3/добу.

Перекачка стічних вод здійснюється 49 насосними станціями.

Фактичний середньодобовий обсяг перекачування стічних вод за 2020 рік склав 56,14 тис.м3/добу. Виробничі потужності водовідведення використовуються на 41% в середньому.

Підприємство експлуатує 9 каналізаційних очисних споруд. У перспективі планується здійснити реконструкцію двох великих очисних споруд у м. Полтава.

За 2020 рік загальні збитки підприємства згідно звіту про фінансові результати – 12,4 млн. грн.

Аналіз впливу результатів реалізації інвестиційної програми на фінансово-господарську діяльність підприємства у прогнозному періоді.

Фінансовий план Інвестиційної програми на 2022 – 2023 роки передбачає отримання підприємством економічного ефекту від впровадження заходів у сумі **4 674,80 тис.грн.** у водопостачанні. Очікуване зниження витрат на електроенергію на **1 798,00 тис.кВт. год.**

Впровадження заходів передбачених Інвестиційною програмою на 2022 рік дасть можливість знизити прогнозні тарифи на 29 коп. – водопостачання (згідно розрахунку).

За оцінкою економічної ефективності (розрахунок додається) очікується, що підприємство почне отримувати економічний ефект від впровадження цієї Програми через 6,12 роки (77,70 місяців). До цього часу індекс прибутковості складатиме менше одиниці.

Виконання всіх заходів, що передбачені Інвестиційною програмою сприятиме:

- зниження питомих витрат електричної енергії;
- покращенню якості послуг з централізованого водопостачання та водовідведення;
- зменшенню кількості аварій (провалів) на колекторах;
- покращенню екологічного стану м. Полтава.

В.о. генерального директора
КП ПОР «ПОЛТАВАВОДОКАНАЛ» М.Ю. ТРЕТЯК

Заст. начальника виробничо-технічного відділу
КП ПОР «ПОЛТАВАВОДОКАНАЛ» М.В. АНТОНОВИЧ

Начальник планово-економічного відділу
КП ПОР «ПОЛТАВАВОДОКАНАЛ» О.В. НЕЧАЙ

Обґрунтування КП ПОР "ПОЛТАВАВОДОКАНАЛ" інвестиційних витрат за їх складовими на плановий та прогнозний періоди (2022-2023 роки)

№ п/п згідно з п.4	Складові інвестиційних витрат (заходи)	планові витрати, тис.грн.		Короткий зміст витрат та очікувані результати від їх здійснення
		всього	в т.ч. на плановий період	
	ВОДОПОСТАЧАННЯ			
1.1	**Зниження питомих витрат, а також втрат ресурсів:**	**13 230,3**	**10 632,0**	
1.1.1	Реконструкція артезіанської свердловини № 3 водозабору № 4 КП ПОР "Полтававодоканал" на території Абазівської сільської ради Полтавського району Полтавської області	6 769,63	6 769,63	Планується отримати скорочення витрат електроенергії за рахунок повної реконструкції артсвердловини із заміною насосного технологічного та електросилового обладнання. Економічний ефект буде досягнуто шляхом використання низьковольтного насосу марки Panelli 270SX 370/2DR з двигуном P10150F N=110 кВт та шафою керування AQUA STAR grand 1-3-150-1 DOA замість існуючого високовольтного насосного агрегату ЕЦВ 16-375-175 (250кВт). питомі витрати ел.енергії новим агрегатом: 110 кВт/годину фактичні питомі витрати ел.енергії діючим агрегатом: 250 кВт/годину Очікувана економія електроенергії: 1226,40 тис.кВт/годину на суму 3188,64 тис.грн (за тарифами серпня 2020 року) Очікуваний економічний ефект: 3188,64 тис.грн/рік Очікуваний термін окупності: 25,5 місяців
1.1.2	Технічне переоснащення резервного насосного обладнання насосної станції 4-го водозабору КП ПОР "Полтававодоканал" по вул.Сонячна в с.Абазівка, Полтавського р-ну, Полтавської обл.	6 460,65	3 862,40	Впровадження цього заходу передбачає заміну резервного насосного агрегату № 2 типу Д1600-90 з електродвигуном 630кВт на новий горизонтальний одноступінчатий насос двостороннього всмоктування типу Standart SDS 300-700 з електродвигуном 315кВт на сталевій рамі та шафою керування типу Aqua Star Solo 1-3-315-1D00-F5 із частотним перетворювачем. Що дозволить істотно зменшити затрати електоенергії, підвищити ефективність та надійність роботи насосної станції II-підйому водозабору № 4, та забезпечити безперебійне водопостачання споживачів міста Полтави взагалі. споживання електроенергії новим агрегатом: 315 кВт/год споживання електроенергії діючим агрегатом: 630 кВт/год Очікувана економія електроенергії: 571,6 тис.кВт/годину на суму 1486,16 тис.грн (за тарифами серпня 2020 року) Очікуваний економічний ефект: 1486,16 тис.грн/рік Очікуваний термін окупності: 52,20 місяців

1.4	**Заходи щодо підвищення якості послуг з централізованого водопостачання, з них:**	**223,07**	**223,07**	х
1.4.1	Технічне переоснащення вузлу водопостачання, РЧВ та насосної станції 2-го підйому у с.Сасі, Диканського р-ну, Полтавської обл.	223,07	223,07	Метою заходу є покращення якості води, що подається у розподільчу мережу централізованого водопостачання , її дезінфекція та знезараження, а також доведення якості до показників ДСанПіН 2.2.4-171-10 по мікробіологічним та паразитологічним показникам.Робочим проектом передбачено улаштування 2-х ультрафіолетових стерилізаторів "Водограй" В 20-01 Q=15,5 м3/год в приміщенні насосної станції 2-го підйому.
	Усього по водопостачанню:	**13 453,4**	**10 855,1**	х

	ВОДОВІДВЕДЕННЯ			
2.5	**Підвищення екологічної безпеки та охорони навколишнього середовища:**	**26544,7**	**16904,3**	х
2.5.1	Реконструкція каналізаційного колектору м'ясокомбінату по вул.Ковпака та до вул.Курчатова в м.Полтаві способом санації та часткової перекладки, 3-та ділянка Коригування	26544,69	16904,30	Самопливний каналізаційний колектор м'ясокомбінату по вул. Ковпака та вул.курчатова побудований ще в 1969 році з залізобетонних труб діаметром 1000мм, на сьогодні вичерпав свій термін експлуатації та знаходиться в аварійному стані. Для забезпечення сталої роботи колектору та недопущення його тупиків підприємством змонтовані тимчасові КНС та прокладені тимчасові напірні каналізаційні мережі (по землі) в обхід аварійних, непрацюючих ділянок для безперебійного водовідведення стічних вод та поліпшення санітарної обстановки на аварійних ділянках міської каналізації передбачено виконати прокладку каналізаційного колектору закритим методом по технології ГНБ (горизонтально направленого буріння) довжиною 351 метри пластиковими трубами діаметром 900мм. Головною технічною та економічною цілесообразністю впровадження зазначеного заходу є недопущення екологічної катастрофи в м.Полтава, в наслідок руйнування колектору.
	Усього по водовідведенню:	**26544,7**	**16904,3**	х
	Усього за Інвестиційною програмою витрат	**39998,1**	**27759,4**	х

В.о.генерального директора
КП ПОР "ПОЛТАВАВОДОКАНАЛ" **М.Ю. ТРЕТЯК**

Начальник планово-економічного відділу
КП ПОР "ПОЛТАВАВОДОКАНАЛ" **О.В. НЕЧАЙ**

Оцінка економічної ефективності інвестиційної програми КП "Полтававодоканал" на 2022 р.

Роки	Інвестиційні витрати, тис.грн.	Річний ЕЕ, тис.грн.	Ставка дисконтування	Чиста приведена вартість, тис.грн.	Дисконт. річний ЕЕ, тис.грн.	Сумарний дисконт. річний ЕЕ, тис.грн.	Дисконт. період окупності, роки	Інвестиц.витрати та річний ЕЕ, тис.грн.	Внутрішня норма доходності	Індекс прибутковості
	27759,40	4674,80	6,0%	26188,11				-27759,40		
1				-21777,92	4410,19	4410,19		4674,8		0,168
2				-17617,36	4160,56	8570,75		4674,8		0,327
3				-13692,31	3925,05	12495,80		4674,8	-28%	0,477
4				-9989,43	3702,88	16198,68		4674,8	-14%	0,619
5				-6396,15	3593,28	19791,96		4674,8	-5%	0,756
6				-3100,60	3295,55	23087,51		4674,8	0%	0,882
7				**8,41**	**3109,01**	**26196,52**	**6,12**	**4674,8**	**4%**	**1,000**
8				2941,44	2933,03	29129,55		4674,8	7%	1,112
9				5708,45	2767,01	31896,56		4674,8	9%	1,218
10				8318,83	2610,38	34506,94		4674,8	11%	1,318
11				10781,46	2462,63	36969,57		4674,8	12%	1,412
12				13104,69	2323,23	39292,80		4674,8	13%	1,500
13				15296,42	2191,73	41484,53		4674,8	14%	1,584
14				17364,09	2067,67	43552,20		4674,8	14%	1,663
15				19314,72	1950,63	45502,83		4674,8	15%	1,738
16				21154,94	1840,22	47343,05		4674,8	15%	1,808
17				22890,99	1736,05	49079,10		4674,8	15%	1,874
18				24528,78	1637,79	50716,89		4674,8	16%	1,937
19				26073,86	1545,08	52261,97		4674,8	16%	1,996

Начальник планово-економічного відділу О.В. НЕЧАЙ

Додаток 6

Аналіз впливу

результатів реалізації Річного інвестиційного плану використання коштів у першому році плану розвитку на 2022 р. на структуру тарифів з централізованого водопостачання та централізованого водовідведення

№ з/п	Показник	ЦЕНТРАЛІЗОВАНЕ ВОДОПОСТАЧАННЯ						ЦЕНТРАЛІЗОВАНЕ ВОДОВІДВЕДЕННЯ					
		витрати, ураховані у плановому тарифі, тис.грн	структура планового тарифу, грн/куб. м	очікуване зниження витрат після реалізації програми, тис. грн	розрахункові витрати після реалізації інвестиційної програми, тис. грн	структура розрахункового тарифу після реалізації програми, грн/куб. м	очікуване зниження тарифу після реалізації інвестиційної програми, грн/куб. м	витрати, ураховані у плановому тарифі, тис. грн	структура планового тарифу, грн/куб. м	очікуване зниження витрат після реалізації програми, тис. грн	розрахункові витрати після реалізації інвестиційної програми, тис.грн	структура розрахункового тарифу після реалізації програми, грн/куб. м	очікуване зниження тарифу після реалізації інвестиційної програми, грн/куб. м
А	**Б**	**1**	**2**	**3**	**4=1-3**	**5**	**6=2-5**	**7**	**8**	**9**	**10=7-9**	**11**	**12=8-11**
1	**Виробнича собівартість, усього, у т. ч.**	**216 746,2**	**13,41**	**4 674,8**	**212 071,4**	**13,12**	**0,29**	**196 526,3**	**14,91**	**0,0**	**196 526,3**	**14,91**	**0,00**
1.1	**Прямі матеріальні витрати, у т. ч.**	**90 644,1**	**5,61**	**4 674,8**	**85 969,3**	**5,32**	**0,29**	**47 426,7**	**3,60**	**0,0**	**47 426,7**	**3,60**	**0,00**
1.1.1	покупна вода	0,0	0,00	0,0	**0,0**	**0,00**	**0,00**	0,0	0,00	**0,0**	**0,0**	**0,00**	**0,00**
1.1.2	електроенергія	67 417,6	4,17	4 674,8	**62 742,8**	**3,88**	**0,29**	31 783,2	2,41	**0,0**	**31 783,2**	**2,41**	**0,00**
1.1.3	інші матеріальні витрати	23 226,5	1,44	0,0	**23 226,5**	**1,44**	**0,00**	15 643,5	1,19	**0,0**	**15 643,5**	**1,19**	**0,00**
1.2	**Прямі витрати на оплату праці**	**40 724,5**	**2,52**	**0,0**	**40 724,5**	**2,52**	**0,00**	**56 133,5**	**4,26**	**0,0**	**56 133,5**	**4,26**	**0,00**
1.3	**Інші прямі витрати, у т. ч.**	**27 975,5**	**1,73**	**0,0**	**27 975,5**	**1,73**	**0,00**	**43 460,0**	**3,30**	**0,0**	**43 460,0**	**3,30**	**0,00**
1.3.1	відрахування на соціальні заходи	8 527,7	0,53	0,0	**8 527,7**	**0,53**	**0,00**	12 166,3	0,92	**0,0**	**12 166,3**	**0,92**	**0,00**
1.3.2	амортизація основних засобів виробничого призначення	9 331,7	0,58	0,0	**9 331,7**	**0,58**	**0,00**	15 501,7	1,18	**0,0**	**15 501,7**	**1,18**	**0,00**
1.3.3	інші прямі витрати	10 116,1	0,63	0,0	**10 116,1**	**0,63**	**0,00**	15 792,0	1,20	**0,0**	**15 792,0**	**1,20**	**0,00**
1.4	**Загальновиробничі витрати**	**57 402,1**	**3,55**	0,0	**57 402,1**	**3,55**	**0,00**	**49 506,1**	3,76	**0,0**	**49 506,1**	**3,76**	**0,00**
2	**Адміністративні витрати**	**12 545,1**	**0,78**	0,0	**12 545,1**	**0,78**	**0,00**	**11 374,7**	**0,86**	**0,0**	**11 374,7**	**0,86**	**0,00**
3	**Витрати на збут**	**7 697,3**	**0,48**	0,0	**7 697,3**	**0,48**	**0,00**	**6 979,3**	**0,53**	**0,0**	**6 979,3**	**0,53**	**0,00**
4	**Інші операційні витрати**	**3 086,6**	**0,19**	0,0	**3 086,6**	**0,19**	**0,00**	**2 798,6**	**0,21**	**0,0**	**2 798,6**	**0,21**	**0,00**
5	**Фінансові витрати**	**0,0**	**0,00**	0,0	**0,0**	**0,00**	**0,00**	**0,0**	**0,00**	**0,0**	**0,0**	**0,00**	**0,00**
6	**Усього витрати повної собівартості**	**240 075,2**	**14,86**	**4 674,8**	**235 400,4**	**14,57**	**0,29**	**217 678,9**	**16,51**	**0,0**	**217 678,9**	**16,51**	**0,00**
7	**Розрахунковий прибуток**	**5 665,8**	**0,35**	**0,0**	**5 665,8**	**0,35**	**0,00**	**5 137,2**	**0,39**	**0,0**	**5 137,2**	**0,39**	**0,00**
8	**Вартість водопостачання за відповідними тарифами**	**246 060,5**	**15,23**	**4 674,8**	**241 385,7**	**14,94**	**0,29**	**223 392,2**	**16,95**	**0,0**	**223 392,2**	**16,95**	**0,00**
9	**Обсяг реалізації послуг, тис. куб. м/рік**	**16 158,43**						**13 182,25**					

Реалізація інвестиційної програми може призвести до зниження собівартості водопостачання на **0,29** **грн/м³**

Керівник ліцензіата
(або особа, яка виконує його обов'язки)

_____ (підпис)

"____" _____ 20___ року

М.Ю. ТРЕТЯК
(прізвище, ім'я, по батькові)

Додаток 7

Узагальнена характеристика об'єктів з централізованого водопостачання та централізованого водовідведення

КП ПОР "ПОЛТАВАВОДОКАНАЛ"

(найменування ліцензіата)

станом на 01 _____01_____2021 року

№ з/п	І. Найменування та характеристика об'єктів водопостачання	Одиниця виміру	Загальний показник
1	2	3	4
1	Кількість населених пунктів, яким надаються послуги (*)	од.	6
2	Чисельність населення в зоні відповідальності підприємства	осіб	314050
3	Чисельність населення, якому надаються послуги, усього, у тому числі:	осіб	287451
4	безпосередньо підключеного до мереж	осіб	284317
5	яке використовує водорозбірні колонки	осіб	3134
6	Кількість населення, що користується привізною питною водою (населення)	осіб	0
7	Кількість населення, якому вода подається з відхиленням від нормативних вимог	осіб	11008
8	Кількість споживачів, яким послуга надається за графіками	од.	0
9	Частка споживачів, яка отримує послуги з перебоями (рядок 8/рядок 10)	%	0
10	Кількість абонентів водопостачання, усього, з них:	од.	151993
11	населення	од.	147190
12	бюджетних установ	од.	638
13	інших	од.	4165
14	Частка охоплення послугами (рядок 3/рядок 2х100), у тому числі:	%	91,53
15	з підключенням до мереж (рядок 4/рядок 3х100)	%	98,91
16	з використанням водорозбірних колонок (рядок 5/рядок 3х100)	%	1,10
17	Кількість абонентів з обліковим споживанням, усього, з них:	од.	133547
18	населення	од.	128744
19	бюджетних установ	од.	638
20	інших	од.	4165
21	Частка підключень з обліком, усього (рядок 17/рядок 10х100), з них:	%	87,86
22	населення (рядок 18/рядок 11х100)	%	87,47
23	бюджетних установ (рядок 19/рядок 12х100)	%	100
24	інших (рядок 20/рядок 13х100)	%	100
25	Загальна протяжність мереж водопроводу, з них:	км	840,845
26	водоводів	км	120,008
27	вуличної мережі	км	539,857
28	внутрішньоквартальної та дворової мережі	км	180,98
29	Щільність підключень до мережі водопостачання (рядок 10/рядок 25)	од./км	51
30	Загальна протяжність ветхих та аварійних мереж, з них:	км	417,77
31	водоводів	км	83,687
32	вуличної мережі	км	277,57
33	внутрішньоквартальної та дворової мережі	км	56,513
34	Частка ветхих та аварійних мереж (рядок 30/рядок 25х100), з них:	%	50
35	водоводів (рядок 31/рядок 26х100)	%	70
36	вуличної мережі (рядок 32/рядок 27х100)	%	51
37	внутрішньоквартальної та дворової мережі (рядок 33/рядок 28х100)	%	31
38	Кількість персоналу в підрозділах водопостачання за розкладом	осіб	441
39	Фактична чисельність персоналу в підрозділах водопостачання	осіб	426,0
40	Чисельність персоналу на 1000 підключень (рядок 39/рядок 10х1000)	осіб/1000 од.	9,95
41	Чисельність персоналу на 1 км мережі (рядок 39/рядок 25)	осіб/1 км	0,51
42	Обсяг піднятої води за рік	тис. м³/рік	22 616,0
43	Середньодобовий підйом води насосними станціями І підйому	тис. м³/добу	61,8
44	Обсяг закупленої води зі сторони за рік	тис. м³/рік	0,0
45	Обсяг очищення води на очисних спорудах за рік	тис. м³/рік	0,0
46	Середньодобове очищення води на очисних спорудах	тис. м³/добу	0,0
47	Обсяг поданої води в мережу за рік	тис. м³/рік	22 186,0
48	Середньодобова подача води в мережу	тис. м³/добу	60,6

49	Обсяг реалізованої води всім споживачам за рік, у тому числі:	тис. м³/рік	10 121,0
50	населенню	тис. м³/рік	10 388,2
51	Витрати на технологічні потреби (рядок 52+рядок 53), у тому числі:	тис. м³/рік	1 079,0
52	витрати на технологічні потреби до мережі	тис. м³/рік	366,0
53	витрати на технологічні потреби у мережі	тис. м³/рік	713,0
54	Частка технологічних витрат (рядок 51/(рядок 42+рядок 44)х100)	%	4,8
55	Обсяг втрат води, усього (рядок 56+рядок 57), у тому числі:	тис. м³/рік	5 371,0
56	обсяг втрат води до мережі (рядок 42+рядок 44-рядок 47-рядок 52)	тис. м³/рік	18,0
57	обсяг втрат води у мережі (рядок 47-рядок 49-рядок 53)	тис. м³/рік	5 353,0
58	Частка втрат до поданої води у мережу (рядок 57/рядок 47х100)	%	24,0
59	Обсяг втрат води на 1 км мережі за рік (рядок 57/рядок 25)	тис. м³/км	6,4
60	Виробництво води на 1 особу (рядок 47/рядок 3х1000000/365)	л/добу	211,5
61	Водоспоживання 1 людиною на день (рядок 50/рядок 3х1000000/365)	л/добу	99,0
62	Кількість резервуарів чистої води, башт, колон	од.	26,0
63	Розрахунковий об'єм запасів питної води	тис. м³	50,0
64	Наявний об'єм запасів питної води	тис. м³	38,0
65	Забезпеченість спорудами запасів води (рядок 64/рядок 63х100)	%	76,0
66	Кількість поверхневих водозаборів	од.	0
67	Кількість підземних водозаборів, з них:	од.	9
68	кількість свердловин	од.	45
69	Кількість окремих свердловин	од.	15
70	Кількість насосних станцій I підйому (рядок 66+рядок 67+рядок 69)	од.	60
71	Кількість насосних станцій II, III і вище підйомів	од.	65
72	Витрати електричної енергії на підйом води	тис. кВт*год	11 089
73	Питомі витрати електричної енергії на підйом 1 м³ води	кВт*год/м³	0,490
74	Кількість комплексів очисних споруд водопостачання	од.	0,0
75	Витрати електричної енергії на очищення води	тис. кВт*год	0
76	Питомі витрати електричної енергії на очищення 1 м³ води	кВт*год/м³	0
77	Кількість насосних станцій підкачування води	од.	56
78	Кількість встановлених насосних агрегатів насосних станцій водопостачання	од.	230
79	Кількість насосних агрегатів, які відпрацювали амортизаційний термін	од.	109
80	Витрати електричної енергії на перекачування води	тис. кВт*год	13 865
81	Питомі витрати електричної енергії на подачу 1 м³ води в мережу	кВт*год/м³	0,625
82	Кількість приладів технологічного обліку	од.	146,0
83	Кількість приладів технологічного обліку, які необхідно придбати	од.	0,0
84	Забезпеченість приладами технологічного обліку (рядок 83/рядок 82х100)	%	100,0
85	Кількість систем знезараження, усього, у тому числі з використанням:	од.	5
86	рідкого хлору	од.	0
87	гіпохлориту	од.	5
88	ультрафіолету	од.	0
89	Кількість систем знезараження, які відпрацювали амортизаційний термін	од.	5
90	Кількість лабораторій	од.	1,0
91	Кількість майстерень	од.	1,0
92	Кількість спеціальних та спеціалізованих транспортних засобів	од.	84,0
93	Установлена виробнича потужність водопроводу	тис. м³/добу	126,8
94	Установлена загальна потужність водозаборів	тис. м³/добу	148,7
95	Установлена виробнича потужність очисних споруд	тис. м³/добу	0,0
96	Використання потужності водопроводу (рядок 47/365/рядок 93х100)	%	48,0
97	Використання потужності водозаборів (рядок 42/365/рядок 94х100)	%	42,0
98	Використання потужності очисних споруд (рядок 45/365/рядок 95х100)	%	0,0
99	Кількість аварій на мережі водопостачання за рік	аварії	2 485,0
100	Аварійність на мережі з розрахунку на 1 км (рядок 99/рядок 25)	аварії/км	3,0
101	Витрати електричної енергії на водопостачання за рік	тис. кВт*год	25 013,0
102	Витрати на електричну енергію на водопостачання за рік	тис. грн	58 413,0
103	Питомі витрати електричної енергії на 1м³ води (рядок 101/(рядок 42+рядок 44))	кВт*год/м³	1,106
104	Витрати з операційної діяльності водопостачання за рік	тис. грн	169 898,0
105	Експлуатаційні витрати на одиницю продукції (рядок 104/рядок 49)	грн/м³	10,5
106	Витрати на оплату праці за рік	тис. грн	52 856,0
107	Співвідношення витрат на оплату праці (рядок 106/рядок 104х100)	%	31,1
108	Співвідношення витрат на електричну енергію (рядок 102/рядок 104х100)	%	34,4
109	Витрати на перекидання води у маловодні регіони за рік	тис. грн	0,0
110	Співвідношення витрат на перекидання води (рядок 109/рядок 104х100)	%	0%
111	Амортизація за рік	тис. грн	10 971
112	Використано коштів за рахунок амортизації за рік	тис. грн	7 142
113	Співвідношення амортизації (рядок 111/рядок 104х100)	%	6,5

№ з/п	II. Найменування та характеристика об'єктів водовідведення	Одиниця виміру	Загальний показник
1	Кількість населених пунктів, яким надаються послуги (**)	од.	9
2	Чисельність населення в зоні відповідальності підприємства	осіб	344 123
3	Чисельність населення, якому надаються послуги, усього, у тому числі:	осіб	270 158
4	безпосередньо підключених до мереж	осіб	227 279
5	яке транспортує стічні води на очисні споруди з вигрібних ям, септиків	осіб	42 879,0
6	Кількість підключень до мережі водовідведення, усього, з них:	од.	8 737,0
7	населення	од.	6 553,0
8	бюджетних установ	од.	535
9	інших	од.	1 649
10	Частка охоплення послугами (рядок 3/рядок 2х100), у тому числі:	%	78,5
11	з підключенням до мереж (рядок 4/рядок 3х100)	%	84,1
12	з використанням вигрібних ям, септиків (рядок 5/рядок 3х100)	%	15,9
13	Кількість підключень з первинним очищенням стічних вод	од.	84,0
14	Частка з первинним очищенням стічних вод (рядок 13/рядок 6х100)	%	1,0
15	Загальна протяжність мереж водовідведення, з них:	км	466,3
16	головних колекторів	км	51,6
17	напірних трубопроводів	км	52,9
18	вуличної мережі	км	197,0
19	внутрішньоквартальної та дворової мережі	км	164,2
20	Щільність підключень до мережі водовідведення (рядок 6/рядок 15)	од./км	18,7
21	Загальна протяжність ветхих та аварійних мереж, з них:	км	166,1
22	головних колекторів	км	51,6
23	напірних трубопроводів	км	5,4
24	вуличної мережі	км	88,0
25	внутрішньоквартальної та дворової мережі	км	21,0
26	Частка ветхих та аварійних мереж (рядок 21/рядок 15х100), з них:	%	36,0
27	головних колекторів (рядок 22/рядок 1ох100)	%	100,0
28	напірних трубопроводів (рядок 23/рядок 17х100)	%	10,0
29	вуличної мережі (рядок 24/рядок 18х100)	%	45,0
30	внутрішньоквартальної та дворової мережі (рядок 25/рядок 19х100)	%	13,0
31	Чисельність персоналу в підрозділах водовідведення за розкладом	осіб	511
32	Фактична чисельність персоналу в підрозділах водовідведення	осіб	497,0
33	Чисельність персоналу на 1000 підключень (рядок 32/рядок 6х1000)	осіб/1000 од.	56,9
34	Чисельність персоналу на 1 км мережі (рядок 32/рядок 15)	осіб/1 км	1,1
35	Обсяг відведених стічних вод за рік, усього, у тому числі:	тис. м³/рік	20 546,0
36	прийнято від інших систем водовідведення	тис. м³/рік	93,0
37	Середньодобове перекачування стічних вод	тис. м³/добу	56,1
38	Пропущено через очисні споруди за рік, усього, у тому числі:	тис. м³/рік	20 500,0
39	з повним біологічним очищенням	тис. м³/рік	20 500,0
40	з доочищенням	тис. м³/рік	20 211,0
41	Середньодобове очищення стічних вод на очисних спорудах	тис. м³/добу	56,0
42	Обсяг скинутих стічних вод за рік без очищення (рядок 35-рядок 38)	тис. м³/рік	46,0
43	Частка скинутих стічних вод без очищення (рядок 42/рядок 35х100)	%	0,2
44	Обсяг недостатньо очищених скинутих стічних вод (рядок 35-рядок 39)	тис. м³/рік	46,0
45	Частка недостатньо очищених стічних вод (рядок 44/рядок 35х100)	%	0,2
46	Передано стічних вод іншим системам на очищення за рік	тис. м³/рік	0,0
47	Частка переданих стічних вод на очищення (рядок 46/рядок 35х100)	%	0,0
48	Обсяг реалізованих послуг з водовідведення всім споживачам за рік, у тому числі:	тис. м³/рік	12 136,0
49	населенню	тис. м³/рік	10 297,1
50	Кількість засмічень у мережі водовідведення за рік	од.	7 574
51	Засміченість на мережі з розрахунку на 1 км (рядок 50/рядок 15)	од./км	16,2
52	Кількість аварій у мережі водовідведення за рік	аварій/рік	77,0
53	Аварійність на мережі з розрахунку на 1 км (рядок 52/рядок 15)	аварій/км	0,17
54	Обсяг відведених стічних вод на 1 особу (рядок 35/рядок 3х1000000/365)	л/добу	208,4
55	Обсяг очищення стічних вод на 1 особу (рядок 39/рядок 3х1000000/365)	л/добу	207,9
56	Кількість насосних станцій перекачування стічних вод	од.	48,0
57	Кількість очисних споруд водовідведення	од.	9,0
58	Загальна кількість насосних агрегатів насосних станцій водовідведення	од.	206,0
59	Кількість насосних агрегатів, які відпрацювали амортизаційний термін	од.	41
60	Кількість систем знезараження, усього, у тому числі з використанням:	од.	4
61	рідкого хлору	од.	0
62	гіпохлориду	од.	4
63	ультрафіолету	од.	0

64	Кількість систем знезараження, які відпрацювали амортизаційний термін	од.	4
65	Кількість лабораторій	од.	1
66	Кількість майстерень	од	5
67	Кількість спеціальних та спеціалізованих транспортних засобів	од.	76
68	Установлена потужність водовідведення	тис. м³/добу	137,5
69	Загальна установлена потужність насосних станцій водовідведення	тис. м³/добу	601,5
70	Установлена потужність очисних споруд водовідведення	тис. м³/добу	137,5
71	Частка використання водовідведення (рядок 35/365/рядок 68х100)	%	41
72	Частка використання очисних споруд (рядок 38/365/рядок 70х100)	%	41
73	Витрати електричної енергії на водовідведення за рік, з них:	тис. кВт*год	14 573,0
74	загальні витрати електричної енергії на очищення стічних вод	тис. кВт*год	8 661,0
75	питомі витрати електричної енергії на очищення 1 м³ стічних вод (рядок 74/рядок 73х100)	кВт*год/м³	0,422
76	загальні витрати електричної енергії на перекачування води	тис. кВт*год	5 883,0
77	питомі витрати електричної енергії на перекачування 1 м³ стічних вод (рядок 76/рядок 73х100)	кВт*год/м³	0,286
78	Витрати на електричну енергію за рік	тис. грн	27 629,0
79	Питомі витрати електроенергії на 1м³ стічних вод (рядок 73/рядок 35)	кВт*год/м³	0,709
80	Витрати з операційної діяльності водовідведення за рік	тис. грн	146 397,0
81	Експлуатаційні витрати на одиницю продукції (рядок 80/рядок 48)	грн/м³	11,1
82	Витрати на оплату праці за рік	тис. грн	59 960,0
83	Співвідношення витрат на оплату праці (рядок 82/рядок 80х100)	%	0,0
84	Співвідношення витрат на електричну енергію (рядок 78/рядок 80х100)	%	18,9
85	Амортизація за рік	тис. грн	16 914
86	Використано коштів за рахунок амортизації за рік	тис. грн	10 762
87	Співвідношення амортизації (рядок 111/рядок 104х100)	%	6,5

Примітки:

Кількість багатоповерхових будинків	од.	1877
Кількість квартир у багатоповерхових будинках (абоненти)	од.	114550
Кількість будинків індивідуальної забудови (абоненти)	од.	34715
Кількість багатоповерхових будинків з приладами обліку (загальнобудинкові)	од.	85
Кількість квартир у багатоповерхових будинках з приладами обліку (абоненти)	од.	98167
Кількість будинків індивідуальної забудови з приладами обліку (абоненти)	од.	30577

* **Назва населених пунктів, яким надаються послуги водопостачання:**

	Назва населеного пункту	Населення (осіб)
1	м.Полтава	284 110
2	м.Карлівка	14 470
3	смт.Опішня	5 278
4	смт.Машівка	3 721
5	смт.Шишаки	4 347
6	с.Стасі	2 124

* **Назва населених пунктів, яким надаються послуги водовідведення:**

	Назва населеного пункту	Населення (осіб)
1	м.Полтава	284 110
2	м.Карлівка	14 470
3	смт.Опішня	5 278
4	смт.Машівка	3 721
5	смт.Шишаки	4 347
6	с.Стасі	2 124
7	м.Кобеляки	9 772
8	смт.Нові Санжари	8 479
9	смт.Котельва	12 122

Керівник ліцензіата (або особа, яка виконує його обов'язки) _____ (підпис) М.Ю. ТРЕТЯК (прізвище, ім'я, по батькові)

Фінансовий директор (головний бухгалтер) (або особа, яка виконує його обов'язки) _____ (підпис) О.М. КОРНІЄНКО (прізвище, ім'я, по батькові)

Заст. начальника виробничо-технічного відділу (посада відповідального виконавця) _____ (підпис) М.В. АНТОНОВИЧ (прізвище, ім'я, по батькові)

Додаток 8

Реєстр
лічильників технологічного обліку в системі централізованого водопостачання та водовідведення
КОМУНАЛЬНЕ ПІДПРИЄМСТВО ПОЛТАВСЬКОЇ ОБЛАСНОЇ РАДИ "ПОЛТАВАВОДОКАНАЛ" станом на 01.07.2021 року

№ з/п	Об'єкт системи водопостачання	Трубопровід, D,мм.	Марка лічильника, кількість каналів	Дата випуску (повірки)	Призначення
	Водопостачання				
1	Полтава І підйом, 1ВЗ, свердловина №2	200	Sensus WPD – I 200	16.08.2017	обрахунок піднятої води
2	Полтава І підйом, 1ВЗ, свердловина №4	200	WPK-UA 200	05.11.2018	обрахунок піднятої води
3	Полтава І підйом, 1ВЗ, свердловина №5	200	WMAP EVO DN200	01.12.2018	обрахунок піднятої води
4	Полтава І підйом, 2ВЗ, свердловина №1	200	Sensus WPD – I 200	15.12.2017	обрахунок піднятої води
5	Полтава І підйом, 2ВЗ, свердловина №2	200	WMAP EVO DN200	01.11.2018	обрахунок піднятої води
6	Полтава І підйом, 2ВЗ, свердловина №4	200	ЛЛТ 200Х	17.07.2019	обрахунок піднятої води
7	Полтава І підйом, 2ВЗ, свердловина №5	200	Sensus WPD – I 200	16.08.2017	обрахунок піднятої води
8	Полтава І підйом, 3ВЗ, свердловина №1	200	Sensus WPD – I 200	04.08.2017	обрахунок піднятої води
9	Полтава І підйом, 3ВЗ, свердловина №2	200	Sensus WPD – I 200	02.03.2020	обрахунок піднятої води
10	Полтава І підйом, 4ВЗ, свердловина №1	200	ЛЛТ 200Х	24.12.2019	обрахунок піднятої води
11	Полтава І підйом, 4ВЗ, свердловина №2	200	Sensus WPD – I 200	24.12.2019	обрахунок піднятої води
12	Полтава І підйом, 4ВЗ, свердловина №3	200	Sensus WPD – I 200	24.10.2018	обрахунок піднятої води
13	Полтава І підйом, 4ВЗ, свердловина №5	200	PoWoGaZ MWN 200	21.12.2018	обрахунок піднятої води
14	Полтава І підйом, 5ВЗ, свердловина №2	200	Sensus WPD – I 200	16.08.2017	обрахунок піднятої води
15	Полтава І підйом, 5ВЗ, свердловина №4	200	PoWoGaZ MWN 200	05.12.2018	обрахунок піднятої води
16	Полтава І підйом, 5ВЗ, свердловина №6	200	PoWoGaZ MWN 200	05.12.2018	обрахунок піднятої води
17	Полтава І підйом, 5ВЗ, свердловина №7	200	Sensus WPD – I 200	12.09.2017	обрахунок піднятої води
18	Полтава І підйом, 5ВЗ, свердловина №8	200	PoWoGaZ MWN 200	21.12.2018	обрахунок піднятої води
19	Карловка І підйом, 1ВЗ, свердловина №4	50	MeiStream Plus DN50	23.08.2017	обрахунок піднятої води
20	Карловка І підйом, 1ВЗ, свердловина №7	50	MeiStream Plus DN50	23.08.2017	обрахунок піднятої води
21	Карловка І підйом, 1ВЗ, свердловина №8	50	MeiStream Plus DN50	23.08.2017	обрахунок піднятої води
22	Карловка І підйом, 2ВЗ, свердловина №1	50	WPK-UA 50	02.06.2017	обрахунок піднятої води
23	Карловка І підйом, 2ВЗ, свердловина №2	50	WPK-UA 50	13.12.2019	обрахунок піднятої води
24	Карловка І підйом, 2ВЗ, свердловина №3	65	ЛЛТ 65Х	26.07.2021	обрахунок піднятої води
25	Карловка І підйом, 2ВЗ, свердловина №5	50	MeiStream Plus DN50	23.08.2017	обрахунок піднятої води
26	Карловка І підйом, 2ВЗ, свердловина №6	100	MeiStream Plus DN50	23.08.2017	обрахунок піднятої води
27	Карловка І підйом, 3ВЗ, свердловина №1	50	WPK-UA 50	13.12.2019	обрахунок піднятої води
28	Карловка І підйом, 3ВЗ, свердловина №2	50	WPK-UA 50	09.08.2019	обрахунок піднятої води
29	Карловка І підйом, 3ВЗ, свердловина №3	50	MeiStream Plus DN50	23.08.2017	обрахунок піднятої води
30	Карловка І підйом, 3ВЗ, свердловина №1 ОС	50	WPK-UA 50	13.12.2019	обрахунок піднятої води
31	Шишаки, свердловина №1	50	Sensus WPD 50	03.11.2017	обрахунок піднятої води
32	Шишаки, свердловина №2	50	Sensus WPD 50	16.12.2016	обрахунок піднятої води
33	Шишаки, свердловина №3	50	Sensus WPD 50	28.09.2018	обрахунок піднятої води
34	Шишаки, свердловина №4	50	WPK-UA 50	14.04.2017	обрахунок піднятої води
35	Шишаки, свердловина №6	50	MTK-UA 50	29.11.2016	обрахунок піднятої води

36	Машівка, свердловина №1	80	Sensus WPD 80	29.03.2019	обрахунок відпущеної води
37	Машівка, свердловина №4	50	MeiStream Plus DN50	22.05.2017	обрахунок відпущеної води
38	Машівка, свердловина №5	50	Sensus WPD 50	20.12.2019	обрахунок відпущеної води
39	Машівка, свердловина №6	50	WPK-UA 50	22.07.2016	обрахунок відпущеної води
40	Опішня, свердловина №1	100	MeiStream Plus DN100	23.08.2017	обрахунок відпущеної води
41	Опішня, свердловина №5	100	MeiStream Plus DN100	23.08.2017	обрахунок відпущеної води
42	Стасі Ніжідом, свердловина №1	80	KBM-U-I-WPD 80	22.05.2018	обрахунок відпущеної води
43	Стасі Ніжідом, свердловина №2	80	Sensus WPD 80	22.09.2017	обрахунок відпущеної води
44	Стасі Ніжідом, свердловина №3 (в ремонті)		лічильник в наявності		обрахунок відпущеної води
45	Полтава Ії підйом, 1В3	500	ВЗЛЕТ РС-У	26.07.2017	обрахунок поданої в розподільчу мережу води
46	Полтава II підйом, 1В3	500	ВЗЛЕТ РС-У	26.07.2017	обрахунок поданої в розподільчу мережу води
47	Полтава II підйом, 1В3	500	ВЗЛЕТ РС-У	26.07.2017	обрахунок поданої в розподільчу мережу води
48	Полтава II підйом, 2В3	500	Эргомера – 125 (2 кан)	05.10.2018	обрахунок поданої в розподільчу мережу води
49	Полтава II підйом, 2В3	500	ВЗЛЕТ РС-У	07.12.2018	обрахунок поданої в розподільчу мережу води
50	Полтава II підйом, 2В3, Н.Млини	50	Sensus WPD 50	31.03.2016	обрахунок поданої в розподільчу мережу води
51	Воронно II підйом, 3В3	500	Эргомера – 125 (2 кан)	25.11.2019	обрахунок поданої в розподільчу мережу води
52	Воронно II підйом, 3В3 (Вакуленці)	200	WPK-UA 200	25.08.2016	обрахунок поданої в розподільчу мережу води
53	Абазівка II підйом, 4В3	500	Эргомера – 125 (2 кан)	04.05.2018	обрахунок поданої в розподільчу мережу води
54	Абазівка II підйом, 4В3 (Абазівка)	100	KBM-U-I-WPD 100	01.04.2016	обрахунок поданої в розподільчу мережу води
55	Петрівка II підйом, 5В3	500	Эргомера – 125 (2 кан)	15.06.2017	обрахунок поданої в розподільчу мережу води
56	Карловка II підйом, 1В3	150	MeiStream Plus DN100	23.08.2017	обрахунок поданої в розподільчу мережу води
57	Карловка II підйом, 2В3, Місто	150	Sensus WPD 150	12.05.2017	обрахунок поданої в розподільчу мережу води
58	Карловка II підйом, 2В3, Селище	50	MeiStream Plus DN50	23.08.2017	обрахунок поданої в розподільчу мережу води
59	Карловка II підйом, 2В3, Промисл	50	MeiStream Plus DN50	23.08.2017	обрахунок поданої в розподільчу мережу води
60	Карловка II підйом, 3В3	50	Sensus WPD 50	16.12.2016	обрахунок поданої в розподільчу мережу води
61	Стасі II підйом	50	Sensus WPD 50	22.06.2018	обрахунок поданої в розподільчу мережу води
62	НС III, вул. Котляревського,10	100	KBM-U-WPD-X100	03.08.2016	обрахунок поданої в розподільчу мережу води
63	НС III, вул. Котляревського,10	50	КВБ 10	15.07.2016	обрахунок поданої в розподільчу мережу води
64	НС III, вул. Чорновола 2Н	150	Взлет ТСР-41 ТСРВ -032С	26.07.2017	обрахунок поданої в розподільчу мережу води
65	НС III, вул. Ватутіна	150	WPD 150	27.07.2016	обрахунок поданої в розподільчу мережу води
66	НС III, вул. Г АТО, 79	100	ЛЛТ 100 Х	12.10.2016	обрахунок поданої в розподільчу мережу води
67	НС III, Розсошенць вул Геологічна3а	150	WPD 150	27.07.2016	обрахунок поданої в розподільчу мережу води
68	НС III, вул. Мироненка 4	150	ЛЛТ 150 х	10.10.2016	обрахунок поданої в розподільчу мережу води
69	НС III, вул. Миру, 38	50	WPD 50	11.07.2016	обрахунок поданої в розподільчу мережу води
70	НС, III, вул. Миру, 38	50	КВБ 10	14.12.2015	обрахунок поданої в розподільчу мережу води
71	НС III, вул. Ротіна, 6	150	WPD 150	09.12.2016	обрахунок поданої в розподільчу мережу води
72	НС III, пров. Космічний, 9	200	ЛЛТ 200 Х	17.10.2016	обрахунок поданої в розподільчу мережу води
73	НС III, вул. Ю.Тимошенка, 10	200	PoWoGaZ PLT-05300	17.10.2016	обрахунок поданої в розподільчу мережу води
74	НС III, вул. Ю Тимошенка 10	80	WPD 80	14.12.2015	обрахунок поданої в розподільчу мережу води
75	НС III, вул. Грушевського, 20	100	ЛЛТ 100 Х	12.10.2016	обрахунок поданої в розподільчу мережу води
76	НС III, вул. Медична, 1	80	СТВ-1_80	16.12.2016	обрахунок поданої в розподільчу мережу води
77	НС III, вул. Медична, 1	40	WPD 40	11.07.2016	обрахунок поданої в розподільчу мережу води
78	НС III, вул. Грушевського, 2	100	KBM-U-WPD-X100	24.10.2016	обрахунок поданої в розподільчу мережу води
79	НС III, Полтава 4	150	ЛЛТ 150 х	17.08.2016	обрахунок поданої в розподільчу мережу води
80	НС III, вул. П.Юрченка, 95	150	СТВ-150	29.07.2016	обрахунок поданої в розподільчу мережу води
81	НС III, вул. М.Бірюзова, 9б	100	WPD 100	12.10.2016	обрахунок поданої в розподільчу мережу води
82	НС III, вул. Гожулянська, 34	150	WPD 150	17.08.2016	обрахунок поданої в розподільчу мережу води
83	НС III, вул. Баяна, 111 (Європейська, 68)	100	ЛЛТ 100 Х	03.08.2016	обрахунок поданої в розподільчу мережу води

84	НС III, вул. Шевченко, 78	200	LJJT 200 X	23.12.2015	обрахунок поданої в розподільчу мережу води
85	НС III, вул. Шевченко, 72	200	WPK-UA 200	21.08.2016	обрахунок поданої в розподільчу мережу води
86	НС III, вул. Європейська, 124	150	WPD 150	27.07.2016	обрахунок поданої в розподільчу мережу води
87	НС III, вул. Андріївського, 31	150	MWN 150	27.07.2016	обрахунок поданої в розподільчу мережу води
88	НС III, вул. Огнивська, 6	50	KBM-U-X50	14.12.2015	обрахунок поданої в розподільчу мережу води
89	НС III, вул. Європейська 29	100	LJJT 100X	03.08.2016	обрахунок поданої в розподільчу мережу води
90	НС III, вул. Левитевського 6/12	150	WPD 150	09.12.2016	обрахунок поданої в розподільчу мережу води
91	НС III, вул. Дослідна,10	100	LJJT 100X	10.10.2016	обрахунок поданої в розподільчу мережу води
92	НС III, вул. Європейська, 107	65	WPD 65	11.07.2016	обрахунок поданої в розподільчу мережу води
93	НС III, вул. Небесної Сотні, 86	100	WPD 100	12.10.2016	обрахунок поданої в розподільчу мережу води
94	НС III, вул. Коцюбинського, 58	150	LJJT 150 X	17.08.2016	обрахунок поданої в розподільчу мережу води
95	НС III, вул. Зінківська, 36	150	LJJT 150 X	10.10.2016	обрахунок поданої в розподільчу мережу води
96	НС III, вул. Алмазна, 14а ТП 28	200	LJJT 200 X	09.12.2016	обрахунок поданої в розподільчу мережу води
97	НС III, вул. Бідного, 1а	50	KBЬ 10	15.07.2016	обрахунок поданої в розподільчу мережу води
98	НС III, вул. С.Петлюри, 47/15	150	LJJT 150 X	19.10.2016	обрахунок поданої в розподільчу мережу води
99	НС III, вул. Баленка, 7а	200	WPK-UA 200	21.08.2016	обрахунок поданої в розподільчу мережу води
100	НС III, вул. Велика, 22	100	KBM-U-WPD 100	09.12.2016	обрахунок поданої в розподільчу мережу води
101	НС III, пров. Великий, 3	150	WPK-UA 150	09.10.2015	обрахунок поданої в розподільчу мережу води
102	НС III, вул. Гожулянська, 24	150	Sensus WPD 150	17.08.2016	обрахунок поданої в розподільчу мережу води
103	НС III, вул. Грушевського, 12	150	MeiStream Plus DN 150	17.08.2017	обрахунок поданої в розподільчу мережу води
104	ПС III, вул. Соборності, 50-52	150	WPK-UA 150	09.10.2015	обрахунок поданої в розподільчу мережу води
105	НС III, вул. Залізна, 42	200	PoWoGaz MWN 200	01.11.2016	обрахунок поданої в розподільчу мережу води
106	НС III, вул. Зигіна, 3/7	150	PoWoGaz MWN 150	01.11.2016	обрахунок поданої в розподільчу мережу води
107	НС III, вул. ГАТО, 11Б	200	Ультромера – 125 (2 кан)	10.03.2016	обрахунок поданої в розподільчу мережу води
108	НС III, вул. Кучеренка, 9	100	LJJT 100 X	12.10.2016	обрахунок поданої в розподільчу мережу води
109	НС III, вул. Незалежності, 1-А	150	WPK-UA 150	09.10.2015	обрахунок поданої в розподільчу мережу води
110	НС III, вул. Незалежності, 1-А	100	WPD 100	12.10.2016	обрахунок поданої в розподільчу мережу води
111	НС III, вул. Кричевського 1Н (П Орлика, 24)	200	LJJT 200 X	09.12.2016	обрахунок поданої в розподільчу мережу води
112	НС III, вул. Щепоп'єва, 16 (Сади-3)	150	PoWoGaz MWN 150	03.11.2017	обрахунок поданої в розподільчу мережу води
113	НС III, вул. Шевченка, 82	50	LJJT 100 X	10.10.2016	обрахунок поданої в розподільчу мережу води
114	НС III, вул. Шевченка, 82	50	LJJT 50 X	15.07.2016	обрахунок поданої в розподільчу мережу води
115	НС III, вул. П.Юрченка, 95	50	LJJT 50 X	14.12.2015	обрахунок поданої в розподільчу мережу води
116	Карлівка, НС III, вул. Полтавський шлях, 58	50	WPK-UA 50	16.03.2018	обрахунок поданої в розподільчу мережу води
117	Карлівка, НС III, вул. Спартака, 16	100	WPK-UA 100	14.02.2018	обрахунок поданої в розподільчу мережу води
118	НС III, с.Супрунівка	100	Sensus WPD 100	12.08.2016	обрахунок поданої в розподільчу мережу води
119	НС III, вул. Кондратюка, 17	150	PoWoGaz MWN 150	27.07.2016	обрахунок поданої в розподільчу мережу води
120	НС III, вул. Грушевського (ТП-48)	50	MeiStreamPlus D50	23.08.2017	обрахунок поданої в розподільчу мережу води
121	НС III, вул. І.Мазепи, 25 (ТП-30)	100	Sensus WPD 100	27.12.2017	обрахунок поданої в розподільчу мережу води
122	НС III, вул. Є.Коновальця, 3	100	MeiStreamPlus D100	09.04.2018	обрахунок поданої в розподільчу мережу води
123	НС III, вул. Європейська, 241	100	Sensus WPD 100	27.12.2017	обрахунок поданої в розподільчу мережу води
124	Опішня ПНС	50	MeiStreamPlus D50	23.08.2017	обрахунок поданої в розподільчу мережу води
125	НС III, Розсошенці, вул. Перспективна, 3в	80	PoWoGaz MWN 80NK	01.02.2016	обрахунок поданої в розподільчу мережу води
126	НС III, Розсошенці, вул. Перспективна, 3в	80	PoWoGaz MWN 80NK	01.02.2016	обрахунок поданої в розподільчу мережу води
127	НС III, вул. П.Орлика, 1а	150	WPD 150	27.07.2016	обрахунок поданої в розподільчу мережу води
128	НС III, вул. П.Орлика, 1а	50	KBЬ 10	15.07.2016	обрахунок поданої в розподільчу мережу води
129	Карлівка, НС III, вул. Ралевича, 1	50	WPK-UA 50	04.08.2017	обрахунок поданої в розподільчу мережу води
130	НС III, вул. Каганлика, 35 ТП	150	MeiStreamPlus D150	24.06.2017	обрахунок поданої в розподільчу мережу води
131	НС III, вул. Мицевка, 3	32	KBM-U-X 32	11.07.2016	обрахунок поданої в розподільчу мережу води

132	Люк	100	Sensus WPD 100	12.08.2016	зонування
133	Єдинівка	100	Sensus WPD 100	12.08.2016	зонування
134	Червоний Шлях	100	KBM-UA WPD 100	24.10.2016	зонування
135	Дальні Яківці	50	KBM-UA WPD 50	24.10.2016	зонування
136	Шведська могила	50	Sensus WPD 50	11.07.2016	зонування
137	Психлікарня	150	PREMA-ELMEINBCKE 150	17.08.2016	зонування
138	Психлікарня	80	Sensus WPD 80	14.12.2015	зонування
139	Івонченці	50	Sensus WPD 50	11.07.2016	зонування
140	Шведська	50	Sensus WPD 50	11.07.2016	зонування
141	Лугова	100	Sensus WPD 100	12.08.2016	зонування
142	Щербані	100	Sensus WPD 100	12.08.2016	зонування
143	Мильці	150	Sensus WPD 150	21.01.2016	зонування
144	Карлівка, Колодязь СУ-10	50	WPK-UA 50	09.06.2017	зонування
145	Карлівка, Колодязь вул. Незалежності	80	WPK-UA 80	04.08.2017	зонування
146	Карлівка, Колодязь вул. Полтавський шлях, 54	100	WPK-UA 100	19.11.2015	зонування
			Водовідведення		
1	Полтава, каналізаційна насосна станція, вул.Великоротізняньска	700	УВР 011 А2-К, одноканальний	27.07.2017	облік кількості стоків перекачуємих на Затуринські очисні споруди
2	Полтава, Головна каналізаційна насосна станція, вул. Київське Шосе	1000	УВР 011 А2-К, одноканальний	27.07.2017	облік кількості стоків перекачуємих на Супрунівські очисні споруди
3	Полтава, каналізаційна насосна станція, вул. Кучеренка,9	300	Ергомера-125, двоканальний	27.03.2017	облік кількості стоків
4	Каналізаційна насосна станція с Стасі	120	Ергомера-125	31.07.2017	облік кількості стоків
5	Супрунівські ОКС	---	Ергомера-130	26.12.2017	облік кількості стоків на стадії прийому стічної води на очисні споруди
6	Супрунівські ОКС	800	Ергомера-125	31.07.2017	облік кількості стоків на стадії скидання стічної води після очищення
7	Затуринські ОКС	---	Ергомера-130	26.12.2017	облік кількості стоків на стадії прийому стічної води на очисні споруди
8	Затуринські ОКС	---	Ергомера-130	26.12.2017	облік кількості стоків на стадії скидання стічної води після очищення
9	Машівські ОКС	150	Ергомера-125	31.07.2017	облік кількості стоків на стадії прийому стічної води на очисні споруди
10	Машівські ОКС	200	Ергомера-130	26.12.2017	облік кількості стоків на стадії скидання стічної води після очищення

Заст. начальника виробничо-технічного відділу

(посада відповідального виконавця)

(підпис)

М.В. АНТОНЮВИЧ

(прізвище, ім'я, по батькові)

Керівник ліцензіата

(посада особи, яка виконує його обов'язки)

(підпис)

М.Ю. ТРЕТЯК

(прізвище, ім'я, по батькові)

І. ВОДОПОСТАЧАННЯ

Заходи із зниження питомих витрат, а також втрат ресурсів (підпункт 1.1)

Реконструкція артезіанської свердловини № 3 водозабору № 4 КП ПОР "Полтававодоканал" на території Абазівської сільської ради Полтавського району Полтавської області

(1.1.1)

Техніко-економічне обгрунтування необхідності та доцільності впровадження заходу

Вартість заходу : 6 769,63 тис.грн.

На даний час технологічне обладнання та трубопроводи свердловини № 3 водозабору № 4 енергоємне, фізично та морально зношене та потребує заміни. Існуючий насосний агрегат свердловини ЕЦВ 16-375-175 (інвертарний номер 401031) введений в експлуатацію у 1994 році, стан фізичного зносу - 90 %.

Реконструкція свердловини передбачає заміну технологічного обладнання свердловини на більш сучасне, прогресивніше і економічно ефективніше, а саме вирішується питання заміни існуючого високовольтного насосного агрегату ЕЦВ 16-375-175 на сучасний низьковольтний насосний агрегат Panelli 270 SX 370/2DR продуктивністю Q=330 м^3/год; H=93 м; з двигуном P10150T N=110 кВт; U=400В та шафою керування AQUA STAR grand 1-3-150-1 DOA фірми "Энергосберегающие технологии" (Україна).

Для обліку води, яка надходить від водозабірної свердловини, робочим проектом передбачається встановлення лічильника WMAP EVO R160 з імпульсним виходом, встановлення зворотнього клапана FAF2350 Ду200 та фланцевого фільтру FAF2500 Ду200 та заміна застарілої трубопровідної арматури на електроприводні засувки FAF6000E Ду200.

Для видалення повітря з водопід'ємної труби передбачається установка вантуза FAF7340 Ду200 "FAF VALVE"

Існуючий водопідйомний трубопровід зі сталі передбачається замінити на склопластикові труби Ду 200 мм фірми ООО "Стеклопластиковые трубы", які постачаються в комплекті з фланцями.

В існуючих технічній камері (над свердловиною) та виробничому приміщенні передбачається заміна застарілого трубопроводу та арматури на нове, сучасне обладнання.

Проектом передбачається передача технологічних, електричних параметрів роботи насосної станції до диспетчерського пункту з метою моніторингу, аналізу та дистанційного управління, для покращення ефективності використання обладнання та швидкої реакції на аварійні ситуації. Робота в автоматичному режимі основних технологічних механізмів буде забезпечується комплектними шафами управління з відповідними датчиками, що дозволяє здійснювати технологічний процес без втручання оператора. В разі зникнення живлення, для забезпечення штатного відключення системи, шафа автоматичного управління обладнана блоком безперебійного живлення.

Проектом передбачається виконати реконструкцію систем живлення свердловини № 3 водозабору № 4 із переведенням останьої напруги 6/3кВ на 6/04кВ у звязку із застосуванням сучасного насосу із плавним пуском із напругою 0.4кВ замість 3 кВ.

Вартість реконструкції	
Показники	Кількість, тис. грн.
Загальна кошторисна вартість	8 289,452
у тому числі:	
- будівельних робіт (без ПДВ)	1 570,083
- устаткування (без ПДВ)	5 091,521
- інших витрат (без ПДВ)	246,273
- ПДВ	1 381,575

З огляду на те, що вартість проектних робіт (124,779тис.грн.) та технічної експертизи (13,466) на даний об`єкт вже сплачена, вартість заходу реконструкція свердловини № 3 не враховує таких витрат.

Реконструкція свердловини дасть можливість скоротити питомі витрати електроенергії, а також дозволить використовувати сучасне низьковольтне насосне обладнання.

Розрахунок ефективності впровадження заходу

Показники	Од. виміру	Значення
Вартість заходу	тис.грн.	**6 769,63**
Витрати електроенергії:		
- новим сучасним агрегатом	кВт.год	110
- діючим агрегатом	кВт.год	250
Час роботи	годин/рік	8760
Економія електроенергії у натуральному виразі	тис. кВт/год./рік	**1226,40**
Тариф на електроенергію II класу напруги в червні 2021 року (без ПДВ)	грн.кВт./год.	2,6
Економія електроенергії у вартісному виразі (за тарифами червня 2021 року)	тис.грн./рік	3188,64
Економічний ефект від впровадження заходу	тис.грн./рік	**3188,64**
Строк окупності заходу	місяців	**25,5**

В.о. генерального директора
КП ПОР "ПОЛТАВАВОДОКАНАЛ" М.Ю. ТРЕТЯК

Начальник планово-економічного відділу
КП ПОР "ПОЛТАВАВОДОКАНАЛ" О.В. НЕЧАЙ

Заст. начальника ВТВ
КП ПОР "ПОЛТАВАВОДОКАНАЛ" М.В.АНТОНОВИЧ

Програмний комплекс АВК-5 (5.5.1) укр.

19 СД ССР

Форма № 5

КП ПОР «Полтававодоканал»

(назва організації, що затверджує)

Затверджено директор Забашний Є.В.

Зведений кошторисний розрахунок у сумі 8289,452 тис. грн.
В тому числі зворотних сум 18,182 тис. грн.

(посилання на документ про затвердження)

04 08 2021 р.

ЗВЕДЕНИЙ КОШТОРИСНИЙ РОЗРАХУНОК ВАРТОСТІ ОБ'ЄКТА БУДІВНИЦТВА №

Реконструкція артезіанської свердловини №3 водозабору №4 КП ПОР«ПОЛТАВАВОДОКАНАЛ» на території Абазівської сільської ради Полтавського району Полтавської області

Складений в поточних цінах станом на 27 липня 2021 р.

№ п/п	Номери кошторисів і кошторисних розрахунків	Найменування глав, будинків, будівель, споруд, лінійних об'єктів інженерно-транспортної інфраструктури, робіт і витрат	Кошторисна вартість, тис.грн.			
			будівельних робіт	устаткування, меблів та інвентарю	інших витрат	загальна вартість
1	2	3	4	5	6	7
1	2-1	**Глава 2. Об'єкти основного призначення** Реконструкція артезіанської свердловини №3 водозабору №4 КП ПОР «ПОЛТАВАВОДОКАНАЛ» на території Абазівської сільської ради Полтавського району Полтавської області	1526,779	5091,521	-	6618,300
		Разом по главі 2:	1526,779	5091,521	-	6618,300
		Разом по главах 1-7:	1526,779	5091,521	-	6618,300
		Разом по главах 1-8:	1526,779	5091,521	-	6618,300
		Разом по главах 1-9:	1526,779	5091,521	-	6618,300

1	2	3	4	5	6	7
2	ДСТУ Б Д.1.1-1:2013 Дод. К п.46	**Глава 10. Утримання служби замовника** Кошти на здійснення технічного нагляду (1,5 %)	-	-	99,275	99,275
		Разом по главі 10:	-	-	99,275	99,275
		Глава 12. Проектно-вишукувальні роботи та авторський нагляд				
3	ДСТУ Б Д.1.1-1:2013 Дод. К п. 52	Вартість проектних робіт	-	-	124,779	124,779
4	ДСТУ Б Д.1.1-1:2013 Дод. К п. 53	Вартість експертизи проектної документації	-	-	13,466	13,466
5	ДСТУ Б Д.1.1-1:2013 Дод. К п. 54	Кошти на здійснення авторського нагляду	-	-	4,050	4,050
		Разом по главі 12:	-	-	142,295	142,295
		Разом по главах 1-12:	1526,779	5091,521	241,570	6859,870
	ДСТУ Б Д.1.1-1:2013 п.5.8.16	**Кошторисний прибуток (П)**	43,304	-	-	43,304
	ДСТУ Б Д.1.1-1:2013 п.5.8.16	**Кошти на покриття адміністративних витрат будівельних організацій (АВ)**	-	-	4,703	4,703
		Разом	1570,083	5091,521	246,273	6907,877
	ДСТУ Б Д.1.1-1:2013 п.5.8.16	**Податок на додану вартість**	-	-	1381,575	1381,575
		Всього по зведеному кошторисному розрахунку	1570,083	5091,521	1627,848	8289,452
		Зворотні суми	-	-	-	18,182
		у тому числі:				
	ДСТУ Б Д.1.1-1:2013 п.5.8.18.1	- Зворотні суми від реалізації матеріалів і виробів у розмірі, що [illegible]	-	-	-	18,182

Керівник проектної організації _____

Головний інженер проекту
(Головний архітектор проекту) _____

Керівник відділу _____

УКРАЇНСЬКА
БУДІВЕЛЬНО-
ТЕХНІЧНА
ЕКСПЕРТИЗА

ТОВАРИСТВО З ОБМЕЖЕНОЮ ВІДПОВІДАЛЬНІСТЮ
«УКРАЇНСЬКА БУДІВЕЛЬНО-ТЕХНІЧНА ЕКСПЕРТИЗА»
(ТОВ «УБТЕ»)
вул. Євгена Коновальця, буд. 44Б, м. Київ, Україна, 01133
тел.: (+380 44) 285 55 33, 285 55 83, факс: (+380 44) 285 55 82
e-mail: mail@ubte.com.ua
www.ubte.com.ua

З А Т В Е Р Д Ж У Ю
Директор ТОВ «Українська будівельно-технічна експертиза»
_____ *Р. В. Галенда*
«06» серпня 2021 р.

місто Київ
№ 7-226-21-ЕП/КО

ЕКСПЕРТНИЙ ЗВІТ (позитивний)
щодо розгляду проектної документації за робочим проектом
«Реконструкція артезіанської свердловини № 3 водозабору № 4 КП ПОР «ПОЛТАВАВОДОКАНАЛ» на території Абазівської сільської ради Полтавського району Полтавської області»

Клас наслідків (відповідальності) об'єкта – *СС2*

Сукупний показник – *СС2*

Замовник – ***КОМУНАЛЬНЕ ПІДПРИЄМСТВО ПОЛТАВСЬКОЇ ОБЛАСНОЇ РАДИ «ПОЛТАВАВОДОКАНАЛ»***

Генеральний проектувальник – ***ТОВ «ОМЕГА ВЕСТ ТРЕЙД»***

За результатами розгляду проектної документації на будівництво встановлено, що зазначену документацію розроблено згідно з вихідними даними на проектування з дотриманням вимог щодо міцності, надійності та довговічності об'єкта будівництва, його експлуатаційної безпеки та інженерного забезпечення; санітарного й епідеміологічного благополуччя населення; охорони праці; екології; пожежної безпеки; техногенної безпеки; енергозбереження і може бути затверджено в установленому порядку з такими техніко-економічними показниками:

Показник	Одиниця вимірювання	Кількість	
		До реконструкції	Після реконструкції
Вид будівництва		**Реконструкція**	
Існуючий насосний агрегат ЕЦВ 16-375-175	шт.	1	
Проектований насосний агрегат 270 SX 370/2 DR 10 з двигуном P 10150T(PE2 + PA, PT 100, mechanical seal) та шафою керування AQUA STAR grand 1-3-110-1 DOA	шт.		1
Труби склопластикові фланцеві Ø200 мм	м		100
Лічильник з передачею даних Ø200 WMAP EVO R160	шт.		1
Тривалість будівництва	міс.		1,5

(продовження див. на звороті)

Вартість реконструкції		
Показник	Одиниця вимірювання	Кількість
Загальна кошторисна вартість у поточних цінах станом на 27 липня 2021 року	**тис. грн**	**8 289,452**
в тому числі:		
– будівельні роботи	тис. грн	1 570,083
устаткування, меблі, інвентар	тис. грн	5 091,521
– інші витрати	тис. грн	1 627,848

Обов'язковий додаток до експертного звіту на 5 аркушах.

Головний експерт проекту, відповідальний експерт

Т. І. Малічева
Кваліфікаційний сертифікат
Серія АЕ № 004776

Відповідальні експерти:

Н. А. Гаврилова
Кваліфікаційний сертифікат
Серія АЕ № 004725

О. А. Шевчук
Кваліфікаційний сертифікат
Серія АЕ № 004411

О. І. Ващенко
Кваліфікаційний сертифікат
Серія АЕ № 004724

Г. Ф. Богослова
Кваліфікаційний сертифікат
Серія АЕ № 004249

М. В. Гіжа
Кваліфікаційний сертифікат
Серія АЕ № 004415

В. М. Якименко
Кваліфікаційний сертифікат
Серія АЕ № 004766

О. М. Дуброва
Кваліфікаційний сертифікат
Серія АЕ № 004774

(закінчення див. на наступній стор.)

УКРАЇНСЬКА
БУДІВЕЛЬНО-
ТЕХНІЧНА
ЕКСПЕРТИЗА

В. В. Скугар-Скварська
Кваліфікаційний сертифікат
Серія АЕ № 004413

М. П. Логачов
Кваліфікаційний сертифікат
Серія АЕ № 000006

Експерти (фахівці): *О. Л. Єрусалімський*

Н. О. Глінська

ДОДАТОК
до експертного звіту № 7-226-21-ЕП/КО від «06» червня 2021 р.
щодо розгляду проектної документації на будівництво
за робочим проектом
«Реконструкція артезіанської свердловини № 3 водозабору № 4 КП ПОР «ПОЛТАВАВОДОКАНАЛ» на території Абазівської сільської ради Полтавського району Полтавської області»

Робочий проект «Реконструкція артезіанської свердловини № 3 водозабору № 4 КП ПОР «ПОЛТАВАВОДОКАНАЛ» на території Абазівської сільської ради Полтавського району Полтавської області» розроблений у 2021 році ТОВ «ОМЕГА ВЕСТ ТРЕЙД» (03191, м. Київ, вул. Василя Касіяна, 10), ГІП – Ліфанов О. М. (кваліфікаційний сертифікат: Серія АР № 003628 від 25.09.2012, свідоцтво про підвищення кваліфікації № 00152 від 30.11.2017), на замовлення КОМУНАЛЬНОГО ПІДПРИЄМСТВА ПОЛТАВСЬКОЇ ОБЛАСНОЇ РАДИ «ПОЛТАВАВОДОКАНАЛ» на підставі завдання на проектування, затвердженого замовником.

Згідно з матеріалами робочого проекту реконструкція передбачає заміну технологічного обладнання свердловини на більш ефективне через фізичний знос існуючого технологічного обладнання і трубопроводів.

За розрахунком, наведеним у матеріалах робочого проекту, погодженим замовником, об'єкт будівництва відноситься до класу наслідків (відповідальності) СС2.

До обсягів робіт за робочим проектом входить:

- заміна насосного агрегату ЕЦВ 16-375-175 на новий насосний агрегат 270 SX 370/2 DR 10 з двигуном P 10150T(PE2+PA, PT 100, mechanical seal) та шафою керування AQUA STAR grand 1-3-110-1 DOA виробництва фірми «Енергозберігаючі технології» (Україна);
- заміна водопідйомного трубопроводу зі сталі на склопластикові труби, які постачаються в комплекті з фланцями;
- в існуючій технічній камері (над свердловиною) та у виробничому приміщенні передбачається заміна застарілого трубопроводу та арматури на нові;
- для обліку споживання води встановлюється лічильник з функцією передачі даних;
- для видалення повітря, передбачається встановлення вантуза Ø200 мм;
- для контролю та передачі інформації про рівень тиску в трубопроводі, передбачається влаштування датчика тиску.

На території артезіанської свердловини № 3 водозабору № 4 існують:

- трансформаторна підстанція;
- свердловина № 3 (технологічна камера);
- камера перемикання.

Рельєф ділянки – спокійний, спланований, має невеликий ухил з півдня на північ.

Абсолютні відмітки поверхні землі коливаються в межах від 92.50 до 92.28 м.

Територія площею 0,3614 а огороджена по периметру.

Асфальтобетонні заїзд на територію та проїзд до свердловини – існуючі. Вся територія вкрита трав'яним газоном.

Організація рельєфу території залишається без змін.

Згідно із завданням на проектування проектом передбачені роботи тільки із заміни технологічного обладнання, без втручання в несучі конструкції, без зміни геометричних розмірів та їх функціонального призначення.

Проектом передбачається технічне переобладнання системи живлення насосної свердловини № 3 водозабору № 4. Замість існуючого насоса, живлення якого виконується на напрузі 3 кВ, застосовується сучасний насос із плавним пуском та живленням на напругу 0,4 кВ.

Проектом передбачається реконструкція існуючої ТП-6/3 кВ:

- виконується заміна всіх комірок в РУ-6 кВ (дві лінійні та одна трансформаторна) на нові, типу КСО-206;
- виконується заміна існуючого масляного трансформатора потужністю 630 кВА на напругу 6/3 кВ на новий масляний трансформатор потужністю 250 кВА на напругу 6/0,4 кВ;
- виконується новий контур заземлення ТП-6/0,4 кВ.

Живлення РУ-6 кВ ТП-6/0,4 кВ виконується від існуючої опори № 4 на ПЛ-6 кВ «Свердловина № 5» та від існуючої опори № 9 на ПЛ-6 кВ «Свердловина № 2-3». Існуючі опори № 4 та № 9 замінюються на нові та облаштовуються роз'єднувачами, обмежувачами перенапруги та кабельними муфтами.

Проектом передбачається заміна існуючого масляного вимикача в комірці № 9 у РУ-6 кВ «Водозабір № 4» на вакуумний вимикач типу ВВ/TEL-10-12,5/630.

Живлення РУ-6 кВ ТП-6/0,4 кВ виконується існуючими кабелями марки АСБ-6 перерізом 3 × 50 мм^2.

Розрахункове навантаження свердловини № 3 становить 123 кВт, III категорія за надійністю електропостачання.

У проекті передбачена шафа керування насосом, яка встановлюється у приміщенні керування, живлення якої виконується від РУ-0,4 кВ існуючої ТП-6/0,4 кВ кабелем марки ВБбШв-1 перерізом 3 × 150 + 1 × 70 мм^2.

Живлення електроосвітлення та електрообладнання у приміщенні керування виконується кабелями з мідними жилами з ізоляцією, яка не поширює горіння, має помірну димоутворювальну здатність та є малонебезпечною за токсичністю продуктів горіння, типу ВВГнгд.

Проектом передбачається автоматизація роботи технологічного обладнання насосної та передача технологічних та електричних параметрів роботи обладнання насосної станції до диспетчерського пункту з метою моніторингу, аналізу та дистанційного керування.

У проекті надані принципові рішення щодо організації будівництва.

Комплекс робіт з переоснащення свердловини виконуватиметься за допомогою піднімального устаткування УПТ1-50.

Будівельні роботи виконується вручну за допомогою засобів малої механізації.

Монтажні роботи виконуються за допомогою автомобільного крана вантажопідйомністю 10 т.

Тривалість будівництва становить 1,5 міс., в тому числі підготовчий період – 0,2 міс.

Проектом передбачені заходи, регламентовані нормативними актами щодо забезпечення санітарно-епідеміологічного благополуччя населення.

У відповідності до вимог п. 12.21 ДБН 2.5-74:2013 для систем питного водопостачання запроектовані труби та матеріали відповідно до п. 3.11 ДСанПіН 2.2.4-171-10 «Гігієнічні вимоги до води питної, призначеної для споживання людиною».

У складі робочого проекту розроблений розділ «Оцінка впливів на навколишнє середовище» (ОВНС), у якому визначено, що внаслідок проектованої діяльності вплив на всі компоненти навколишнього середовища не змінюється у порівнянні з існуючим станом.

При реконструкції технологічного обладнання свердловини № 3, в частині виконання робіт із заміни насосного обладнання та його електроживлення рівень забезпеченості пожежної та техногенної безпеки діючого об'єкта не погіршується.

У проекті прийняті технічні рішення, регламентовані нормативними актами з охорони праці, що забезпечують безпечну експлуатацію об'єкта.

Заміна існуючого морально застарілого обладнання артсвердловини – арматури, трубопроводів, насоса на новий енергоефективний із системою керування та встановлення лічильника води з функцією передачі даних забезпечать енергозбереження та енергоефективність об'єкта.

Заявлена кошторисна вартість, передбачена наданою кошторисною документацією, у поточних цінах станом на 22 квітня 2021 року складала 10 056,277 тис. грн, у тому числі:

будівельні роботи – 2 266,658 тис. грн;

устаткування, меблі, інвентар – 5 823,061 тис. грн;

інші витрати – 1 966,558 тис. грн.

За результатами розгляду кошторисної документації та зняття зауваг установлено, що зазначену документацію, яка враховує обсяги робіт, передбачені робочим проектом, складено згідно з вимогами ДСТУ Б Д.1.1-1:2013 «Правила визначення вартості будівництва».

Загальна кошторисна вартість будівництва в поточних цінах станом на 27 липня 2021 року складає 8 289,452 тис. грн, у тому числі:

будівельні роботи – 1 570,083 тис. грн;

устаткування, меблі, інвентар – 5 091,521 тис. грн;

інші витрати – 1 627,848 тис. грн.

Експертиза проведена за напрямами, зазначеними у 8.6 ДСТУ 8907:2019 «Настанова щодо організації проведення експертизи проектної документації на будівництво».

При цьому у відповідності до 8.6.9 зазначеного стандарту до проведення експертизи проектної документації не залучались експерти з питань ядерної і радіаційної безпеки та експертиза за цим напрямом не проводилась, оскільки об'єкт не призначений для поводження з радіоактивними матеріалами та відходами від них.

У процесі розгляду затверджувальної частини робочого проекту за зауваженнями ТОВ «Українська будівельно-технічна експертиза», проектною організацією за погодженням із замовником у проект внесені зміни та доповнення.

Відповідальність за внесення змін в усі примірники робочого проекту покладається на генпроектувальника та замовника.

Головний експерт проекту, відповідальний експерт — ***Т. І. Малічева***
Кваліфікаційний сертифікат
Серія АЕ № 004776

Відповідальні експерти:

Н. А. Гаврилова
Кваліфікаційний сертифікат
Серія АЕ № 004725

О. А. Шевчук
Кваліфікаційний сертифікат
Серія АЕ № 004411

О. І. Ващенко
Кваліфікаційний сертифікат
Серія АЕ № 004724

Г. Ф. Богослова
Кваліфікаційний сертифікат
Серія АЕ № 004249

М. В. Гїжа
Кваліфікаційний сертифікат
Серія АЕ № 004415

В. М. Якименка
Кваліфікаційний сертифікат
Серія АЕ № 004766

О. М. Дуброва
Кваліфікаційний сертифікат
Серія АЕ № 004774

В. В. Скугар-Скварська
Кваліфікаційний сертифікат
Серія АЕ № 004413

М. П. Логачов
Кваліфікаційний сертифікат
Серія АЕ № 000006

Експерти (фахівці):

О. Л. Єрусалімський

Н. О. Глінська

ТОВ «ОМЕГА ВЕСТ ТРЕЙД»

Замовник: Комунальне підприємство Полтавської обласної ради «Полтававодоканал»

Шифр: 1Е/030321/ТАО

«Реконструкція артезіанської свердловини №3 водозабору №4 КП ПОР «ПОЛТАВАВОДОКАНАЛ» на території Абазівської сільської ради Полтавського району Полтавської області»

РОБОЧИЙ ПРОЕКТ

Том 1

Загальна пояснювальна записка

1Е/030321/ТАО- ЗПЗ

Директор Кобякова І.А.

Гол. інженер проектів Ліфанов О. М.

2021 р.

ЗАГАЛЬНА ПОЯСНЮВАЛЬНА ЗАПИСКА

1. ВИХІДНІ ДАНІ ДЛЯ ПРОЕКТУВАННЯ

Робочий проект «Реконструкція артезіанської свердловини №3 водозабору №4 КП ПОР «ПОЛТАВАВОДОКАНАЛ» на території Абазівської сільської ради Полтавського району Полтавської області» розроблений у відповідності з вихідними даними:

- Технічного завдання на розробку проектно-кошторисної документації;
- Нормативно-правових документів, що діють на території України і мають відношення до розміщення, проектування, будівництва та експлуатації даного об'єкту.

Замовник робочого проекту – КП ПОР «Полтававодоканал».

Виконавець робочого проекту (генеральний проектувальник) – **Товариство з обмеженою відповідальністю «Омега Вест Трейд»** (надалі ТОВ «Омега Вест Трейд»).

Проект включає пояснювальну записку, робочі креслення.

Згідно ДБН В.1.2-14:2018 об'єкт проектування належить до класу наслідків СС2.

2. КОРОТКА ХАРАКТЕРИСТИКА ОБ'ЄКТУ

Даним робочим проектом передбачається модернізація свердловини №3 водозабору №4 КП ПОР «Полтававодоканал» з метою технічного переоснащення застарілого обладнання та трубопроводів.

Ділянка свердловини розташовується на території Абазівської сільської ради Полтавського району Полтавської області та призначена для водопостачання об'єктів споживання питної води КП ПОР «Полтававодоканал».

Зона санітарної охорони існуюча і витримана згідно підрозділу 15.2.2 ДБН В 2.5 – 74.2013 «Водопостачання. Зовнішні мережі та споруди. Основні положення проектування».

						1Е/030321/ТАО-ПЗ		
Змін	Кіл.	Лист	№докум.	Підпис	Дата	Пояснювальна записка	Стадія	Аркуш	Аркушів
Перевірив		Юльков					РП	1	1
Розробив		Шаго					ТОВ «Омега Вест Трейд»		

Підпис і дата | Інв. № дубл. | Взам. інв. №

Технічна характеристика існуючої свердловини №3, водозабору №4

Глибина статичного рівня – 80 м.;
Глибина динамічного рівня – 100 м.;
Заглиблення існуючого насосу 101 м.;
Насос – ЕЦВ 16-375-175
Дебіт – 200 $м^3$/год;
Потужність – 250 кВ;

Існуюче електрообладнання свердловини знаходиться в цегляній існуючій павільйон операторної, яка розміщується поряд із камерою свердловини.

3. ДАНІ ІНЖЕНЕРНИХ ВИШУКУВАНЬ

Згідно завдання на проектування інженерні вишукування не виконуються.

В районі будівництва: середньорічна багаторічна (+8°С); середня за саму холодну п'ятиденку (-24°С) і самої холодної доби (-29°С). Абсолютна мінімальна температура (-39°С) і максимальна температура (+39°С).

Середньорічна тривалість періоду з температурою повітря нижче 10°С) – 101 доби.

Зона вологості району будівництва – помірна, середня відносна вологість повітря:

- найбільш жаркого місяця 61 %,
- найбільш холодного місяця 88 %.

Кількість опадів за рік – 620 мм.

Нормативна глибина сезонного промерзання ґрунтів – 1,0 м.

4. ВІДОМОСТІ ПРО ПОТРЕБИ В ПАЛИВІ, ВОДІ, ТЕПЛОВІЙ ТА ЕЛЕКТРИЧНІЙ ЕНЕРГІЇ, ЗАХОДИ ЩОДО ЕНЕРГОЗБЕРЕЖЕННЯ

Паливо для свердловини не потрібне.

Інформація про потреби в електроенергії зведена в таблицю 1.1.

Таблиця 1.1

№	Назва показника	Одиниця виміру	Кількість
1	Установлена потужність електродвигуна насоса	кВт	110
2	Електрообігрівальні прилади	кВт	2,0

В проекті передбачено використання прогресивного сучасного електроустаткування і матеріалів, які мають високі показники енергоефективності.

Заощадження електроенергії здійснюється завдяки упровадженню енергозберігаючих технологій, а також використанням малоенергоємного устаткування і матеріалів, а саме:

- встановлення сучасних апаратів захисту й керування, які споживають мінімум електроенергії;
- вибір перерізу кабелів з урахуванням мінімальних втрат електроенергії при її передачі;
- застосування сучасних економічних, малоенергоємних світильників та обігрівальних приладів.

5. ВІДОМІСТЬ ПРО ЧЕРГОВІСТЬ БУДІВНИЦТВА ТА ПУСКОВІ КОМПЛЕКСИ

У відповідності з завданням на проектування об'єкту виділення черг та пускових комплексів не передбачається.

6. ВІДОМОСТІ ПРО ІНЖЕНЕРНИЙ ЗАХИСТ ТЕРИТОРІЙ І ОБ'ЄКТІВ

Згідно з завданням на проектування вимоги до інженерного захисту території і об'єктів відсутні. Так як об'єкт існуючий, а реконструкція проводиться в межах існуючої будівлі, заходи з інженерного захисту території не розробляються.

1-1
М 1:50

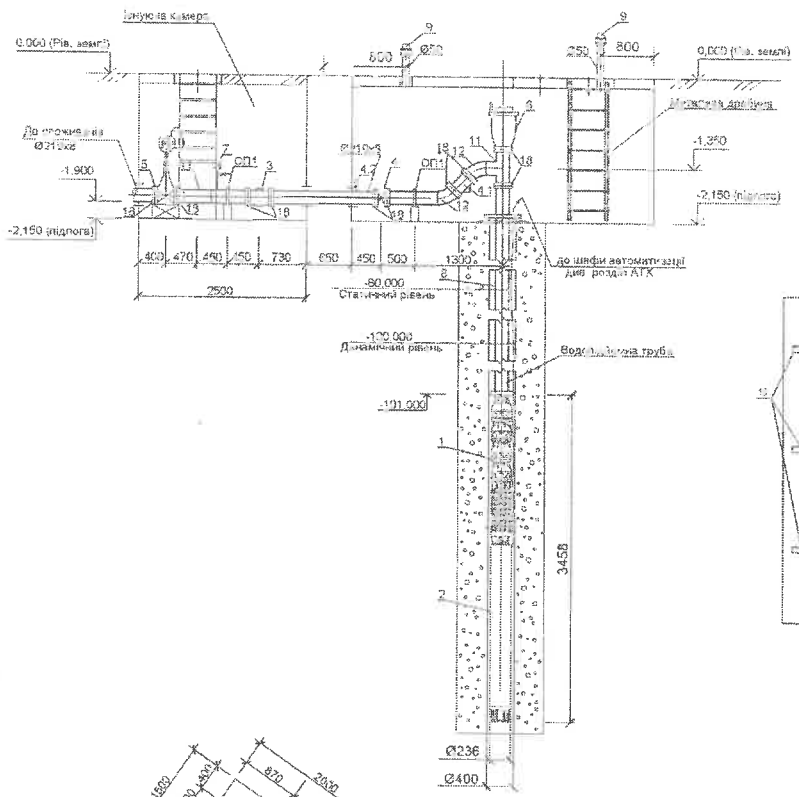

Металева драбина

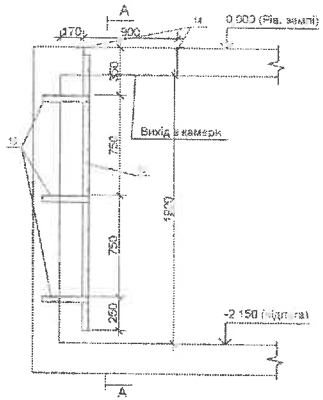

А-А

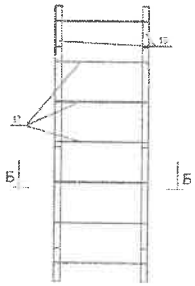

Б-Б

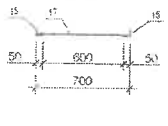

План свердловини №2
М 1:50

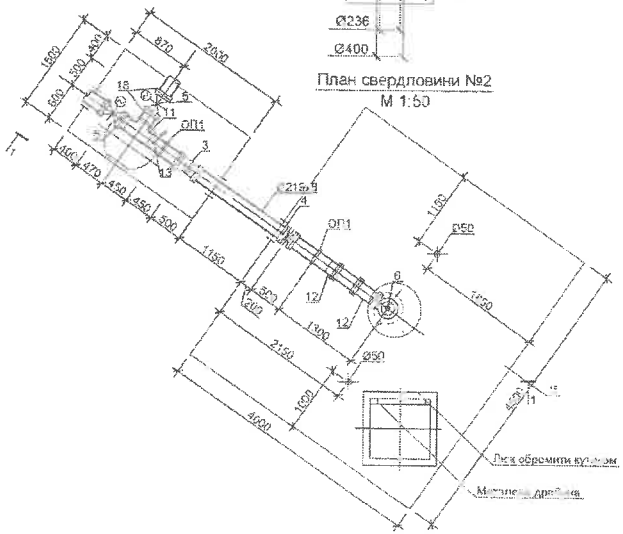

Специфікація

Марка поз.	Позначення		Кіл.	Маса од., кг	Прим.
1, 2	Насос	Насос занурювальний			
	ЦГВ 5-70-70 (2 ЕДК 10 з частотним	Q=300м³/год; H=95м.в.ст. шт	[illegible]	538.0	
	P 16.1577 (PE3+PA, PT 100,				
	Electrical seal)				
3	WAMP Evo R 100	Лічильник з передачею даних			
		Ду 200мм; Qn=400м³/год; T 50°C	[illegible]	42.6	
4	FAF 2000	Клапан зворотній двоступеневий шт			
		Ду 200; Ру 1.6 МПа; t=130°С шт	1	14.1	
4.1	FAF 2000	Фільтр фланцевий чавунний			
		Ду 200; Ру 1.6 МПа; шт	1	89.5	
4.2	ОВЕН ПД100-ДИ0.4-111-1.0	Датчик тиску ВП1=0.04МПаб шт	1		
5	FAF 6000E	Засувка з гумовим клином			
		та електроприводом			
		Ду 200; Ру 1.6 МПа; шт	2	91.0	
6	FAF 7340	Поступний бантуз Ду 200; шт	1	77.0	
7	МП - 1.6 - 100 - 1.0МПа	Манометр промисловий вибрац.			
		100мм, град. 0-1.0МПа. шт	1		
8	ТОВ "Склопластикові труби"	Труби склопластикові фланцеві			
	ЗВК 1.000 СБ	Ø200мм, L=10м шт	9		
	ЗВК 1.000 СБ	Ø200мм, L=5м шт	2		
9		Дефлектор круглий	2	2.60	
10	Ø219х6 ДСТУ 17375-2001	Труби сталеві електрозварні			
	Ø20 ст ГОСТ 10705-80				
		Ø219х6 п.м	4.4	41.6	
11	Т 219х8	Трійник сталевий Ø200, 90°			
	ДСТУ ГОСТ 17375-2001				
	Т 90 - 219х8	шт	2	29.0	
12	В 45-219-8	Відвід сталевий крутовигнутий			
	ДСТУ ГОСТ 17375-2001	Ø200, 45° шт	2	5.0	
13	ЗК4-2/5.00-00	Закладна деталь з краном			
		шт	2		
ОП1	219-Х5-В	Опора корпусна рухома на			
	ОСТ 36-145-88	Ду 200. шт	2	13.4	
14	ГОСТ 8509-93	Кутик 50х50х5 м.п.	4,4	3,77	13,50
		Металева драбина			
15	ГОСТ 8509-93	Кутик 50х50х5 м.п.	4,2	3,77	15.83
16	ГОСТ 8509-93	Кутик 50х50х5 L=420	6	1,58	9,48
17	ГОСТ 5781-82	Ø10 А240С L=670	7	0,413	2,891
18	Фланець 1-200-16 Ст. 25	Фланець стальний плоский			
	ГОСТ 12820-80	шт	13	10.1	

Примітка:
1. Зварювання елементів металевих конструкцій передбачено електродуговим зварюванням електродами марки ОЗМ-5 (ГОСТ 9467-75, висота шва-5 мм або по товщині зварюваних елементів, довжина шва - по периметру дотикання зварюваних елементів.
2. Всі металеві елементи очистити до ступеня очищення 3 по ГОСТ 9.402-80, погрунтувати (грунт ГФ 021 за ГОСТ 25129-82) і пофарбувати двома шарами емалі ПФ 115 С за ГОСТ 6465-76.
3. Металеві елементи поз. 10 заглибити в стіну на 200 мм

Зм.	Кільк.	Арк.	№док.	Підпис	Дата
Розробив		Шкар			
Перевірив		Кожеко			

1ЕА030321/ТАО -ТХ

Реконструкція [illegible] ПОТ "СОЛТАВМОСТ КМДП" на території АТ "[illegible]" по вул. [illegible] м. Київ

Свердловина №3 Водозабір №4	Стадія	Аркуш	Аркушів
	РП	1	1
План свердловини №3. Розріз 1-1.	ТОВ "Омега Вест Трейд" м. Київ		

Відомість робочих креслень основного комплекту

Аркуш	Найменування	Примітка
1	Загальні дані за робочими кресленнями	
2	Свердловина №4. План. Роз[illegible] 1-1	

Відомість документів на які посилаються та які додаються

Позначення	Найменування	Примітка
	Документів на які посилаються	
Каталог «SAER»	Насосне обладнання	
ГОСТ 10704-91	Труби сталеві, електрозварні	
ЗВК 1.000 СБ	Труби склопластикові	
ДСТУ ГОСТ 17375/0/8-2003	Деталі трубопроводів безшовні приварні з вуглецевої і низьколегованої сталі	
ГОСТ 12820-80	Фланці сталеві плоскі приварні	
ГОСТ 7798-70*	Болти	
ГОСТ 5915-70*	Гайки	
	Документи які додаються	
1О/040220/ТАО-ТХ.С	Специфікація обладнання, виробів і матеріалів	

Технічні рішення, прийняті в робочому проекті, відповідають вимогам екологічних, санітарно-гігієнічних, пожежних та інших діючих норм і правил, і забезпечують безпечну для здоров'я людей експлуатацію об'єкта при дотриманні заходів, передбачених робочим проектом.

ГІП Ліфанов О.М.

Загальні вказівки.

1. Підстава для розробки робочої документації.

Робоча документація розроблена на основі завдання на проектування, а також слідуючих документів:
1) ДБН В.2.5-74-2013 «Водопостачання. Зовнішні мережі та споруди»;
2) ДСТУ-Н Б В.2.5-68:2012 «Настанова з будівництва, монтажу та контролю якості трубопроводів зовнішніх мереж водопостачання та каналізації».

2. Робочі креслення розроблені відповідно до чинних норм, правил і стандартів.

3. Короткий опис реконструкції.

3.1. Даним робочим проектом проводиться реконструкція свердловини №3 водозабору №4 КП ПОР «Полтававодоканал».

3.2. Робочим проектом передбачається заміна в свердловині існуючого насоса ЕЦВ 16-375-175 на насос "Rapid" 270 SX 370 /2 DR 10 продуктивністю Q=300м³/год; H=95м в.ст. з двигуном Р 10150Т N=110кВт; U=400В та шафою керування AQUA STAR, а також водопідйомного трубопроводу із сталі Ø219 (існуючий) на склопластикові труби, які постачаються в комплекті із фланцями.

3.3. В існуючій технічній камері (над свердловиною) та в павільйоні операторної передбачається заміна застарілого трубопроводу та трубопровідної арматури на нову, а саме: клапан зворотній міжфланцевий Ø200; засувки Ø200 з прогумованим клином фірми «FAF» та електроприводом. Перед лічильником встановити фільтр.

3.4. Для обліку споживання води, передбачається встановлення лічильника з імпульсним виходом WMAP EVO з функцією передачі даних.

3.5. Для видалення повітря, передбачається установка вантуза Ø200 фірми «FAF».

4. Вимоги до прокладки та монтажу трубопроводів.

4.1. Водопідйомний трубопровід передбачити із склопластикових труб в комплекті із фланцями Ø200 серії ЗВК 1.000 СБ.

4.2. Склопластикові труби постачаються фірмою ООО «Стеклопластиковые трубы» відрізами по 10м. Товщину трубопроводів визначає фірма постачальник ООО «Стеклопластиковые трубы».

4.3. Трубопроводи в технічній камері та в павільйоні операторній виконати із сталевих електрозварних труб Ø219х8 по ГОСТ 10704-91.

4.4. Сталеві трубопроводи в камері та операторній пофарбувати олійною фарбою по ГОСТ 8292-85 по грунтовці ГФ-021 (двічі).

4.5. Роботи виконовати згідно ДСТУ-Н Б В.2.5 - 68:2012.

5. Перелік видів робіт для яких необхідне складання актів на приховані роботи.

5.1. Очищення внутрішньої поверхні сталевих труб від іржі.
5.2. Дезинфекція трубопроводів
5.3. Гідравлічне випробування трубопроводів.
5.4. Випробування насосного обладнання.

Зм.	Кільк.	Арк.	№Док.	Підпис	Дата
Розробив		Шкед			
Перевірив		Юзьков			

1Е/030321/ТАО -ТХ

Реконструкція артезіанської свердловини №3 водозабору №4 КП ПОР "ПОЛТАВАВОДОКАНАЛ" на території Абазіївської сільської ради Полтавського району Полтавської області

Свердловина №3 Водозабір №4	Стадія	Аркуш	Аркушів
	РП	1	2
Загальні дані за робочими кресленнями	ТОВ "Омега Вест Трейд"		

Формат А3

Інд.№ оригін. | Підпис та дата | Замість Інв.№ | Інв.№ дубл.

Позиція	Найменування та технічна характеристика	Тип, марка, позначення документа, опитувального листа	Код обладнання, виробу, матеріалу	Завод-виготовлювач	Одиниця вимірювання	Кількість	Маса одиниці, кг	Примітка
1	2	3	4	5	6	7	8	9
	Свердловина №4:	"Panelli"						
	Насос занурювальний Q=300м /год; H=96м.в.ст.	"Panelli"270 SX 370 /2 DR 10 з двигуном P 10150T/PE2+PA, PT 100, mechanical seal)			шт	2	508.0	1 на склад
	Двигун до насоса N=110кВт; U=380В							
	Шафа керування насосом				шт	1		
	Лічильник з передачою данних Ø200; Qn=400м³/год; T=50°C	WMAP EVO R160		Maddalena	шт	1	42.6	
	Датчик тиску ВПИ=0.04МПаб	ОВЕН ПД100-ДИ0,4-111-1,0			шт	1		
	Фільтр фланцевий, чавунний Ø200; Ру=1.6 МПа	FAF 2500		FAF VANA	шт	1	89.5	
	Клапан зворотній, двостулковий Ø200; Ру=1.6 МПа; T=130°C	FAF 2350		FAF VANA	шт	1	14.1	
	Засувка чавунна, фланцева з прогумованим клином та електроприводом Ø200; Ру=1.6 МПа; T=130°C	FAF 6000E		FAF VANA	шт	2		
	Електропривід Ø200; N=1.25кВт; U=380В				шт	2		
	Повітряний вантуз Ø200; Ру=1.6 МПа	FAF 7340		FAF VANA	шт	1	77.0	
	Манометр промисловий цифбл. 100мм, град. 0-1.0МПа	МП - 1.6 - 100 - 1.0МПа			шт	1		
	Закладна деталь з краном	ЗК4-275.00-90			шт	2		

Погоджено

Зам. інв. №

Підпис і дата

Інв. № оригін.

Зм.	Кільк.	Арк.	№Док.	Підпис	Дата
Розробив		Шевд			
Перевірив		Юськов			

1Е/030321/ТАО -ТХ.С

Реконструкція артезіанської свердловини №3 водозабору №4 КП ПСР "ПОЛТАВАВОДОКАНАЛ" на території Абазівської сільської ради Полтавського району Полтавської області

Свердловина №3 Водозабір №4	Стадія	Аркуш	Аркушів
	РП	1	3

Специфікація обладнання, виробів і матеріалів

ТОВ "Омега Вест Трейд"

Топографо-геодезична зйомка

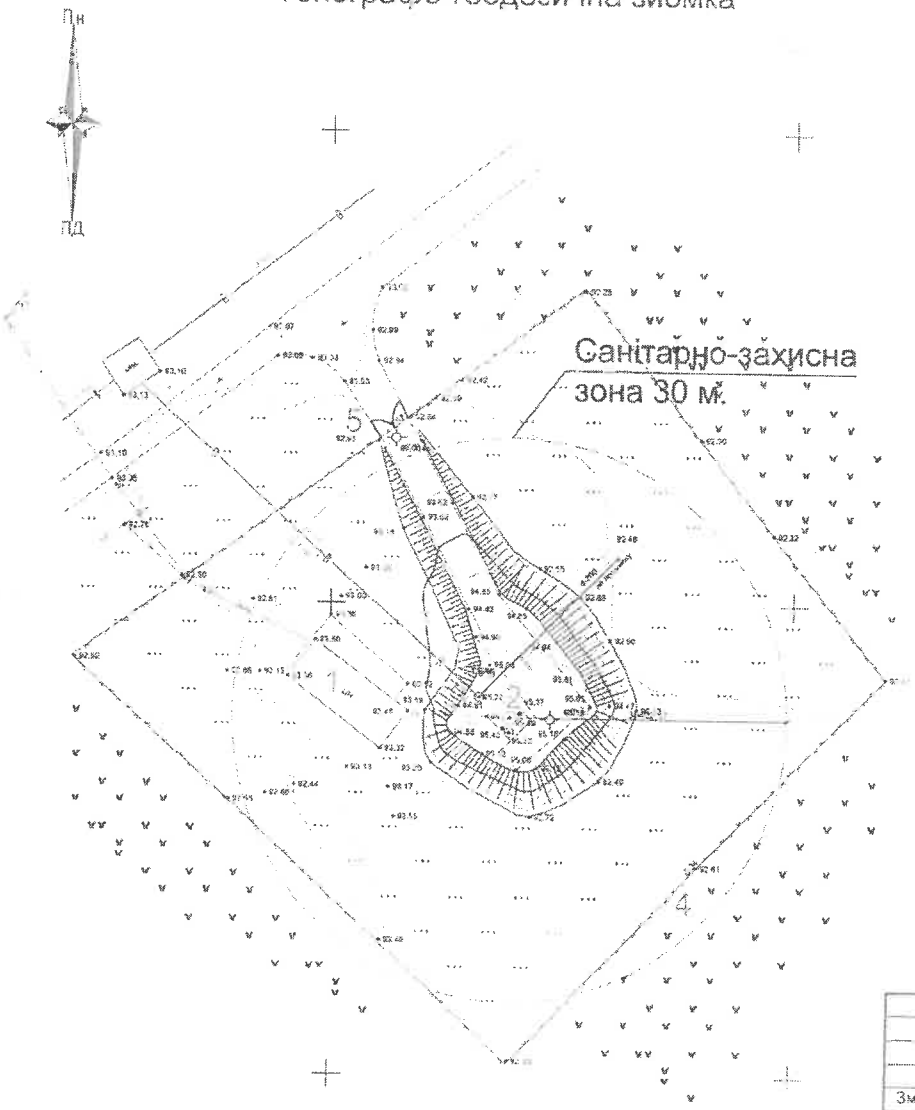

Експлікація будівель та споруд

№ на плані	Найменування	Площа м²	Примітки
1	Трансформаторна підстанція		існ.
2	Свердловина №3 водозабору №4(технологічна камера)		існ.
3	Камера перемикання		існ.
4	Огорожа		існ., $P_{заг}$= 242 м.
5	В'їздні ворота		існ.

Техніко-економічні показники

Найменування	Показник до реконструкції	Показник після реконструкції	Одиниці виміру
Площа ділянки	0,3614	0,3614	га
Площа твердого покриття	703,65	703,65	м²
Площа озеленення	2910,35	2910,35	м²
Площа забудови	74,75	74,75	м²

Зм	Кільк.	Арк.	№док.	Підпис	Дата	1Е/030321/ТАО-ГП		
						Реконструкція артезіанської свердловини №3 водозабору №4 КП ПОР «ПОЛТАВАВОДОКАНАЛ» на території Абазіївської сільської ради Полтавського району Полтавської області		
Розробив		Юзьков				Свердловина №3 водозабору №4	Стадія	Аркуш	Аркушів
Перевірив		Шевд					РП	3	3
						Креслення розпланування М 1:500	ТОВ "Омега Вест Трейд"		

Погоджено

Замість Інв. №

Підпис та дата

Інв. № оригін.

І. ВОДОПОСТАЧАННЯ

Заходи із зниження питомих витрат, а також втрат ресурсів (підпункт 1.1)

Технічне переоснащення резервного насосного обладнання насосної станції 4-го водозабору КП ПОР "Полтававодоканал" по вул.Сонячна в с.Абазівка, Полтавського р-ну, Полтавської обл.

(1.1.2)

Техніко-економічне обгрунтування необхідності та доцільності впровадження заходу

Вартість заходу :		**6 460,65**	**тис.грн**
в тому числі плановий період (2022 рік)	**3 862,40**	**тис.грн.**	
на 2023 рік	**2 598,25**	**тис.грн.**	

Даний захід передбачає скорочення витрат на електроенергію та підвищення ефективності роботи насосної станції II-підйому водозабору № 4 по вул.Сонячній в с.Абазівка Полтавського району.

На даний час в існуючий підвищувальній насосній станції встановлено 4 насосних агрегати:

- на фундаменті №1 - типу Д630-90 (Q=630 м^3/год, H=90м, N=250кВт, n=1485об/хв, введений в експлуатацію у 1992 році;
- *на фундаменті №2 - типу Д1600-90 резервний (Q=1600 м^3/год, H=90м, N=630кВт, n=1485об/хв, введений в експлуатацію у 1988 році;*
- на фундаменті №3 - типу Д630-125Б (Q=500 м^3/год, H=82м, N=630кВт, n=1500об/хв, введений в експлуатацію у 2003 році;
- на фундаменті №4 - типу ЦН400-105 (Q=400 м^3/год, H=105м, N=200кВт, n=1485об/хв, введений в експлуатацію у 2008 році;

За 2019 рік насосною станцією було перекачено 5 916,130 тис.м3, витрачено електроенергії - 2 313 312 кВт, резервний насос №2 не задіяний.
За 2020 рік насосною станцією було перекачено 5 869.802 тис.м3, витрачено електроенергії - 2 626 036 кВт, резервний насос №2 не задіяний.

Впровадження цього заходу передбачає заміну *резервного насосного агрегату № 2 типу Д1600-90 з електродвигуном 630кВт* на новий горизонтальний одноступінчатий насос двостороннього всмоктування типу **Standart SDS 300-700** з **електродвигуном 315кВт** на сталевій рамі та шафою керування типу Aqua Star Solo 1-3-315-1D00-F5 із частотним перетворювачем.

Що дозволить істотно зменшити затрати електоенергії, підвищити ефективність та надійність роботи насосної станції II-підйому водозабору № 4, та забезпечити безперебійне водопостачання споживачів міста Полтави вцілому.

Розрахунок ефективності впровадження заходу

Показники	Од. виміру	Значення
Вартість заходу	тис.грн.	6 460,65
Подано води в мережу діючими насосами в 2020 році	тис.м3	5 869,8
Спожито електричної енергії діючими насосами в 2020 році	тис.кВт.год	2 626,0
Питомі витрати електроенергії діючими насосами	кВт.год/м3	0,447
Питомі витрати електроенергії сучасним насосом (315 кВт.год/ 900м3)	кВт.год/м3	0,350
Споживання електричної енергії сучасним насосом, рік	тис.кВт.год	2054,4
Економія електроенергії у натуральному виразі	тис. кВт/год./рік	**571,60**
Тариф на електроенергію II класу напруги в червні 2021 року (без ПДВ)	грн.кВт./год.	2,6
Економія електроенергії у вартісному виразі (за тарифами червня 2021 року)	тис.грн./рік	1486,16
Економічний ефект від впровадження	тис.грн./рік	**1486,16**
Строк окупності заходу	місяців	**52,2**

В.о. генерального директора
КП ПОР "ПОЛТАВАВОДОКАНАЛ" М.Ю. ТРЕТЯК

Начальник планово-економічного відділу
КП ПОР "ПОЛТАВАВОДОКАНАЛ" О.В. НЕЧАЙ

Заст. начальника ВТВ
КП ПОР "ПОЛТАВАВОДОКАНАЛ" М.В.АНТОНОВИЧ

Товариство з обмеженою відповідальністю
ТОВ «ОМЕГА ВЕСТ ТРЕЙД»

Замовник: Комунальне підприємство Полтавської обласної ради «ПОЛТАВАВОДОКАНАЛ».

«Технічне переоснащення резервного насосного обладнання насосної станції 4-го водозабору КП ПОР «ПОЛТАВАВОДОКАНАЛ» по вул. Сонячна в с. Абазівка, Полтавського р-ну, Полтавської обл.»

РОБОЧИЙ ПРОЕКТ
Том 1

Пояснювальна записка
Технологічні рішення
Мережі Електропостачання

1Е/300321/ТАО –ПЗ
1Е/300321/ТАО –ТХ
1Е/300321/ТАО –ЕП

Директор **І.А. Кобякова**

Головний інженер проекту **О. М. Ліфанов**

2021

Інв. № п.п. | Підпис та дата | Взам. інв. №

ВІДОМІСТЬ РОБОЧИХ КРЕСЛЕНЬ ОСНОВНОГО КОМПЛЕКТУ

№ п/п	Найменування	Примітка
1	Загальні дані	
2	План на позн . 0,000 на момент обстеження	
3	План на позн 0,000.	
4	Розріз 1-1. Розріз 2-2. Принципова схема ВНС	
5	Насос SDS 300-700.	

ВІДОМІСТЬ ДОКУМЕНТІВ, НА ЯКІ ПОСИЛАЮТЬСЯ І ЯКІ ДОДАЮТЬСЯ

Позначення	Найменування	Примітка
	Документи, на які посилаються	
Серія 4.904-69	Деталі кріплення санітарно-технічних приладів і трубопроводів	
ГОСТ 17378-2001	Деталі трубопроводів безшовні приварні з вуглецевої і	
	низьколегованої сталі. ПЕРЕХОДИ	
ГОСТ 10704-91	Труби сталеві електрозварювальні	
	Документи, які додаються	
1Е/300321/ТАО - ТХ.С	Специфікація	на 2 арк.

Умовні позначення

Найменування	Позначення	
	існуюче	Проектуєме
Засувка		
Зворотний клапан		
Манометр		

Загальні вказівки.

Даний проект розроблений на підставі:
- Завдання на проектування,
- Технічних умов № 2/87 від 02.04.2021р., виданих КП ПОР "ПОЛТАВАВОДОКАНАЛ".

Метою проекту "Технічне переоснащення резереного насосного обладнаня насосної станції 4-го водозабору по вул. Сонячна в с.Абазівка, Полтавського району, Полтавської обл" є підвищення ефективності роботи існуючої водопроздної насосної станції №4 на 4-му водозаборі .

Існуючий стан.

В існуючій насосній станції встановлено 4 насосних агрегата марки :
- Д 630-90 (G = 630 м3/год, H = 90,0 м, N = 250кВт, n = 1480 об/мін) на фундаменті №1
- Д 1600-90(G = 1 600 м3/год, H = 90,0 м, N = 630 кВт, n = 1485об/мін) на фундаменті №2
- H-V-DHV 200-520 PB (G = 650 м3/год, H = 70,0 м, N = 200 кВт, n = 1450об/мін) на фундаменті №3
- ЦН 400-105 (G =400 м3/год, H = 105,0 м, N = 200кВт, n = 1485об/мін) на фундаменті №4

Існуючі всмоктувальна і на напірна лінії обладнані манометрами .

Проектна пропозиція.

Даним проектом передбачене технічне переоснащення існуючої підвищувальної насосної станції II-го підйому 4-го водозабору - встановлення на фундаменті №2 радіального одноступінчатого центробіжного насосу двостороннього входу Standart SDS 300-700 на сталевій рамі та двигуном потужністю 315кВт, IP55, 1000 об/хв Q= 900 м3/год, H= 80м та шафою керування Aqua Star Solo 1-3-315-1D00F5 з частотним перетворювачем.

Насосний агрегат поставляється комплектно з монтажною рамою та встановлюється на фундамент за допомогою анкерних болтів. Розташування анкерних болтів для встановлення насосу дивись аркуш №5.

Насосний агрегат, що монтується обладнуюється засувками із електроприводом, зворотним клапаном та манометрами на всмоктувальній і на напірній лінії.

Технологічні трубопроводи передбачені із сталевих електрозварювальних труб ГОСТ 10704-91 та підлягають масляному фарбуванню в 2 шари по шару грунтовки ГФ-02.

Внутрішнє пожежогасіння вирішується існуючими засобами пожежогасіння - встановленими пожежними кранами.

Зовнішнє пожежогасіння вирішується існуючими пожежними гідрантами. Витрата води на зовнішнє пожежогасіння становить 10 л/сек (табл.6 СНиП 2.04.02-84).

Справність і водовіддачу існуючого пожежного гідранту перевірити з представником СВПЧ. При необхідності виконати ремонт або заміну існуючого ПГ

Вказівка по монтажу.

Монтаж и пусконалагоджувальні роботи виконувати згідно вимог ДБН А.3.2-2-2009 «Охорона праці і промислова безпека в будівництві», а також згідно з інструкціями виробників обладнання. Монтаж, іспит і встановлення насосного агрегату повинна виконувати організація, котра має державну ліцензію на виконання зазначених робіт.

Зм.	Кільк.	Арк.	№ док	Підпис	Дата	1Е/300321/ТАО - ТХ		
						Технічне переоснащення резервного насосного обладнаня насосної станції 4-го водозабору КП ПОР "ПОЛТАВАВОДОКАНАЛ" по вул. Сонячна в с.Абазівка, Полтавського району, Полтавської обл.		
						Підвищувальна насосна станція.	Стадія	Аркуш	Аркушів
							РП	1	5
ГП		Ліфанов				Загальні дані	ТОВ "ОМЕГА ВЕСТ ТРЕЙД"	
Перевірив		Юзьков						
Виконав		Коваленко						

Взам. инв. №

Подпись и дата

Инв. № подл.

План на позн . 0,000
М 1:100

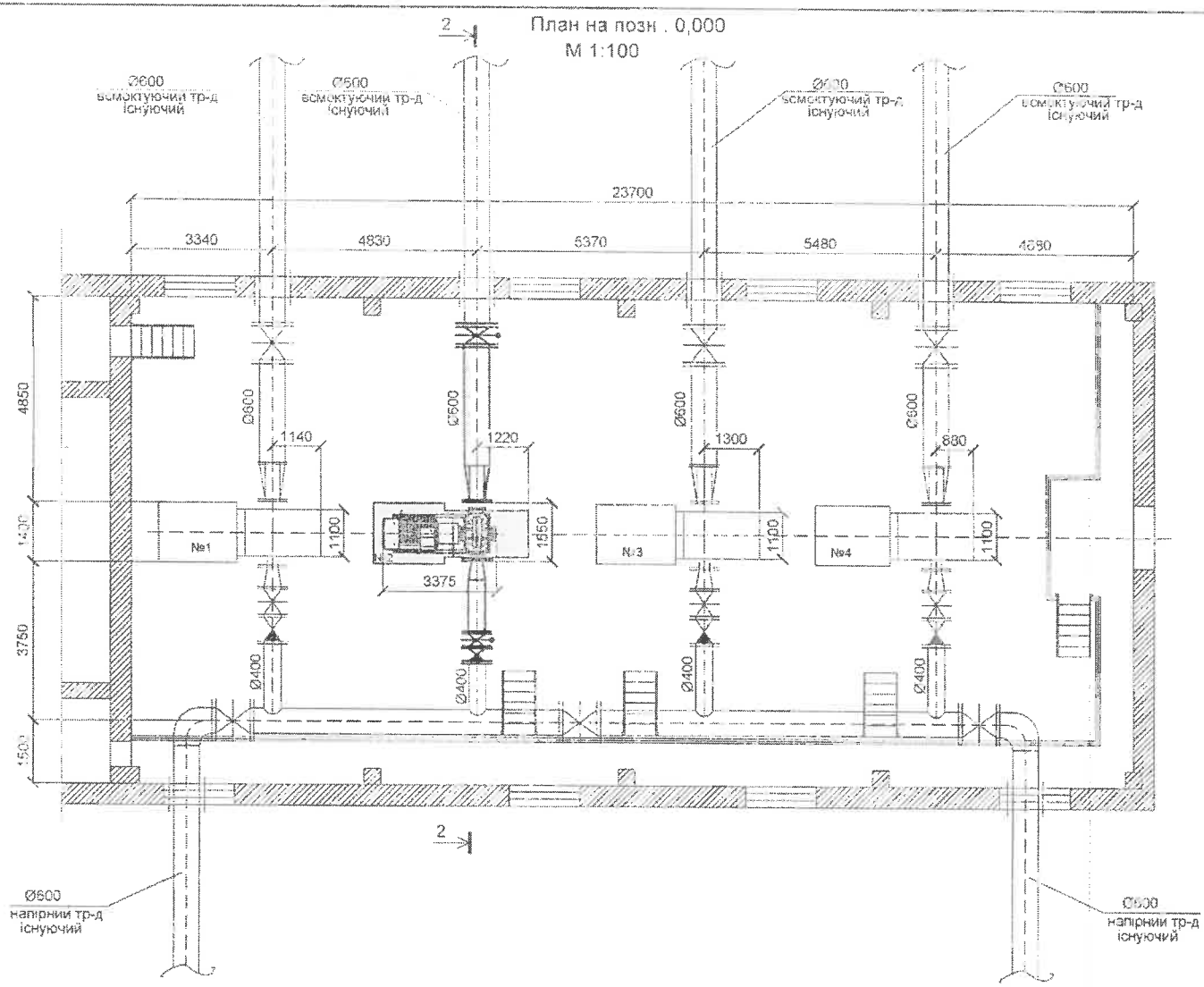

Експлікація існуючого обладнання.

№ агрегату	Марка насосу	Подача м3/год	Напір м	Марка ел.двигуна	Потужність кВт	Робоча напруга двигуна (В/Гц)	Число оборотів об/мин	Примітка
1	2	3	4	5	6	7	8	9
1	Д 630-90	900	630	А4-3554-4У3	250	6,0	1400	існуючий
2	SDS 300-700	900	80	комплект	315	0,4	1000	новий
3	H-V-DHV 200-520 PB	650	650	А4-355К-4У3	200	6,0	1450	існуючий
4	ЦН 400-105	400	400	А4-355-2К-4У3	200	6,0	1450	існуючий

Зм.	Кільк.	Арк.	№док.	Підпис	Дата
ПП		Ліфанов			
Перевірив		Юзьков			
Виконав		Коваленко			

1Е/300321/ТАО - ТХ

Технічне переоснащення резервного насосного обладнання насосної станції 4-го водозабору КП ПОР "ПОЛТАВАВОДОКАНАЛ" по вул. Сонячна в с.Абазівка, Полтавського району, Полтавської обл.

Підвищуеальна насосна станція.

Стадія	Лист	Листів
РП	3	

План на позн . 0,000

ТОВ "ОМЕГА ВЕСТ ТРЕЙД"

Взамін на №

Підпис і дата

На № оригіналу

Вид А
М 1:25

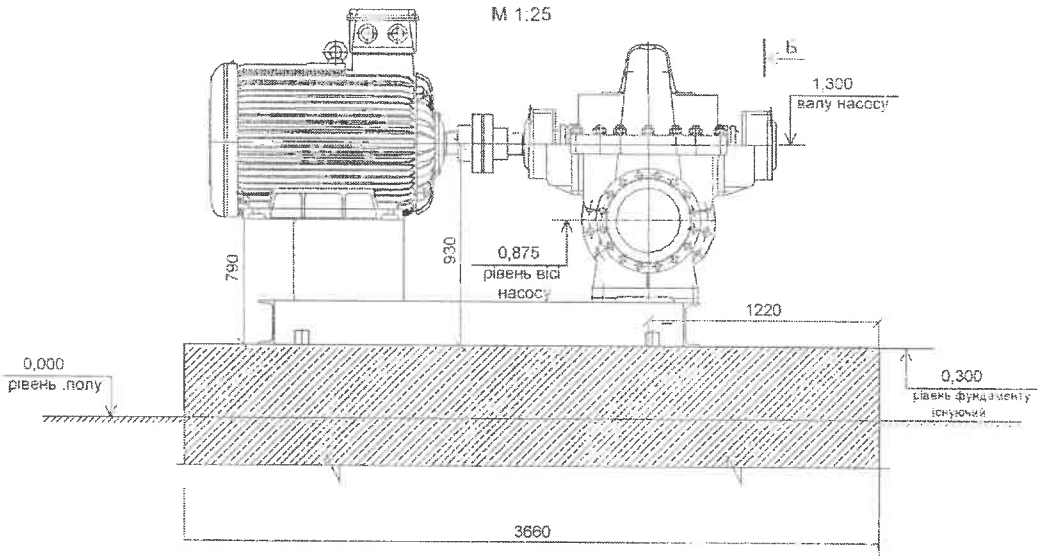

Вид Б
М 1:25

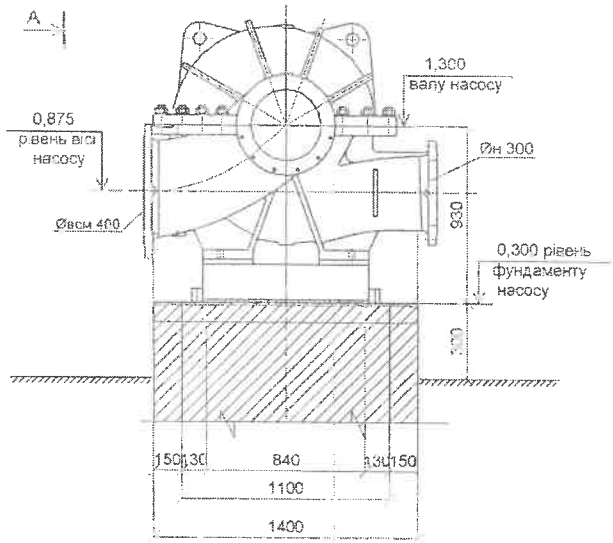

План розташування анкерних болтів на фундаменті
під раму до насосу SDS 300-700
М 1:25

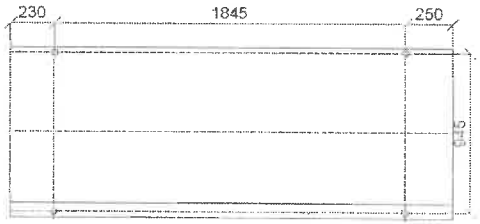

Зм.	Кільк.	Арк.	№док.	Підпис	Дата	1Е/300321/ТАО - ТХ
						Технічне переоснащення резервного насосного обладнаня насосної станції 4-го водозабору КП ПСР "ПОЛТАВАВОДОКАНАЛ" по вул. Сонячна в с.Абазівка, Полтавського району, Полтавської обл.
						Підвищувальна насосна станція. — Стадія: РП; Лист: 5; Листів:
ПП	Ліфанов					Насос SDS 300-700. — ТОВ "ОМЕГА ВЕСТ ТРЕЙД"
Перевірив	Юзьков					
Виконав	Коваленко					

Взамін інв. №
Підпис і дата
Інв. № дубл.

Позиція	Найменування та технічна характеристика	Тип, марка, позначення документа, опитувального листа	Код обладнання, виробу, матеріалу.	Завод-виробник	Одиниця виміру	Кількість	Маса одиниці	Примітка
1	Насос відцентровий одноступінчатий двостороннього всмоктування							
	Standart SDS 300-700 на сталевій рамі та демпфери 315кВт, IP55,1000 об/хв, 400В							
	Q= 900 м3/год, H= 80м та шафою керування шафою керування			ТОВ "ГІДРО-ВАКУУМ УКРАЇНА" проспект Перемоги 87,кор 5, оф.412	компл.	1		
	Aqua Star Solo 1-3-315-1D00F5 з частотним перетворювачем							
2	Фланець сталевий плоский приварний Ду300-16 (1,6)	ГОСТ 12820-80*			шт	1		
3	Фланець сталевий плоский приварний Ду400-16 (1,6)	ГОСТ 12820-80*			шт	3		
4	Фланець сталевий плоский приварний Ду600-16 (1,6)	ГОСТ 12820-80*			шт	2		
5	Засувка чавунна фланцева із гумованим клином під електропривід Ду600 Ру 1,6МПа	FAF6010D.600, тип F4		"FAF" (Туреччина)	шт	1		
6	Засувка чавунна фланцева із гумованим клином під електропривід Ду400 Ру 1,6МПа	FAF6010D.400, тип F4		"FAF" (Туреччина)	шт	1		
7	Зворотний клапан поворотний фланцевий Ду400 Ру 1,6МПа	FAF2280.400		"FAF" (Туреччина)	шт	1		
8	Перехід ексцентричний Ду 600х400	ГОСТ 17378-2001			шт	1		
9	Перехід концентричний Ду 400х300	ГОСТ 17378-2001			шт	1		
10	Відведення 180° Ду400				шт	2		
11	Кран триходовий 1-15-10	ГОСТ 2405-88			шт	2		
12	Манометр ОБМ 1-16				шт	2		
13	Труба сталева електрозварна Ø426х8,0	ГОСТ 10704-91			м	1,00		
14	Труба сталева електрозварна Ø630х8,0	ГОСТ 10704-91			м	3,00		
15	Труба сталева водогазопровідна Ø15х2,8	ГОСТ 3262-91			м	0,50		
16	Масляне фарбування трубопроводів в 2 шари по шару грунтовки ГФ-02.				м²	9,0		
17	Приєднання до існуючого всмоктуючого трубопроводу Ду600				шт	1		
18	Приєднання до існуючого напірного трубопроводу Ду400				шт	1		

Взам. инв. №

Подпись и дата

Инв. № подл.

Зм.	Кільк.	Арк.	№ док	Підпис	Дата
ГІП		Ліфанов			
Перевірив		Юзьков			
Виконав		Ковалєнко			

1Е/300321/ТАО - ТХ.С

Специфікація

Стадія	Аркуш	Аркушів
РП	1	2

ТОВ "ОМЕГА ВЕСТ ТРЕЙД"

ВОДОПОСТАЧАННЯ

Заходи щодо підвищення якості послуг з централізованого водопостачання, з них: (підпункт 1.4)

Технічне переоснащення вузлу водопостачання, РЧВ та насосної станції 2-го підйому у с.Стасі, Диканського р-ну, Полтавської обл.

(1.4.1)

Техніко-економічне обгрунтування необхідності та доцільності впровадження заходу

Вартість заходу : 223,07 тис.грн.

Метою заходу є покращення якості питної води, що подається у розподільчу мережу централізованого водопостачання, її дезинфекції та знезараження, а також доведення якості до показників ДСанПіН 2.2.4-171-10 по мікробіологічним та паразитологічним показникам.

Робочим проектом передбачено улаштування 2-х ультрафіолетових стерилізаторов "Водограй" В-20-01 Q=15,5 м /год в приміщенні насосної станції 2-го підйому.

Залишок вартості робіт, відповідно до проектно-кошторисної документації, передбачених для виконання у 2022 році, для можливості введення в експлуатацію об`єкту, становить 292,950 грн з ПДВ. (придбання і монтаж 2-х УФ стеризаторів по ціні 4,5 тис. євро., по курсу НБУ 30,0 грн. за 1€)

Даний захід передбачає доведення якості питної води до вимог ДСанПіН "Гігієнічні вимоги до води питної, призначеної для споживання людиною", затвердженими наказом Міністерства охоорони здоров`я України від 12.05.2010р. №400.

Від впровадження заходу підприємство ще не отримає економічного ефекту. Тому до зазначеного заходу не додаються показники економічної доцільності його впровадження.

В.о. генерального директора
КП ПОР "ПОЛТАВАВОДОКАНАЛ" М.Ю. ТРЕТЯК

Начальник планово-економічного відділу
КП ПОР "ПОЛТАВАВОДОКАНАЛ" О.В. ПЕЧАЙ

Заст. начальника ВТВ
КП ПОР "ПОЛТАВАВОДОКАНАЛ" М.В.АНТОНОВИЧ

Програмний комплекс АВК - 5 (3.6.0) укр

18_СД_ССР

Форма № 5

КП ПОР «ПОЛТАВАВОДОКАНАЛ»
(назва організації, що затверджує)

Затверджено

В.о.ген.директора Третяк М.Ю.

Зведений кошторисний розрахунок у сумі 292,950 тис. грн.
В тому числі зворотних сум 0 тис. грн.

НАКАЗ №30

(посилання на документ про затвердження)

"16" 04 2021 р.

ЗВЕДЕНИЙ КОШТОРИСНИЙ РОЗРАХУНОК ВАРТОСТІ ОБ'ЄКТА БУДІВНИЦТВА №

Технічне переоснащення вузлу водопостачання, РЧВ та насосної станції 2-го підйому у с.Стасі Диканського району Полтавської області.
(залишок робіт на 2022 рік)

Складений в поточних цінах станом на 27 липня 2021 р.

№ п/п	Номери кошторисів і кошторисних розрахунків	Найменування глав, будинків, будівель, споруд, лінійних об'єктів інженерно-транспортної інфраструктури, робіт і витрат	Кошторисна вартість, тис.грн.			
			будівельних робіт	устаткування, меблів та інвентарю	інших витрат	загальна вартість
1	2	3	4	5	6	7
1	2-1	**Глава 2. Об'єкти основного призначення** Технічне переоснащення вузлу водопостачання, РЧВ та насосної станції 2-го підйому	11,519	207,500	-	219,019
		Разом по главі 2:	11,519	207,500	-	219,019
		Разом по главах 1-7:	11,519	207,500	-	219,019
		Разом по главах 1-8:	11,519	207,500	-	219,019
		Разом по главах 1-9:	11,519	207,500	-	219,019
2	ДСТУ Б Д.1.1-1:2013 Дод. К п.46	**Глава 10. Утримання служби замовника** Кошти на здійснення технічного нагляду (1,5 %)	-	-	3,285	3,285

1	2	3	4	5	6	7
		Разом по главі 10:	-	-	3,285	3,285
3	ДСТУ Б Д.1.1-1:2013 Дод. К п. 52	Глава 12. Проєктно-вишукувальні роботи та авторський нагляд Вартість проєктних робіт	-	-	21,060	21,060
		Разом по главі 12:	-	-	21,060	21,060
		Разом по главах 1-12:	11,519	207,500	24,345	243,364
	ДСТУ Б Д.1.1-1:2013 п.5.8.16	Кошторисний прибуток (П)	0,641	-	-	0,641
	ДСТУ Б Д.1.1-1:2013 п.5.8.16	Кошти на покриття адміністративних витрат будівельних організацій (АВ)	-	-	0.120	0,120
		Разом	12,160	207,500	24,465	244,125
	ДСТУ Б Д.1.1-1:2013 п.5.8.16	Податок на додану вартість	-	-	48,825	48,825
		Всього по зведеному кошторисному розрахунку	12.160	207,500	73,290	292,950

Керівник організації _____ М. Ю. Тротюк

Головний інженер _____ І. І. Мистюк

Керівник відділу _____ Антонович М.В

архив

КП ПОР "Полтааводоканал"

Державна ліцензія серія АГ № 574912 від 26 лютого 2010 року

РОБОЧИЙ ПРОЕКТ

«Технічне переоснащення вузлу водопостачання, РЧВ та насосної станції 2-го підйому у с. Стасі Диканського району Полтавської області»

ТОМ II

Замовлення 1/01-2014-ЗВ

Генеральний директор
КП ПОР «Полтааводоканал» О.І. Кретович

ПОЛТАВА 2014

ВІДОМІСТЬ ОСНОВНИХ КОМПЛЕКТІВ РОБОЧИХ КРЕСЛЕНЬ

Позначення	Найменування	Примітка
1/01-2014-1,2-ТХ	Технологічні рішення	РЧВ
1/01-2014-1,2-ОВ	Вентиляція	РЧВ
1/01-2014-3-ТХ	Технологічні рішення	ВНС
1/01-2014-3-ОВ	Опалення та вентиляція	ВНС
1/01-2014-3В	Зовнішні мережі водопроводу	

ВІДОМІСТЬ РОБОЧИХ КРЕСЛЕНЬ ОСНОВНОГО КОМПЛЕКТУ

№ п/п	Найменування	Примітка
1	Загальні дані (початок)	
2	Загальні дані (продовження)	
3	Загальні дані (кінець)	
4	Генплан	
5	Принципова схема вузлу водопостачання Деталювання колодязів	
6	Профіль В1 напірна гілка від ВНС до ВК-4/ ПГ-1 , напірна гілка від т.Б до ВК-2 існуючий	
7	Профіль В1 всмоктувальні гілки від РЧВ1 до ВНС, від РЧВ2 до ВНС	
8	Профіль В1 заповнення РЧВ1 від ВК-2, заповнення РЧВ2 від ВК-2	
9	Профіль В1 аварійна гілка від ВК-2 до ВНС, напірні гілки від т.А до ВК-2(від Св.№1), від Св.№2 до ВК-2.	
10	Профілі К2 переливні від РЧВ1 до МК-1/існ. від РЧВ2 до МК-1/існ Профілі К2 спускні від РЧВ1 до МК-1/існ. від РЧВ2 до МК-1/існ.	

Увага!

Щоб уникнути пошкодження існуючих підземних комунікацій до початку виконання земляних робіт проект необхідно погодити з усіма зацікавленними організаціями, що эксплуатують підземні комунікації і отримати в установленому порядку письмовий дозвіл на право виконання земляних робіт.

З представниками зацікавлених служб уточнити місця проходження підземних комунікаціи і їх глибини закладення.

Дійсний проект розроблений згідно вимог діючих норм та правил і передбачає вибухо, пожежобезпеку при виконанні прийнятих в проекті заходів

Головний інженер
КП ПОР "Полтававодоканал" Крутибіч В.І.

ВІДОМІСТЬ ДОКУМЕНТІВ, НА ЯКІ ПОСИЛАЮТЬСЯ І ЯКІ ДОДАЮТЬСЯ

Позначення	Найменування	Примітка
	Посилальні документи	
т.п.902-09-11.84**	Каналізаційні колодязі.	
т.п.902-09-22.84**	Водопровідні колодязі.	
серія 3.001.1-3	Упори на зовнішніх мережах водопроводу та каналізації	
	Додатки	
1/01-2014-3В.СО	Специфікація обладнання	на 1 аркуші

Умовні позначення

Найменування	Позначення	
	існуюче	проектуеме
Водопровід господарсько-питний	в	В1
Каналізація господарсько-побутова	к	К1
Каналізаційний колодязь	СКК	КК
Водопроводіний колодязь	СВК	ВК
Вентиль		
Кабель зв'язку	V	
Газопровід	Г	
Каналізація зливова	Кз	

Вказівка по монтажу.

Монтаж и пусконалагоджувальні роботи виконувати згідно вимог ДБН А.3.2-2-2009 «Охорона праці і промислова безпека в будівництві», а також згідно з інструкціями виробників обладнання.

Монтаж, іспит і прокладання мереж водопостачання і каналізації повинна виконувати організація, котра має державну ліцензію на виконання зазначених робіт.

Акти огляду прихованих робіт необхідно скласти для наступних видів робіт:
- пристрій підстави під трубопроводи,
- пристрій перетенів трубопроводів з іншими підземними комунікаціями,
- пристрій футлярів на мережі,
- акт випробування на міцність трубопроводів,
- акт на промивання та дезінфекцію колектора.

Змна	Кільк.	Арк.	№ док	Підпис	Дата	1/01-2014-3В		
						«Технічне переоснащення вузлу водопостачання, РЧВ та насосної станції 2-го підйому у с. Стасі Диканського району Полтавської області»		
						Зовнішні мережі водопроводу	Стадія	Аркуш	Аркушів
							РП	1	10
Перевірив		Чернусь				Загальні дані (початок)	КП ПОР "Полтававодоканал"		
виконав		Костенко							

Даний проект розроблений на підставі Завдання на проектування, Технічних умов № 2/74 від 25.03.2014 г., виданих згідно ДБН.В. 2.5-74:2013 "Водопостачання. Зовнішні мережі та споруди".

Даним проектом передбачена реконструкція вузлу водопостачання, РЧВ, насосної станції 2-го підйому та існуючих зовнішних мереж водопроводу у с. Стасі Диканського району Полтавської області.

По ступеню забезпеченості подачі води даний вузол водопостачання відноситься до II категорії. Згідно фактичних вимірювань, потреби хозяйсько-питнього водопостачання с. Стасі складають 200 м3/добу (15,5 м3/год; 4,30 л/сек). Витрати води на зовнішнє пожежогасіння становять 10,0 л/сек (3,6 м3/год)(табл.3 ДБН.В 2.5-74:2013).

Заповнення існуючих РЧВ ємністю 240,0 м3 кожний здійснюється по відокремленим проектуємим гілкам водопроводу від трьох джерел водопостачання :
- існуючої свердловини №1 (основна свердловина, обладнана насосом SJ 42-17 G= 42,0 м3/год H= 155,00м), яка розташована за межами вузлу водопостачання;
- існуючої сверловини №2 (резервна свердловина, обладнана насосом SJ 17-24 G=17,0 м3/год H=180,0 м), яка розташована в межах вузлу водопостачання
- існуючої сверловини №3 (резервна свердловина, обладнана насосом ЄЦВ 6-10 G= 10,0 м3/год H= 185,0 м), яка розташована в межах вузлу водопостачання

Проектом передбачено улаштування у проектуємому колодязі ВК-2 розподільчого вузлу заповнення резервуарів, з установкою на кожній гільці відмикуючої арматури та улаштуванням аварійної гілки водопроводу , яка дозволить здійснювати водопостачання с. Стасі безпосередньо у всмоктуючий трубопровід насосної станції Ø200 обминувши РЧВ .

Заповнення резервуарів передбачено по індівідуальній гільці Ø110 для кожного резервуару. Для організації постійного водообміну подача води в резервуар виконана з протилежної сторони від водовідвідної труби (на момент обстеження заповнення резервуарів здійснювалось по трубі Ø125 в резервуар №1 з подальшим заповненням води у резервуарі №2 за допомогою об´єнуючої оба резервуари перемички Ø200).

Забір води із кожного резервуару передбачений по індівідуальній гільці Ø160 (тобто проектом передбачено улаштування дву всмоктувальних ліній ВНС) до загального всмоктувального колектора Ø200, розташованого в ВНС (на момент обстеження забір води із резервуарів здійснювалось по трубі Ø200 із резервуару №1 до всмоктувального колектора Ø200, розташованого в ВНС, тобто кількість існуючих всмоктувальних гілок ВНС - одна, забір води із резервуару №2 здійснювався за допомогою об´єнуючої оба резервуари перемички Ø200). Після виконання робіт передбачених проектом існуюча перемичка поміж резервуарами підлягає демонтажу.

Пристрої для відбору води автоцистернами або пожежними машинами зі з'єднувальной головкой Ø80 передбачені на кожному відвідному трубопроводі від резервуарів у колодязях ВК-3/існуючий та проектуємому ВК-1

Переливні трубопроводи РЧВ К2 Ø110 передбачають скидання води по спускних трубопроводах самопливом у існуючий мокрий колодязь МК-1/ існуючий з подальшим відкачуванням води пересувними насосами з наступним вивозом (по мірі необхідності) спеціалізовной організацією в місце відведенне СЄС

Спускні трубопроводи РЧВ К2 Ø160 передбачють скидання води з РЧВ самопливом (з улаштуванням відмикуючої арматури у існуючих колодязях ІВК-1/існуючий та ІВК-2/існуючий) у існуючий мокрий колодязь МК-1/існуючий з подальшим відкачуванням води пересувними насосами в мобільні автоцистерни з наступним вивозом (по мірі необхідності) спеціалізовной організацією в місце відведенне СЄС.

Згідно п. 11.5 ДБН.В.2.5-74:2013, проектом передбачено улаштування двох напірних ліній водопроводу на виході із ВНС:
- одна - існуюча із сталі Ø125;
- друга - проектуєма Ø110.

Переключення напірних гілок передбачено у існуючому колодязі ІВК-4/ ПГ-1 / існуючий.

Зовнішнє пожежогасіння вирішується проектуемим пожежним гідрантом ПГ-1, який встановлюється в існуючому колодязі ВК-4/ ПГ-1 / існуючий

Витрата води на зовнішнє пожежогасіння становить 10 л/сек (табл.3 ДБН.В.2.5-74:2013).

Проектуємий водопровід прийнятий із поліетіленових водопровідних труб ДСТУ Б.В.2.7-151-2008 .

Труби вкласти на підставу із піщаного грунта шаром 0,1 м и засипати м'яким грунтом вище верха труби на 0,2 м.

						1/01-2014-ЗВ			
						«Технічне переоснащення вузлу водопостачання, РЧВ та насосної станції 2-го підйому у с. Стасі Диканського району Полтавської області»			
Зміна	Кільк.	Арк.	№ док	Підпис	Дата				
						Зовнішні мережі водопроводу	Стадія	Аркуш	Аркушів
							РП	3	
Перевірив		Чернусь							
Виконав		Костенко				Загальні дані (кінець)	КП ПОР "Полтававодоканал"		

Увага!
Щоб уникнути пошкодження існуючих підземних комунікацій до початку виконання земляних робіт проект необхідно погодити з усіма зацікавленними організаціями, що експлуатують підземні комунікації і отримати в установленому порядку письмовий дозвіл на право виконання земляних робіт.
З представниками зацікавлених служб уточнити місця проходження підземних комунікацій і їх глибини закладення.

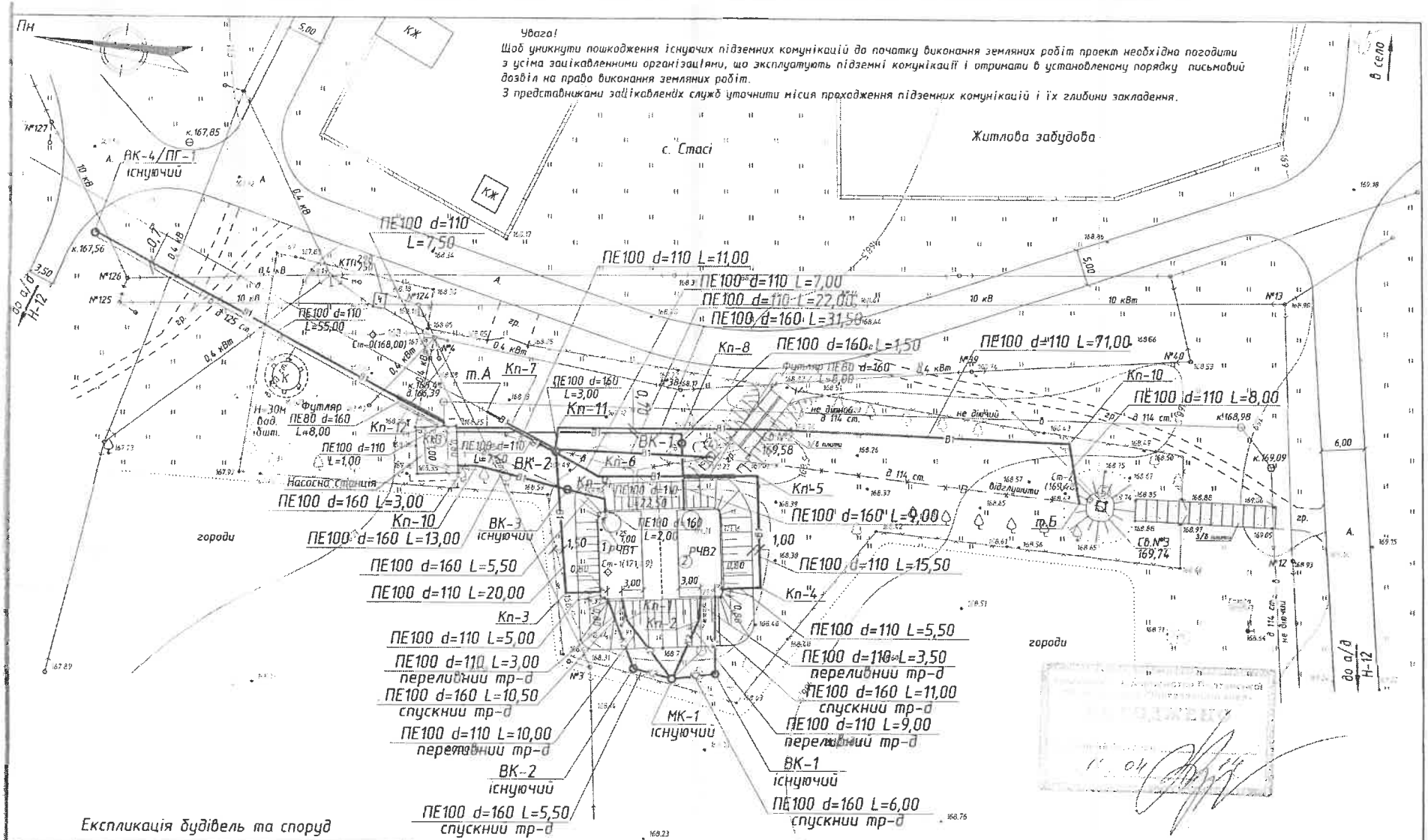

Експликація будівель та споруд

Номер приміщ	Найменування	Площа, м2
1	2	3
1	Резервуар чистої води №1	46,1
2	Резервуар чистої води №2	92,3
3	Водопровідна насосна станція	21,3
4	Свердловина №2	22,8
5	Свердловина №3	46,0

Зм.	Кільк.	№	Арк.	Підпис	Дата
Перевірив	Чернусь				
Розробив	Костенко				

1/01-2014-ЗВ

«Реконструкція вузлу водопостачання РЧВ та насосної станції 2-го підйому в с. Стасі Диканського району Полтавської області»

Зовнішні мережі водопроводу

Стадія	Аркуш	Аркушів
РП	4	

Генплан
М1:500

КП ПОР
"Полтавводоканал"

Принципова схема вузлу водопостачання

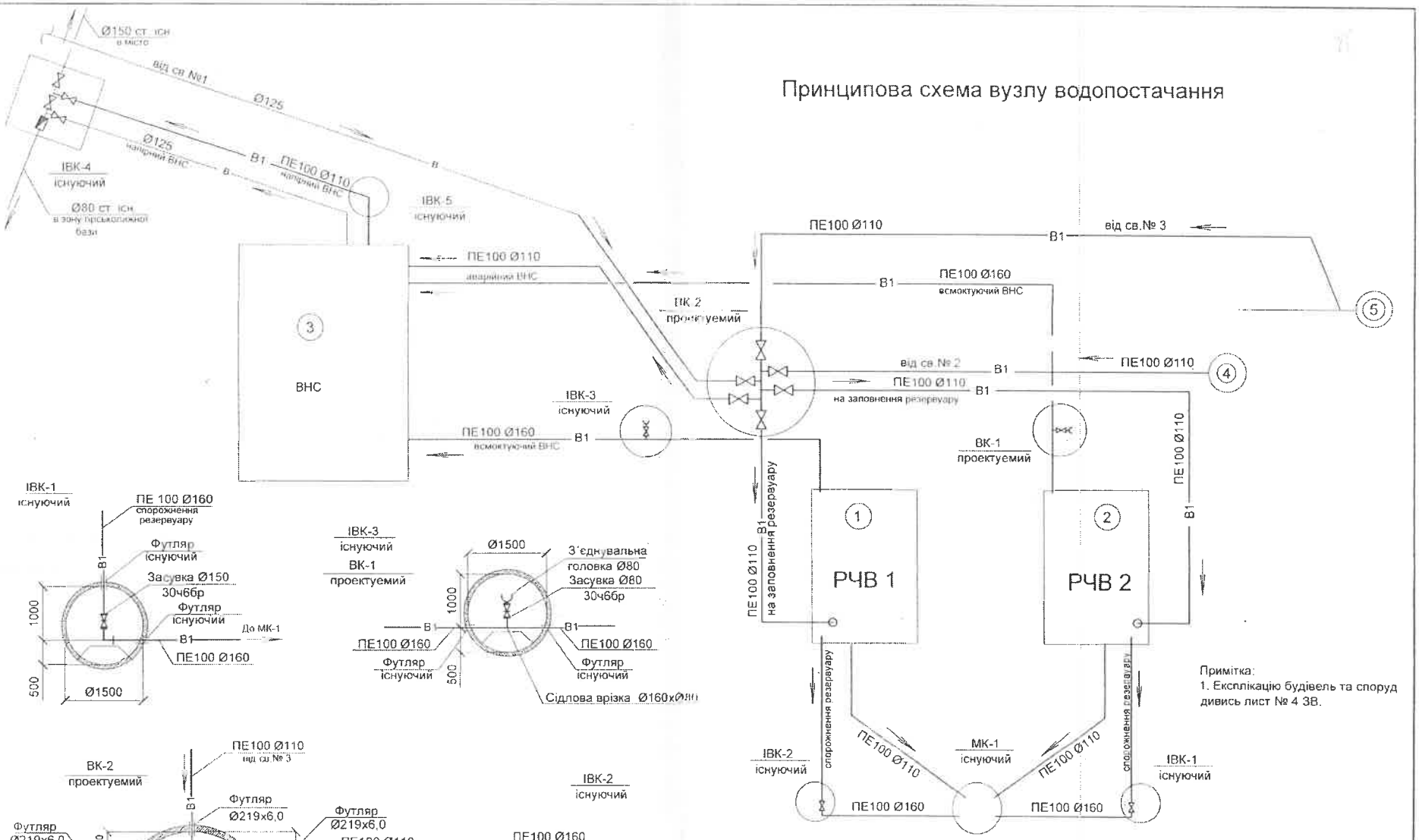

Примітка:
1. Експлікацію будівель та споруд дивись лист № 4 ЗВ.

Ізм.	Кільк.	Лист	№док	Підп.	Дата	1/01-2014-ЗВ «Технічне переоснащення вузлу водопостачання, РЧВ та насосної станції 2-го підйому у с. Стасі Диканського району Полтавської області»		
						Зовнішні мережі водопроводу	Стадія	Лист	Листів
							РП	5	
Провірив		Чернусь				Принципова схема вузлу водопостачання Деталювання колодязів	КП ПОР "Полтававодоканал"		
Розроб.		Костенко							

ВОДОВІДВЕДЕННЯ

Заходи щодо підвищення екологічної безпеки та охорони навколишнього середовища
(підпункт 2.5)

Реконструкція каналізаційного колектору м'ясокомбінату по вул.Ковпака та по вул.Курчатова в м.Полтаві способом санації та часткової перекладки. 3-тя ділянка. Коригування

(2.5.1)

Техніко-економічне обгрунтування необхідності та доцільності впровадження заходу

Вартість заходу: 26 544,69 тис.грн.
на 2022 рік 16 904,30 тис.грн.
на 2023 рік 9 640,39 тис.грн.

КП ПОР «ПОЛТАВАВОДОКАНАЛ» обслуговує комплекс каналізаційного господарства, що складається з 467,7 км каналізаційних мереж, 9 майданчиків очисних споруд, 49 каналізаційних насосних станцій. Каналізаційні мережі міста Полтава складається з головних магістральний каналізаційних колекторів великих діаметрів від 400 до 1000 мм, в які включена розгалужена система внутрішньоквартальних, вуличних та дворових каналізаційних мереж. Загальна протяжність каналізаційних мереж міста станом на 01.06.2021 року становить – 385.31 км, з них головні колектори складають – 60,83 км, в т.ч. ветхі та аварійні – 49,7 км (82%).

Самоплинний каналізаційний колектор м'ясокомбінату по вул. Ковпака та вул.курчатова побудований ще в 1969 році з залізобетонних труб діаметром 1000мм, на сьогодні вичерпав свій термін експлуатації та знаходиться в аварійному стані. Для забезпечення сталої роботи колектору та недопущення його зупинки, підприємством змонтовані тимчасові КНС та прокладені тимчасові напірні каналізаційні мережі (по землі) в обхід аварійних, непрацюючих ділянок.

Для безперебійного водовідведення стічних вод та поліпшення санітарної обстановки на аварійних ділянках міської каналізації передбачено виконати прокладку каналізаційного колектору закритим методом по технології ГНБ (горізонтально-направленого буріння) довжиною 351 метри пластиковими трубами діаметром 900мм. **Головною технічною та економічною підставою впровадження зазначеного заходу є недопущення екологічної катастрофи в м.Полтава, в наслідок руйнування колектору.**

В.о. генерального директора
КП ПОР "ПОЛТАВАВОДОКАНАЛ" М.Ю. ТРЕТЯК

Начальник планово-економічного відділу
КП ПОР "ПОЛТАВАВОДОКАНАЛ" О.В. НЕЧАЙ

Заст. начальника ВТВ
КП ПОР "ПОЛТАВАВОДОКАНАЛ" М.В.АНТОНОВИЧ

Програмний комплекс АВК-5 (3.1.2) (ун

ВСД ССР

Форма № 5

КП ПОР «Полтаводоканал»

(назва організації, що затверджує)

Затверджено в.о. ген. директора Третяк М.Ю.

Зведений кошторисний розрахунок у сумі 32446,810 тис. грн.
В тому числі зворотних сум 5210,994 тис. грн.

наказ № 31

(посилання на документ про затвердження)

26 07 2019 р.

ЗВЕДЕНИЙ КОШТОРИСНИЙ РОЗРАХУНОК ВАРТОСТІ ОБ'ЄКТА БУДІВНИЦТВА №

Реконструкція каналізаційного колектору м'ясокомбінату по вул. Ковпака та по вул. Курчатова в м. Полтава способом санації та часткової перекладки. 3-тя ділянка. Коригування

Складений в поточних цінах станом на 10 жовтня 2019 р.

№ п/п	Номери кошторисів і кошторисних розрахунків	Найменування глав, будинків, будівель, споруд, лінійних об'єктів інженерно-транспортної інфраструктури, робіт і витрат	Кошторисна вартість, тис.грн.			
			будівельних робіт	устаткування, меблів та інвентарю	інших витрат	загальна вартість
1	2	3	4	5	6	7
		Глава 2. Об'єкти основного призначення				
1	2-1	Каналізаційний колектор	24386,390	-	-	24386,390
		Разом по главі 2:	24386,390	-	-	24386,390
		Разом по главах 1-7:	24386,390	-	-	24386,390
		Глава 8. Тимчасові будівлі і споруди				
2	8-1	Тимчасові споруди та мережі	1129,637	-	-	1129,637
		Разом по главі 8:	1129,637	-	-	1129,637
		Разом по главах 1-8:	25516,027	-	-	25516,027
		Разом по главах 1-9:	25516,027	-	-	25516,027

1	2	3	4	5	6	7
		Глава 10. Утримання служби замовника				
3	ДСТУ Б Д.1.1-1:2013 Дод. К п.45	Кошти на утримання служби замовника (1 %)	-	-	255,160	255,160
4	ДСТУ Б Д.1.1-1:2013 Дод. К п.46	Кошти на здійснення технічного нагляду (1,5 %)	-	-	382,740	382,740
		Разом по главі 10:	-	-	637,900	637,900
		Глава 12. Проектно-вишукувальні роботи та авторський нагляд				
5	ДСТУ Б Д.1.1-1:2013 Дод. К п. 52	Вартість проектних робіт	-	-	450,450	450,450
6	ДСТУ Б Д.1.1-1:2013 Дод. К п. 53	Вартість експертизи проектної документації	-	-	43,867	43,867
7	ДСТУ Б Д.1.1-1:2013 Дод. К п. 54	Кошти на здійснення авторського нагляду	-	-	43,780	43,780
		Разом по главі 12:	-	-	538,097	538,097
		Разом по главах 1-12:	25516,027	-	1175,997	26692,024
	ДСТУ Б Д.1.1-1:2013 п.5.8.16	**Кошторисний прибуток (П)**	315,618	-	-	315,618
	ДСТУ Б Д.1.1-1:2013 п.5.8.16	**Кошти на покриття адміністративних витрат будівельних організацій (АВ)**	-	-	31,366	31,366
		Разом	25831,645	-	1207,363	27039,008
	ДСТУ Б Д.1.1-1:2013 п.5.8.16	**Податок на додану вартість**	-	-	5407,802	5407,802
		Всього по зведеному кошторисному розрахунку	25831,645	-	6615,165	32446,810
		Зворотні суми	-	-	-	3210,994
		у тому числі:				

1	2	3	4	5	6	7
	ДСТУ Б Д.1.1-1:2013 п.5.8.18.1	- Зворотні суми, що враховують реалізацію матеріалів і виробів у розмірі, що визначається за розрахунком		-		3210,994

Керівник організації

Головний інженер

Керівник відділу

МІНІСТЕРСТВО РОЗВИТКУ ГРОМАД ТА ТЕРИТОРІЙ УКРАЇНИ

ФІЛІЯ ДЕРЖАВНОГО ПІДПРИЄМСТВА
"СПЕЦІАЛІЗОВАНА ДЕРЖАВНА ЕКСПЕРТНА ОРГАНІЗАЦІЯ -
ЦЕНТРАЛЬНА СЛУЖБА УКРАЇНСЬКОЇ ДЕРЖАВНОЇ БУДІВЕЛЬНОЇ ЕКСПЕРТИЗИ"
У ПОЛТАВСЬКІЙ ОБЛАСТІ

ФІЛІЯ ДП "УКРДЕРЖБУДЕКСПЕРТИЗА" У ПОЛТАВСЬКІЙ ОБЛАСТІ

вул. Зигіна, 1, м.Полтава, 36000
www.ukrindex.org.ua
тел/факс: +38 (0532) 22-14-77,
e-mail: poltava@ukrbudex.org.ua

ЗАТВЕРДЖУЮ
Т.в.о. директора філії
ДП «Укрдержбудекспертиза»
у Полтавській області

_____ В.В.РУСІН

10 жовтня 2019 р.

місто Полтава
№ 17-0583-19

ЕКСПЕРТНИЙ ЗВІТ

щодо розгляду проектної документації

за робочим проектом **«Реконструкція каналізаційного колектору м'ясокомбінату по вул. Ковпака та по вул. Курчатова в м. Полтаві способом санації та часткової перекладки. 3-тя ділянка» Коригування.**

Клас наслідків (відповідальності) – СС2

Замовник будівництва - Департамент будівництва, містобудування і архітектури та житлово-комунального господарства Полтавської обласної державної адміністрації (04013991)

Генеральний проектувальник – ТОВ «Неоінжиніринг» (41873614)

За результатами розгляду проектної документації і зняття зауважень встановлено, що зазначена документація розроблена відповідно до вихідних даних на проектування з дотриманням вимог до міцності, надійності та довговічності об'єкту будівництва, його експлуатаційної безпеки та інженерного забезпечення, у тому числі щодо санітарного і епідеміологічного благополуччя населення; охорони праці; пожежної безпеки; кошторисної частини проектної документації і може бути затверджена в установленому порядку з такими техніко-економічними показниками:

Показники	Од.виміру	Кількість
Вид будівництва	реконструкція	
Потужність об'єкта (кількість стоків, які перекачуються)	м³/год	540,0

Довжина ділянки трубопроводу, який прокладається, в т.ч.	км	0,351
-довжина прокладки відкритим способом	км	0,018
-довжина прокладки закритим способом	км	0,333
Середня глибина залягання колектору	м	6,0
Марка та діаметр трубопроводу ПЕ 100 SDR17 МУЛЬТІПАЙП IV RC	мм	900х53,3
Тривалість реконструкції	міс	5,0
Загальна кошторисна вартість будівництва у поточних цінах станом на 10.09.2019 складає , в т.ч	тис.грн.	33082,248
- будівельних робіт	тис.грн	26306,204
- інших витрат	тис.грн	6776,044
Вартість фактично виконаних робіт та понесених витрат згідно довідки замовника станом на 10.09.2019 складає, в т.ч	тис.грн.	635,438
- будівельних робіт	тис.грн	474,559
- інших витрат	тис.грн	160,879

Примітка.

1. Експертний звіт №17-1806-2015П від 11.09.2015 вважати таким, що втратив чинність.

2. Додаток на двох аркушах є невід'ємною частиною звіту.

Головний експерт проекту О.В.Григор'єв (АЕ №000051)

Відповідальні експерти В.В. Русін (АЕ №000151)

Г.А.Демьохін (АЕ №003276)

Л.В Савченко (АЕ №000153)

Серія ДП № 592930

ДОДАТОК ДО ЕКСПЕРТНОГО ЗВІТУ № 17-0583-19

щодо розгляду проектної документації

за робочим проектом **«Реконструкція каналізаційного колектору м'ясокомбінату по вул. Ковпака та по вул. Курчатова в м. Полтаві способом санації та часткової перекладки. 3-тя ділянка» Коригування.**

Робочий проект відкоригований в 2019 році ТОВ «Неоінжиніринг» (41873614), головний інженер проекту Ю.С.Белодед, кваліфікаційний сертифікат АР № 003296, виданий 21.09.2012, свідоцтво про підвищення кваліфікації №00138 від 30.11.2017 на підставі таких вихідних даних:

- завдання на коригування, затвердженого замовником будівництва – директором Департаменту будівництва, містобудування і архітектури та житлово-комунального господарства Полтавської обласної державної адміністрації Т.Т. Голбаном у 2019 році;
- технічних умов комунального підприємства Полтавської обласної ради «Полтававодоканал» на аварійно-відновлювальні роботи каналізаційного колектора м'ясокомбінату по вул. Ковпака та вул. Курчатова в м. Полтава від 27.10.2014.

Метою виконання даного проекту є поліпшення умов транспортування стічних вод та санітарної обстановки на аварійних ділянках міської каналізації. Для ліквідації аварійної ситуації, що сталася на каналізаційному колекторі D 1000 мм в районі м'ясокомбінату по вул. Ковпака та по вул. Курчатова в м. Полтаві, який транспортує стічні води від де-яких територій частини міста Полтава, забезпечення відводу стічних вод та уникнення виникнення екологічної катастрофи передбачається новий самопливний каналізаційний колектор діаметром 900 мм, який прокладається паралельно аварійному закритим способом.

На третій ділянці в попередні роки колектор провалився і його ремонтували стальними вставками труб діаметром по 600 мм. На даний час колектор продовжує проваловатись і має загрозливий характер. На аварійній ділянці змонтовані тимчасові КНС, які перекачують стоки.

Інженерно-геологічні вишукування виконані Полтавською філією Українського державного головного науково-дослідного і виробничого інституту інженерно-технічних і екологічних вишукувань (ДП УкрНДІІНТВ) у 2019 році.

Коригуванням робочого проекту передбачається заміна методу прокладки каналізаційних мереж на ділянці під час реконструкції а саме: замість методу санації «труба в трубі» передбачається горизонтально-направлене буріння із перепідключенням абонентів.

Прокладка каналізаційного колектору ведеться закритим методом прокладки трубопроводів по технології ГНБ, за допомогою установки «XCMG XZ-1000» (характеристиками не менше). При цьому влаштовують тимчасові вхідний робочий котлован і вихідний прийомний котлован.

На ділянках перепідключення існуючих абонентів передбачається відкритий метод прокладки.

При проходженні каналізаційного колектору під автодорогами I і II категорій та під залізничними коліями I-VI категорій мережу приймають у футлярах, виконуючи також закритий метод прокладки по технології ГНБ. Робоча труба в межах футляру укладається на ковзні опори тип SM.

На період підключення трубопроводу, який проектується до існуючої мережі передбачені тимчасові системи відкачки стічних воді, при цьому робочим проектом передбачається влаштування тимчасових КНС в попередніх існуючих колодязях, в яких встановлюється по одному занурювальному насосу «Grundfos» SE 1.110.200.185.4.52.M.C.N.51D Q=275,5 м³/год; H=18,0 м; N=21 кВт (тимч. КНС№1, №2) з комплектними щитами, зворотними клапанами та засувками.

Каналізаційний колектор передбачається із поліетиленових труб ПЕ100 SDR17, P=1,0 МПа, Ø 900x53,3.

Прокладка труб закритим методом по технології ГНБ без футляру передбачається із напірних поліетиленових труб ПЕ 100 SDR17 типу МУЛЬТІПАЙП IV RC Ø 900x53,3, а також самі футляри ПЕ 100 SDR17 типу МУЛЬТІПАЙП IV RC Ø 1200x71,1.

Для кріплення стінок котлованів використовуються дискретно розташовані палі. В якості паль використовуються двотаврові балки.

Перед початком розробки котлованів передбачається забити або задавити палі, при цьому основна вісь двотавру повинна бути перпендикулярна до борта котловану.

Під час занурення двотаврових балок необхідно виключити попадання паль на інженерні мережі, що розташовані поруч.

При проходженні грунтів 2-го і 3-го шарів по інженерно-геологічному розрізі, розробку грунту в котловані передбачається проводити мінімальними захватками, що виключають випадання грунту з бортів котловану.

Забивку стінок котловану передбачається виконувати дерев'яними дошками і проводити її паралельно з розробкою грунту. Горизонтальні поздовжні зв'язкові елементи і розпірні балки встановлюються паралельно з розробкою грунту.

Для спуску робітників в котловани робочим проектом передбачені металеві драбини.

Обладнання встановлюється на попередньо укладені дорожні плити.

Заявлена кошторисна вартість, передбачена наданою кошторисною документацією, у поточних цінах станом на 10.09.2019 складала 35082,996 тис. грн., у тому числі: будівельні роботи – 28003,729 тис.грн; інші витрати – 7079,267 тис. гривень.

За результатами розгляду кошторисної документації і зняття зауважень встановлено, що зазначена документація, яка враховує обсяги робіт, передбачені робочим проектом складена відповідно до вимог ДСТУ Б Д.1.1-1:2013 «Правила визначення вартості будівництва».

Загальна кошторисна вартість реконструкції у поточних цінах станом на 10.09.2019 складає 33082,248 тис. грн., у тому числі: будівельні роботи – 26306,204 тис.грн; інші витрати – 6776,044 тис. гривень.

З них вартість виконаних робіт згідно з довідкою замовника від 10.09.2019 складає 635,438 тис.грн; у тому числі будівельні роботи – 474,559 тис.грн; інші витрати – 160,879 тис. гривень.

У проекті передбачені відповідні рішення з дотримання вимог щодо санітарного і епідеміологічного благополуччя населення, охорони праці, пожежної безпеки.

Головний експерт проекту О.В.Григор'єв
(АЕ №000051)

Відповідальні експерти В.В. Русін
(АЕ №000151)

Г.А.Демьохін
(АЕ №003276)

Л.В.Савченко
(АЕ №000153)

ТОВ Неоінжиніринг

Кваліфікаційний сертифікат серія АР №003296

Реконструкція каналізаційного колектору м'ясокомбінату по вул. Ковпака та по вул. Курчатова в м. Полтаві способом санації та часткової перекладки. 3-тя ділянка. Коригування

Робочий проект (РП)

ТОМ 1

03-19/133-ПЗ –Пояснювальна записка
03-19/133-- ЗК – Зовнішні мережі каналізації
03-19/133-- АБ – Архітектурно-будівельні рішення

ГІП Ю.С. Белодед ( )

Директор Р.В. Русанов ( )

Полтава 2019

МІНІСТЕРСТВО РЕГІОНАЛЬНОГО РОЗВИТКУ, БУДІВНИЦТВА ТА ЖИТЛОВО-КОМУНАЛЬНОГО ГОСПОДАРСТВА УКРАЇНИ

АТЕСТАЦІЙНА АРХІТЕКТУРНО-БУДІВЕЛЬНА КОМІСІЯ

Серія АР № 003296

КВАЛІФІКАЦІЙНИЙ СЕРТИФІКАТ

відповідального виконавця окремих видів робіт (послуг), пов'язаних із створенням об'єкта архітектури

інженер-проектувальник
(найменування професії)

Виданий про те, що Бєлодєд Юрій Сергійович
(прізвище, ім'я, по батькові)

пройшов(ла) професійну атестацію, що підтверджує його (її) відповідність кваліфікаційним вимогам у сфері діяльності, пов'язаної із створенням об'єктів архітектури, професійну спеціалізацію, необхідний рівень кваліфікації і знань.

Категорія: інженер-проектувальник.

Кваліфікаційний сертифікат видано згідно з рішенням Атестаційної архітектурно-будівельної комісії (далі – Комісія) від _____ № _____
(рішенням відповідної секції Комісії від 19.09.2012 № 24, затвердженим президією Комісії 21.09.2012 № 22-III).

Зареєстрований у реєстрі атестованих осіб 24.09 20 12 року за № 2877

Роботи (послуги), пов'язані із створенням об'єктів архітектури, спроможність виконання яких визначено кваліфікаційним сертифікатом:

інженерно-будівельне проектування у частині забезпечення безпеки експлуатації, забезпечення захисту від шуму

Дата видачі 21.09 20 12 року

Голова (заступник голови) Атестаційної архітектурно-будівельної комісії _____ (підпис) Губень П.І. (прізвище, ім'я, по батькові)

1.3. Коротка характеристика об'єкту на якому проводиться капітальний ремонт та розрахунок класу наслідків

Замовником проекту є Департамент будівництва, містобудування і архітектури та житлово-комунального господарства Полтавської обласної державної адміністрації розташований за адресою 36014, Полтавська обл., м. Полтава, вул. Зигіна, 1.

Проект виконаний згідно завдання на проектування, технічних умов на аварійно-відновлювальні роботи, геологічних та геодезичних вишукувань, ДБН В.2.5-75:2013 та ДСТУ-Н Б В.2.5-68:2012.

Метою виконання даного проекту є поліпшення умов транспортування стічних вод та санітарної обстановки на аварійних ділянках міської каналізації. На третій ділянці в попередні роки колектор провалився і його ремонтували стальними вставками труб діаметром по 600мм. На даний час колектор продовжує провалюватись і має загрозливий характер. На аварійній ділянці змонтовані тимчасові КНС, які перекачують стоки.

Прокладка каналізаційного колектору ведеться закритим методом прокладки трубопроводів по технології ГНБ, за допомогою установки «XCMG XZ-1000» (характеристиками не менше). При цьому влаштовують тимчасові вхідний робочий котлован і вихідний приймовний котлован.

На ділянках перепідключення існуючих абонентів передбачається відкритий метод прокладки.

При проходженні каналізаційного колектору під автодорогами І і ІІ категорій та під залізничними коліями І-VI категорій мережу приймають у футлярах, виконуючи також закритий метод прокладки по технології ГНБ. Робоча труба в межах футляру укладається на ковзні опори тип SM.

На період підключення трубопроводу, який проектується до існуючої мережі передбачені тимчасові системи відкачки стічних воді, при цьому проектом влаштована організація тимчасових КНС в попередніх існуючих колодязях, в яких встановлюється по одному занурювальному насосу «Grundfos» SE 1.110.200.185.4.52.M.C.N.51D Q=275,5м3/год; H=18,0м; N=21кВт (тимч. КНС№1, №2) з комплектними щитами, зворотними клапанами та засувками.

Каналізаційний колектор передбачається із поліетиленових труб ПЕ100 SDR17, P=1,0МПа, Ø900х53,3 по ДСТУ Б.В.2.7-151:2008.

Прокладку труб закритим методом по технології ГНБ без футляру передбачити із напірних поліетиленових труб ПЕ 100 SDR17 типу МУЛЬТІПАЙП IV RC Ø900х53.3, а також самі футляри ПЕ 100 SDR17 типу МУЛЬТІПАЙП IV RC Ø1200х71.1 по ДСТУ Б В.2.7-151:2008.

При реконструкції КНС містобудівні умови та обмеження не надаються відповідно до п. 4 переліку об'єктів будівництва при улаштуванні систем водовідведення, які забезпечують потребу основного функціонального призначення будівель і споруд (наказ №289 від 06.11.2017р.).

Розрахунок класу наслідків

Визначення класу наслідків розраховуємо згідно закону України «Про регулювання містобудівної діяльності» та ДСТУ – Н Б В.1.2-16:2013 «Визначення класу наслідків (відповідальності) та категорії складності об'єктів будівництва».

Згідно ЗУ «Про регулювання містобудівної діяльності» ст. 32 п. 5 об'єкт не відноситься до класу наслідків СС1 т. як рівень можливої небезпеки для здоров'я і життя людей, які постійно перебуватимуть на об'єкті становить вище 50 чол.

Також об'єкт не може бути віднесеним до класу наслідків СС3 по наступним умовам:

- Не являється пам'яткою культурної спадщини, визначеним відповідно до Закону України "Про охорону культурної спадщини";
- Об'єктом підвищеної небезпеки, ідентифіковані відповідно до Закону України "Про об'єкти підвищеної небезпеки";
- Житловим, громадським або багатофункціональною будівлею заввишки понад 100 метрів та/або з рівнем можливої небезпеки для здоров'я і життя людей понад 400 осіб, які постійно перебувають на об'єкті.

Визначення класу наслідків (відповідальності) об'єктів будівництва згідно табл. А1 Додатку А ДСТУ – Н Б В.1.2-16:2013 визначається за шістьма ознаками:

1. Кількість людей, які постійно перебувають на території об'єкту, **N1=0 чол. – СС1.** Мережі підземні – люди, які постійно перебувають відсутні.

2. Кількість людей, які періодично перебувають на території об'єкту вразі ремонтно-профілактичних робіт становить **N2=7чол. -СС1.**

3. Кількість людей, які знаходяться поза зоною об'єкту становить **N3=40 000чол. – СС2** Кількість людей, яку гілка каналізаційного колектору (данні КП ПОР Полтававодоканал).

4. Розрахунок обсягу економічного збитку складається в разі аварійної ситуації на гілки каналізаційного колектору (виведення із ладу фрагменту колектору).

Збитки при відмові системи розраховуються в залежності від вартості об'єкту та нормативного терміну експлуатації за формулою:

$$Ф = c \sum_{k=0}^{n} P\left(1 - \frac{1}{2} Tef \times Ka, i\right) = 0,225 \sum_{i=1}^{n} Pi$$

P = 32446,810 тис.грн. – кошторисна вартість будівництва об'єкту

Таким чином,

Ф = 0,225 х 32446,810 = 7300,53 грн.

Таким чином збитки складають **Ф = 7300,53 грн.**

Обсяг можливого економічного збитку у мінімальних зарплатах складає:

7300,53/4,173=1749,47 м.р.з.п.

Висновок. За критеріями таблиці А1 додаток А ДСТУ – Н Б В.1.2-16:2013, згідно з яким об'єкту присвоюється найвищій клас наслідків з визначених критеріїв, реконструкція каналізаційного колектору м'ясокомбінату по вул. Ковпака та по вул. Курчатова в м. Полтаві способом санації та часткової перекладки. 3-тя ділянка відноситься до класу наслідків СС2, як середні наслідки.

5. Каналізаційний колектор прокладається в зоні відсутності об'єктів культурної спадщини.

6. Загальна загроза комунікаціям транспорту, зв'язку, енергетики, іншим інженерним мережам відсутня.

Виконав ГІП ТОВ «Неоінжиніринг» Ю.С.Белодед

Директор ТОВ «Неоінжиніринг» Р.В.Русанов

Департамент будівництва, містобудування і архітектури та житлово-комунального господарства Полтавської обласної державної адміністрації Т.Г.Голбан

1.4. Коротка характеристика природних умов

В районі будівництва: середньорічна багаторічна (+8°С); середня за саму холодну п'ятиденку (-24°С) і самої холодної доби (-29°С). Абсолютна мінімальна температура (-39°С) і максимальна температура (+39°С).

Середньорічна тривалість періоду з температурою повітря нижче (0°С) – 101 доби.

Зона вологості району будівництва – помірна, середня відносна вологість повітря:

- найбільш жаркого місяця 61 %;
- найбільш холодного місяця 88 %.

Кількість опадів за рік – 640 мм.

Нормативна глибина сезонного промерзання ґрунтів – 1,1 м.

За погодно-кліматичними факторами та ґрунтово - гідрологічними умовами територія відноситься до Північної дорожньо - кліматичної зони (У-І).

1.5 Основні техніко-економічні показники

Найменування – Реконструкція каналізаційного колектору м'ясокомбінату по вул. Ковпака та по вул. Курчатова в м. Полтаві способом свнації та часткової перекладки. 3-тя ділянка. Коригування;

2. Характер будівництва – реконструкція;

3. Потужність об'єкта - 540м^3/год;

4. Найменування основного обладнання – ГНБ фірми XCMG XZ-1000, насоси Grundfoss для тимчасової перекачки стічних вод на період укладання колектору;

5. Будівельні показники:

- довжина ділянки трубопроводу, який прокладається – 0,351 км;

в т.ч.

- довжина прокладки відкритим способом – 0,018 км;
- довжина прокладки закритим способом – 0,333 км;
- середня глибина залягання колектору – 6,0 м;
- марка та діаметр трубопроводу – ПЕ 100 SDR17 МУЛЬТІПАЙП IV RC - Ø900х53.3

5. Показники по інженерним мережам:

- електрична потужність – відсутня при експлуатації
- кількість стоків, які перекачуються – 540,0м^3/год;

6. Кількість нових робочих місць – відсутня;

7. Максимальна чисельність працюючих на будівельно-монтажних роботах – 16 чол.

8. Кошторисна вартість будівництва:

- Всього за зведеним кошторисним розрахунком – 32446,810 тис. грн;
- Будівельно-монтажні роботи – 25831,645 тис. грн.;
- Устаткування – відсутнє
- Інші роботи - 6615,165 тис. грн

9. Тривалість будівництва – 5,0 місяців;

1.6. Заходи, що до попередження пожеж

При розробці проекту враховувались вимоги ДБН В.1.1.-7-2016 "Пожежна безпека об'єктів будівництва", ДБН Б.2.2-12:2018 «Планування і забудова територій», ДБН Б 2.2 – 5:2011 «Благоустрій територій»

1.7. Відомості про черговість будівництва

Згідно завдання на проектування будівництво об'єкту здійснюється в одну чергу.

1.8 Рішення з інженерного захисту території

Територія має нормальний водовідвід, який зберігається проектом. Забудова не створює умов, які б викликали необхідність виконання спеціальних заходів по захисту території від підтоплення. Проектом передбачається відведення поверхневих вод по рельєфу.

1.9 Заходи з цивільного захисту населення

Виконання заходів цивільного захисту забезпечується такими рішеннями:

1. Захист населення та працівників експлуатаційних служб, зменшення матеріальних втрат та шкідливого впливу на довкілля здійснюється відповідно до плану реагування на надзвичайні ситуації шляхом:

- дотримання техногенної безпеки, протиепідемічного режиму; забезпечення відповідно до законодавства працівників експлуатаційних служб засобами колективного та індивідуального захисту;

2. Водовідведення

2.1 Загальні відомості

Робоча документація розроблена на основі завдання на проектування, технічних умов замовника, а також слідуючих документів:

- ДБН В.2.5-75:2013 «Каналізація. Зовнішні мережі та споруди»;
- ДСТУ-Н Б В.2.5-68:2012 «Настанова з будівництва, монтажу та контролю якості трубопроводів зовнішніх мереж водопостачання та каналізації».

Метою виконання даного проекту є поліпшення умов транспортування стічних вод та санітарної обстановки на аварійних ділянках міської каналізації. Для ліквідації аварійної ситуації, що сталася на каналізаційному колекторі Д 1000мм в районі м'ясокомбінату по вул. Ковпака та по вул. Курчатова в м. Полтаві, який транспортує стічні води від де яких територій частини міста Полтава, забезпечення відводу стічних вод та уникнення виникнення екологічної катастрофи передбачається новий самопливний каналізаційний колектор діаметром 900мм, який прокладається паралельно аварійному закритим способом.

2.2 Існуючий стан

На третій ділянці в попередні роки колектор провалився і його ремонтували стальними вставками труб діаметром по 600мм. На даний час колектор продовжує провалюватись і має загрозливий характер. На аварійній ділянці змонтовані тимчасові КНС, які перекачують стоки.

2.3 Схема каналізації. Основні технічні рішення

Даним розділом робочого проекту передбачається прокладання каналізаційного колектору ПЕ100 SDR17 Ø900 на ділянці від існуючого каналізаційного колодязя по вул. Ковпака до місця врізування в існуючий каналізаційний колектор Øу1000мм по вул. Половка в м. Полтава.

Метою виконання даного проекту є поліпшення умов транспортування стічних вод на аварійних ділянках міської каналізації.

Проектна пропускна спроможність колектору - 540 м³/год.

Прокладка каналізаційного колектору ведеться закритим методом прокладки трубопроводів по технології ГНБ, за допомогою установки «XCMG XZ-1000». При цьому влаштовують тимчасові вхідний робочий котлован і вихідний приймовний котлован.

На ділянках переврізки абонентів в існуючий колектор, який проектується передбачити відкритий метод прокладки трубопроводу.

При проходженні каналізаційного колектору під автодорогами I і II категорій та під залізничними коліями I-VI категорій мережу приймають у футлярах, виконуючи також закритий метод. прокладки по технології ГНБ. Робоча труба в межах футляру укладається на ковзні опори тип SM.

На період підключення трубопроводу, який проектується до існуючої мережі передбачені тимчасові системи відкачки стічних воді, при цьому проектом влаштована організація тимчасових КНС в попередніх існуючих колодязях, в яких встановлюється по одному занурювальному насосу «Grundfos» SE 1.110.200.185.4.52.M.C.N.51D Q=275,5м3/год; H=18,0м; N=21кВт (тимч. КНС№1, №2) з комплектними щитами, зворотними клапанами та засувками.

На мережі передбачити оглядові колодязі із збірних залізобетонних елементів по ТП 902-09-22.84. Кільця стінові з буквою П футировані поліетиленом (пластиком) від ТОВ "АБЕТОН", м. Київ або аналогічне.

Для спуску в колодязі встановити ходові скоби, а колодязі накрити люками.

2.4 Трубопроводи

Каналізаційний колектор передбачається із поліетиленових труб ПЕ100 SDR17, P=1.0МПа, Ø900х53.3 по ДСТУ Б В.2.7-151:2008.

Прокладку труб закритим методом по технології ГНБ без футляру передбачити із напірних поліетиленових труб ПЕ 100 SDR17 типу МУЛЬТІПАЙП IV RC Ø900х53.3, а також самі футляри ПЕ 100 SDR17 типу МУЛЬТІПАЙП IV RC Ø1200х71.1 по ДСТУ Б В.2.7-151:2008.

При прокладці зовнішніх мереж каналізації відкритим методом поліетиленову трубу вкладати на піщану підготовку шаром 0.15м та засипати зверху вище верху труби на 0.3м. Земляні роботи в місці перетину виконувати вручну в присутності представників експлуатуючої організації.

В місцях пересічення каналізації (розробка робочого котловану №1) з підземними силовими електричними лініями, останні заключити в розрізні поліетиленові футляри ПЕ 100 SDR17 Ø110мм та закріпити їх в землі по 5м в кожну сторону від стінок котловану.

Монтаж і прокладання каналізаційного колектора повинна виконувати організація, яка має державну ліцензію на виконання зазначених робіт.

Після завершення робіт по укладці колектора, в місцях з твердим покриттям передбачається відновлення асфальтового покриття.

При пересіченні з існуючими мережами земляні роботи виконувати вручну, попередньо викликавши представників відповідних служб, які експлуатують ці мережі.

Проведення робіт слід виконувати згідно ДСТУ-Н Б В.2.5-68:2012 «Настанова з будівництва, монтажу та контролю якості трубопроводів зовнішніх мереж водопостачання та каналізації».

2.5 Технологія виконання робіт по прокладці трубопроводу методом горизонтально направленого буріння

Проведення робіт по прокладці трубопроводу методом горизонтально направленого буріння ГНБ повинна виконувати організація, яка має досвід, необхідне обладнання, технічні засоби по проведенню даних специфічних робіт в такій послідовності:

1. Розробка робочого та приймального котловану для продавлювання методом ГНБ.
2. Встановлення шпунтового огородження.
3. Встановлення дренажних насосів фірми «Grundfos» DW100.66.A3 Q=40м³/год в комплекті із шафою керування та поплавками в робочому та приймальному котловані.
4. Встановлення з/б конструкцій.
5. Приготування бентоніту (бурового розчину BENTO MIX 5000) на спеціальній установці.
6. Збирання падишку бентоніту при проходці каналу муловсмоктувачем ТКМ-620 або аналогічним.
7. Монтаж установки ГНБ та бурових штанг спецзасобам.
8. Проходка каналу (за декілька разів) установкою ГНБ «XCMG XZ-1000» з пультом управління використовуючи комплект бурових штанг, приймача сигналу локаційної системи з дисплеєм та опорної плити з анкерами.
9. Протягування та зварка напірних поліетиленових труб ПЕ 100 SDR17 та типу МУЛЬТІПАЙП IV RC ПЕ 100 SDR17 Ø900х53.3 по ДСТУ Б В.2.7-151:2008.
10. Демонтаж дренажних насосів в комплекті із шафою керування та поплавками.
11. Демонтаж шпунтового огородження.
12. Засипка робочого та приймального котловану.

Відомість робочих креслень основного комплекту ЗК

Аркуш	Найменування	Примітка
1	Загальні дані за робочими кресленнями (початок)	
1.1	Загальні дані за робочими кресленнями (закінчення)	
2	План мереж К1 (початок)	
3	План мереж К1 (закінчення)	
4	Відомість прокладання трубопроводів	
5	Поздовжній профіль мереж К1 (початок)	
6	Поздовжній профіль мереж К1 (продовження)	
7	Поздовжній профіль мереж К1 (продовження)	
8	Поздовжній профіль мереж К1 (закінчення)	
9	Вузол тимчасової перекачки стоків. КНС №1, КНС №2	
10	Технологічна схема ГНБ. Перший етап	
11	Технологічна схема ГНБ. Другий етап	
12	Технологічна схема ГНБ. Третій етап	
13	Технологічна схема ГНБ. Четвертий етап	
14	Схема футляру. Розріз 1-1	
15	Таблиця параметрів каналізаційних колодязів	

Відомість документів на які посилаються та які додаються

Позначення	Найменування	Примітка
	Документів на які посилаються	
ДСТУ Б В.2.7-151:2008	Труби поліетиленові напірні	
ТУ У В.2.7-22.2-32926466-009:2015	Труби поліпропіленові напірні МУЛЬТІПАЙП IV RC	
	ПЕ100 SDR17	
Каталог «Grundfos»	Насосне обладнання	
ТП 902-09-22.84	Каналізаційні колодязі	
	Документи які додаються	
03-19/133-ЗК.ПЗ	Пояснювальна записка	
03-19/133-ЗК.С	Специфікація обладнання, виробів і матеріалів	
03-19/133-ЗК.ВМ	Відомість матеріалів	

Технічні рішення, прийняті в робочому проекті, відповідають вимогам екологічних, санітарно-гігієнічних, пожежних та інших діючих норм і правил, і забезпечують безпечну для здоров'я людей експлуатацію об'єкта при дотриманні заходів, передбачених робочим проектом

ГП Белодед Ю.С.

Зм.	Кільк.	Арк.	№Док.	Підпис	Дата
Розробив		Калєєв			
Перевірив		Ніколаєва			
ГП		Белодед			
Н. контр.		Ніколаєва			

03-19/133-ЗК

Реконструкція каналізаційного колектору м'ясокомбінату по вул. Ковпака та по вул. Курчатова в м. Полтаві способом санації та часткової перекладки. 3-тя ділянка. Коригування

Зовнішні мережі каналізації	Стадія	Аркуш	Аркушів
	РП	1	15
Загальні дані за робочими кресленнями (початок)	ТОВ «Неоінжиніринг» м. Полтава		

Формат А3

Замінив №

Підпис і дата

Інв. № ор.

Загальні вказівки

1. Підстава для розробки робочої документації.

Робоча документація розроблена на основі завдання на проектування, інженерних вишуковань, а також слідуючих документів:

1) ДБН В.2.5-75:2013 «Каналізація. Зовнішні мережі та споруди».
2) ДБН 360-92 "Містобудування. Планування і забудова міських і сільських поселень";
3) ДСТУ-Н Б В.2.5-68:2012 «Настанова з будівництва, монтажу та контролю якості трубопроводів зовнішніх мереж водопостачання та каналізації».

2. Робочі креслення розроблені відповідно до чинних норм, правил і стандартів.

3. Короткий опис мереж.

3.1. Даним розділом робочого проекту передбачається прокладання каналізаційного колектора ПЕ100 SDR17 Ø900 на ділянці від існуючого каналізаційного колодязя по вул. Ковпака до місця врізування в існуючий каналізаційний колектор Øу1000мм по вул. Половка в м. Полтава.

3.2. Метою виконання данного проекту є поліпшення умов транспортування стічних вод на аварійних ділянках міської каналізації.

Проектна пропускна спроможність колектору - 1868 м³/год.

3.3. Прокладка каналізаційного колектору ведеться закритим методом прокладки трубопроводів по технології ГНБ, за допомогою установки «XCMG XZ-1000». При цьому влаштовують тимчасові вхідний робочий котлован і вихідний прийомний котлован.

3.4. На ділянках переврізки існуючого колектору в проектуємий передбачити відкритий метод прокладки трубопроводу.

3.5. При проходженні каналізаційного колектору під автодорогами I і II категорій та під залізничними коліями I-VI категорій мережу приймають у футлярах , виконуючи також закритий метод прокладки по технології ГНБ. Робоча труба в межах футляру укладається на ковзаючі опори тип SM .

3.6. На період підключення проектуємого трубопроводу до існуючої мережі передбачені тимчасові системи відкачки стічних воді, при цьому проектом влаштована організація тимчасових КНС в попередніх існуючих колодязях, в яких встановлюється по одному занурювальному насосу «Grundfos» SE 1.110.200.185.4.52.M.C.N.51D Q=275,5м3/год; H=18,0м; N=21кВт (тимч.КНС№1,№2) з комплектними щитами, зворотними клапанами та засувками.

3.7. На мережі передбачити оглядові колодязі із збірних залізобетонних елементів по ТП 902-09-22.84. Кільця стінові з буквою П футировані поліетиленом (пластиком) від ТОВ "АБЕТОН", м. Київ.

4. Вимоги до прокладки та монтажу трубопроводів.

4.1. Каналізаційний колектор передбачається із поліетиленових труб ПЕ100 SDR17, P=1.0МПа, Ø900x53.3 по ДСТУ Б.В.2.7-151:2008.

4.2. Прокладку труб закритим методом по технології ГНБ без футляру передбачити із напірних поліетиленових труб ПЕ 100 SDR17 типу МУЛЬТІПАЙП IV RC Ø900x53.3 по ДСТУ Б В.2.7-151:2008, а також самі футляри ПЕ 100 SDR17 типу МУЛЬТІПАЙП IV RC Ø1200x71.1 по ТУ У В.2.7-22.2-32926466-009:2015.

4.3 При прокладці зовнішніх мереж каналізації відкритим методом поліетиленову трубу вкладати на піщану підготовку шаром 0.15м та засипати зверху вище верха труби на 0.3м. Земляні роботи в місці перетину виконувати вручну в присутності представників експлуатуючої організації.

4.4. В місцях пересічення каналізації (розробка робочого котловану №1) з підземними силовими електричними лініями, останні заключити в розрізні поліетиленові футляри ПЕ 100 SDR17 Ø110мм та закріпити їх в землі по 5м в кожну сторону від стінок котловану.

4.5. Монтаж і прокладання каналізаційного колектора повинна виконувати організація, яка має державну ліцензію на виконання зазначених робіт.

4.6. Після завершення робіт по укладці колектора, в місцях з твердим покриттям передбачається відновлення асфальтового покриття.

4.7. При пересіченні з існуючими мережами земляні роботи виконувати вручну, попередньо викликавши представників відповідних служб, які експлуатують ці мережі.

4.8. Проведення робіт слід виконувати згідно ДСТУ-Н Б В.2.5-68:2012 «Настанова з будівництва, монтажу та контролю якості трубопроводів зовнішніх мереж водопостачання та каналізації».

5. Перелік видів робіт для яких необхідне складання актів на приховані роботи.

5.1. Гідравлічне випробування мережі каналізації.

Зм.	Кільк.	Арк.	№Док.	Підпис	Дата	03-19/133-ЗК		
						Реконструкція каналізаційного колектору м'ясокомбінату по вул. Ковпака та по вул. Курчатова в м. Полтаві способом санації та часткової перекладки. 3-тя ділянка. Коригування		
Розробив		Калєєв				Зовнішні мережі каналізації	Стадія	Аркуш	Аркушів
Перевірив		Ніколаєва					РП	1.1	
ГІП		Бєлодєд							
						Загальні дані за робочими кресленнями (закінчення)	ТОВ «Неоінжиніринг» м. Полтава		
Н. контр.		Ніколаєва							

Формат А3

Зам. інв. №

Підпис і дата

Інв № ор.

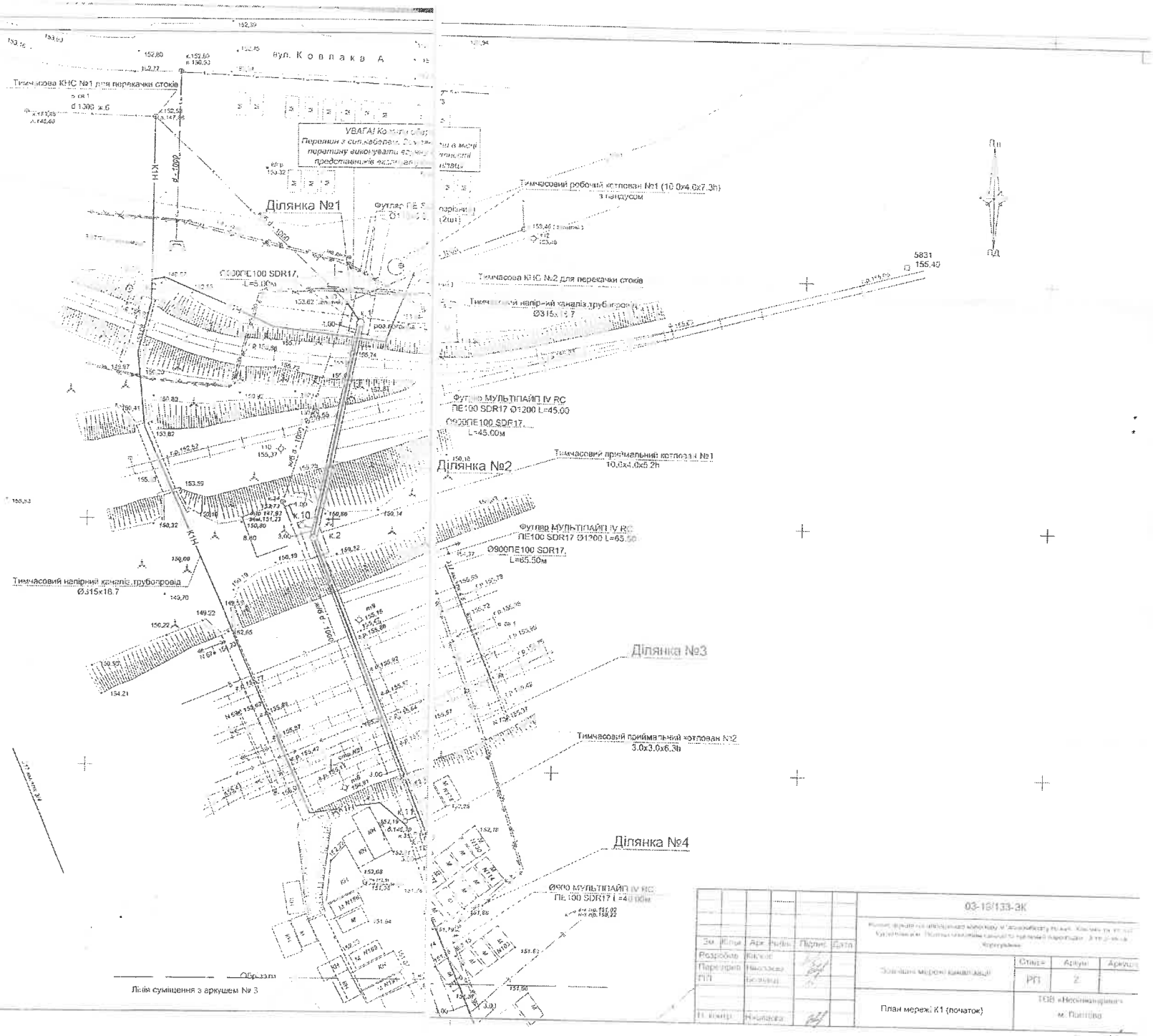
вул. Ковлака А
Тимчасова КНС №1 для перекачки стоків
Ділянка №1
Ø300ПЕ100 SDR17,
L=5.80м
Тимчасовий робочий котлован №1 (10.0х4.0х7.3h)
з пандусом
Тимчасова КНС №2 для перекачки стоків
Тимчасовий напірний каналіз.трубопровід
Ø315х18.7
Футляр МУЛЬТІПАЙП IV RC
ПЕ100 SDR17 Ø1200 L=45.00
Ø900ПЕ100 SDR17,
L=45.00м
Ділянка №2
Тимчасовий приймальний котлован №1
10.0х4.0х5.2h
Футляр МУЛЬТІПАЙП IV RC
ПЕ100 SDR17 Ø1200 L=65.50
Ø900ПЕ100 SDR17,
L=65.50м
Тимчасовий напірний каналіз.трубопровід
Ø315х18.7
Ділянка №3
Тимчасовий приймальний котлован №2
3.0х3.0х6.3h
Ділянка №4
Ø900 МУЛЬТІПАЙП IV RC
ПЕ100 SDR17 L=40.00м
Обрізка
Лінія суміщення з аркушем № 3
5831
155.40
03-18/133-ЗК
Зовнішні мережі каналізації
Стадія
Аркуш
Аркушів
РП
2
План мережі К1 (початок)
ТОВ «Нестандартні
м. Полтава
Розробив
Перевірив
Погоджено
Зам. інв. №
Підпис і дата
Інв. № ор.

Лінія сумещення з аркушем № 2

Ділянка №4

Ø315 ПЕ100 SDR17, L=4.00м

Ø900 МУЛЬТИПАЙП IV RC ПЕ100 SDR17 L=50.00м

Тимчасовий робочий котлован №2 (10,0х4,0х6,9м) з шпунтом

м.Полтава вул.Гоголя,74 ТОВ"Укрторгбуд" для експлуатації обслуговування виробничої будівлі та споруд

Ділянка №5

Ø900 МУЛЬТИПАЙП IV RC ПЕ100 SDR17 L=50.00м

Ø315 ПЕ100 SDR17, L=8.00м

Ø900 МУЛЬТИПАЙП IV RC ПЕ100 SDR17 L=15.50м

для експлуатації обслуговування виробничої будівлі та споруд

Тимчасовий приймальний котлован № 3 3,0х3,0м

Відновлення твердого покриття М 1:25

Асфальтове покриття

Бутовий щебінь

Пісок

Ущільнений грунт до Jd=1,6 кН/м2 h=0,12 м

ТОВ підприємство "Світло" ЛТД

СП"Електромаш" м.Полтава,вул.Гоголя,74 Етап розвитку електросварювальних промислових

Обрізати

вул. Полтавська

Заглушити на період проведення робіт по реконструкції колектору. Відкачку стоків тимчасово виконувати асенізаційним транспортом

Ø315 ПЕ100 SDR17, L=11.00м

Ділянка №6

Ø900ПЕ100 SDR17, L=44.00м

Відкачати воду та засипати грунтом з ущільненням

Футляр МУЛЬТИПАЙП IV RC ПЕ100 SDR17 Ø1200 L=22.00

Ø900ПЕ100 SDR17, L=22.00м

Футляр МУЛЬТИПАЙП IV RC ПЕ100 SDR17 Ø1200 L=44.00

ТУСМ

Ділянка №7

Тимчасовий робочий котлован № 3 (10,0х4,0х3,0м) з шпунтом

Зм.	Кільк.	Арк.	№Док.	Підпис	Дата	03-19/133-ЗК
Розробив		Калєєв				Реконструкція каналізаційного колектору в "Технопарку" по вул. Леонтовича, Кобзарєва м. Полтава з заміною трубопроводу з 2-х ниток на чотирьох нитковий переходи, 3-х ниток, Кемпінгами
Перевірив		Ніколаєв				Зовнішні мережі каналізації — Стадія: РП — Аркуш: 3
ГІП		Бондаєв				План мережі К1 (включення) — ТОВ «Новінжиніринг» м. Полтава
Н.контр.		Ніколаєв				

Зобов'язання КОМУНАЛЬНОГО ПІДПРИЄМСТВА ПОЛТАВСЬКОЇ ОБЛАСНОЇ РАДИ «ПОЛТАВАВОДОКАНАЛ» щодо досягнення очікуваних результатів від реалізації Інвестиційної програми на 2022-2023 роки у сфері ліцензованої діяльності

Підприємство зобов'язується:

- зекономити електроенергії – 1 798,00 тис.кВт-год/рік,

в тому числі:

у послугах водопостачання – 1 798,00 тис.кВт-год/рік;

- підвищити екологічну безпеку та охорону навколишнього природного середовища у м.Полтава
- отримати загальний економічний ефект від впровадження заходів на суму – 4 674,80 тис.грн/рік,

в тому числі:

у послугах водопостачання – 4 674,80 тис.грн/рік;

В.о. генерального директора М.Ю. ТРЕТЯК

Додаток 9
до Порядку розроблення, погодження та затвердження інвестиційних програм суб'єктів господарювання у сфері централізованого водопостачання та водовідведення, виробництва, транспортування, постачання теплової енергії, надання послуг з централізованого опалення, постачання гарячої води, що забезпечують державне регулювання у сфері енергетики та комунальних послуг

Інформація

щодо планових витрат на придбання водопровідних труб (враховані в Річному інвестиційному плані використання коштів у першому році планового періоду (на 2022 рік)

№ з/п	Ліцензіат	Матеріал	Діаметр, мм (Ду)	Товщина стінок, мм	Виробник	Постачальник	Довжина, м	Ціна, грн/м (без ПДВ)	Вартість, тис. грн (без ПДВ)	У цінах на дату, дд.мм.рррр
1	КП ПОР "ПОЛТАВАВОДОКАНАЛ"	Труба склопластикова фланцева (секція водопідйомної колони, довжиною 10 м)	200	18	визначено договором	визначено договором	90	4 077,60	366 984,00	22.04.2021
2	КП ПОР "ПОЛТАВАВОДОКАНАЛ"	Труба склопластикова фланцева (секція водопідйомної колони, довжиною 5 м)	200	18	визначено договором	визначено договором	10	6 241,20	62 412,00	22.04.2021
3	КП ПОР "ПОЛТАВАВОДОКАНАЛ"	Труба сталева електрозварна	614	8	визначено договором	визначено договором	3	6 343,17	19 029,51	29.05.2021
	Підсумок						**103,00**	**16 661,97**	**448 425,51**	

Начальник виробничо-технічного відділу
(посада відповідальної особи)

(підпис)

М.В. АНТОНОВИЧ
(прізвище, ім'я, по батькові)

Головний інженер (головний інженер проекту)
(або особа, яка виконує його обов'язки)

(підпис)

О.М. ГОРПЕНКО
(прізвище, ім'я, по батькові)

Керівник (директор)
(або особа, яка виконує його обов'язки)

(підпис)

М.Ю. ТРЕТЮК
(прізвище, ім'я, по батькові)

Додаток 10
до Порядку розроблення, затвердження та моніторингу інвестиційних програм суб'єктів господарювання у сфері водопостачання та водовідведення, розташованих на територіях територіальних громад, що входять до складу Полтавської міської агломерації, з використання бюджетних коштів, спрямованих на фінансування інвестиційних заходів, пов'язаних з реалізацією проектів у сфері водопостачання та водовідведення

Інформація
щодо планових витрат на придбання каналізаційних труб (ураховані в Річному інвестиційному плані використання коштів у першому році плану розвитку на 2022 рік)

№ п/п	Лідеріаг	Матеріал	Діаметр, мм	Товщина стінок, мм	Виробник	Постачальник	Довжина, м	Ціна, грн/м (без ПДВ)	Вартість, чис. грн (без ПДВ)	У цінах на дату, дд.мм.рррр
1	КП ПОР "ПОЛТАВАВОДОКАНАЛ"	Труби поліетиленові для подачі холодної води PE 100 SDR-17(1,0 МПа), зовнішній діаметр 900х53,3 мм	900	53,3	визначено договором	визначено договором	118	14 771,51	1 743 028,18	10.09.2019
2	КП ПОР "ПОЛТАВАВОДОКАНАЛ"	Труби поліетиленові для подачі холодної води PE 100 SDR-17(1,0 МПа), МУЛЬТІПАЙП IV RC, зовнішній діаметр 900х53,3 мм	900	53,3	визначено договором	визначено договором	94	29 286,11	2 752 894,34	10.09.2019
	Підсумок						**212,00**	**44 057,62**	**4 495 932,52**	

Заст. начальника виробничо-технічного відділу
(посада відповідального виконавця)

(підпис)

М.В. АНТОНОВИЧ
(прізвище, ім'я, по батькові)

Головний (директор головний) бухгалтер
(або особа, яка виконує його обов'язки)

(підпис)

О.М. КОМПЕНКО
(прізвище, ім'я, по батькові)

Керівник (заступник)
(або особа, яка виконує його обов'язки)

(підпис)

М.Ю. ТРЕТЯК
(прізвище, ім'я, по батькові)

Додаток 1
до Програми розробки, погодження та затвердження інвестиційних програм суб'єктів господарювання у сфері централізованого водопостачання та водовідведення, перелік яких визначено Кабінетом Міністрів України, що підлягають регулюванню з боку держави
Національної комісії, що здійснює державне регулювання у сферах енергетики та комунальних послуг

Інформація
щодо планових витрат на придбання насосного обладнання з централізованого водопостачання (зазначені в Річному інвестиційному плані використання коштів у першому році плану розвитку на 2022 рік)

№ з/п	Лідеріат	Матеріал	Виробник	Постачальник	Продуктивність, куб. м/год	Тиск, м	Потужність двигуна, кВт	Кількість, од	Ціна за од., грн (без ПДВ)	Вартість тис. грн (без ПДВ)	Угода на дату, дд.мм.рррр
1	КП ПОР "ПОЛТАВАВОДОКАНАЛ"	Сегментний насос PANELLI 270 SX 330 /2UR 19 з двигуном PH1 307 (IP23/F.A.FT 100, mechanical seal)	визначено договором	визначено договором	330	95	110	2	1 432 936,85	2 865 873,70	22.04.2021
2	КП ПОР "ПОЛТАВАВОДОКАНАЛ"	Насос відцентровий одноступінчастий горизонтального монтажу в Standart SDS 100-200 на стальній рамі	визначено договором	визначено договором	600	80	315	1	3 095 465,70	3 095 465,70	29.05.2021
	Підсумок	-	-	-	-	-	-	**3**	**4 528 402,55**	**5 961 339,40**	-

Гол. інженер виробничо-технічного відділу
(посада ініціатора виконання)

Фінансовий директор (головний бухгалтер)
(посада, ініціатора виконання)

Керівник апарату
(посада ініціатора виконання)

М.В. АНТОНОВИЧ
(прізвище, ім'я, по батькові)

О.М. ВОРНИЧКО
(прізвище, ім'я, по батькові)

М.Ю. ТРЕТЯК
(прізвище, ім'я, по батькові)

Додаток 17
до Порядку розроблення, погодження та затвердження інвестиційних програм суб'єктів господарювання у сфері централізованого водопостачання та централізованого водовідведення, що провадять діяльність у галузі здійснює Національна комісія, що здійснює державне регулювання у сферах енергетики та комунальних послуг

Інформація
щодо планових витрат на придбання насосного обладнання з централізованого водовідведення (ураховані в Річному інвестиційному плані використання коштів у першому році плану розвитку на 2022 рік)

№ з/п	Ліцензіат	Марка	Виробник	Постачальник	Продуктивність куб. м/год	Тиск, м	Потужність двигуна, кВт	Кількість, од.	Ціна за од., грн (без ПДВ)	Вартість, тис. грн (без ПДВ)	У цінах на дату д.д.мм.рррр
1	-	-	-	-	-	-	-	-	-	-	-
	Підсумок	-	-	-	-	-	-	-	-	-	-

Заст. начальника виробничо-технічного відділу
(посада відповідального виконавця)

Фінансовий директор (головний бухгалтер)
(або особа, яка виконує його обов'язки)

Керівник ліцензіата
(або особа, яка виконує його обов'язки)

підпис

підпис

підпис

М.В. АНТОНОВИЧ
(прізвище, ім'я, по батькові)

О.М. КОРНІЄНКО
(прізвище, ім'я, по батькові)

М.Ю. ТРЕТЯК
(прізвище, ім'я, по батькові)

Додаток 12
до Порядку розгляду, погодження та затвердження інвестиційних програм (робіт, послуг) суб'єктів господарювання у сфері централізованого водопостачання та централізованого водовідведення, з питань, пов'язаних з виконанням ними умов Договорів про приєднання до мереж (систем) централізованого водопостачання та/або централізованого водовідведення, та обмежень, що стосуються технічних умов, та/або технічних умов, що містяться в договорах про приєднання, у разі їх наявності, на умовах оренди

Інформація
щодо планових витрат на придбання лічильників технологічного обліку з централізованого водопостачання та централізованого водовідведення
(враховані в Річному інвестиційному плані закористання коштів у першому році плану розвитку на 2022 рік)

№ п/п	Найменування	Марка	Виробник	Постачальник	Призначення (монтаж технологічний ВП, технологічний ВВ)	Клас	Вид дистанційної передачі даних (за наявності)	Діаметр, мм	Кількість, од.	Ціна за од., грн (без ПДВ)	Вартість, тис. грн (без ПДВ)	У цінах на дату, д.мм.рррр
1	ПТУВОР "ПОЛТАВАВОДОКАНАЛ"	Лічильник передачі даних Qn=400 м3/год; T=50_C	визначено договором	визначено договором	обрахунок підприємства	C	GPRS	200	1	59 660,11	59 660,11	22.04.2021
	Підсумок	-	-	-	-	-	-	-	**1,0**	**59 660,11**	**59 660,11**	-

Заст. начальника виробничо-технічного відділу
- головного водопровідного цеху (цеху)

Економічна служба: головний бухгалтер
(або особа, яка виконує його обов'язки)

Керівник підприємства
(або особа, яка виконує його обов'язки)

(підпис)

М.В. АНТОНОВИЧ
(прізвище, ім'я, по батькові)

(підпис)

О.М. КОРНЕЧКО
(прізвище, ім'я, по батькові)

(підпис)

М.О. ТРЕТЯК
(прізвище, ім'я, по батькові)

Додаток 24
до Порядку розробки, погодження та затвердження інвестиційних програм (проектів) суб'єктів господарювання у сфері водопостачання та водовідведення, що перебувають у державній, комунальній власності або мають корпоративні права держави, територіальної громади, та/або мають інші корисні права, що дають їм можливість здійснювати вирішальний вплив на діяльність такого суб'єкта

Інформація
щодо планових витрат на придбання перетворювача частоти струму з централізованого водопостачання
(враховані в Річному інвестиційному плані використання коштів у першому році плану розвитку на 2022 рік)

№ п/п	Лот/предмет	Марка	Виробник	Постачальник	Технічні характеристики	Кількість, од.	Ціна за од., грн (без ПДВ)	Вартість, тис. грн (без ПДВ)	У цінах на дату, дд.мм.рррр
1	КП ПОР "ПОЛТАВАВОДОКАНАЛ"	AQUA STAR Grand 1-3-110.0-1C0A-s4	визначено договором	визначено договором	-	1	786 530,49	786 530,49	22.04.2021
2	КП ПОР "ПОЛТАВАВОДОКАНАЛ"	AQUA STAR Solo 1-3-315-ID0015 з частотним перетворювачем	визначено договором	визначено договором	-	1	960 516,72	960 516,72	29.05.2021
	Підсумок	-	-	-	-	2	**1 747 047,21**	**1 747 047,21**	-

Заст. начальника виробничо-технічного відділу
(посада керівника замовника) _____

Головний інженер (головний бухгалтер)
(посада, ініціали, прізвище) _____

Керівник замовника
(посада, ініціали, прізвище) _____

М.В. АНТОНЮК
(ініціали, прізвище)

О.М. ГОРИЩЕНКО
(ініціали, прізвище)

М.Ю. ЗРЕЛЯК
(ініціали, прізвище)

Додаток 15
до Порядку розробки, погодження та затвердження інвестиційних програм суб'єктів господарювання у сфері централізованого водопостачання та централізованого водовідведення, що мають дефіцит коштів, необхідних для виконання державних регульованих у сфері енергетики та комунальних послуг

Інформація
щодо планових витрат на придбання перетворювача частоти струму з централізованого водовідведення
(ураховані в Річному інвестиційному плані використання коштів у першому році плану розвитку на 2022 рік)

№ з/п	Ліцензіат	Марка	Виробник	Постачальник	Технічні характеристики	Кількість, од.	Ціна за од., грн (без ПДВ)	Вартість, тис. грн (без ПДВ)	У цінах на дату, дд.мм.рррр
1	-	-	-	-	-	-	-	-	-
	Підсумок	-	-	-	-	-	-	-	-

Заст. начальника виробничо-технічного відділу
(посада відповідального виконавця)

Фінансовий директор (головний бухгалтер)
(або особа, яка виконує його обов'язки)

Керівник ліцензіата
(або особа, яка виконує його обов'язки)

(підпис)

(підпис)

М.В. АНТОНОВИЧ
(ініціали, прізвище, ім'я, по батькові)

О.М. КОРНІЄНКО
(ініціали, прізвище, ім'я, по батькові)

М.Ю. ТЕРЯК
(ініціали, прізвище, ім'я, по батькові)

Додаток 16
до Порядку розроблення, погодження та затвердження інвестиційних програм суб'єктів господарювання у сфері централізованого водопостачання та централізованого водовідведення, ліцензування діяльності яких здійснює Національна комісія, що здійснює державне регулювання у сферах енергетики та комунальних послуг

Інформація
щодо планових витрат на придбання запірної арматури
(ураховані в Річному інвестиційному плані використання коштів у першому році плану розвитку на 2022 рік)

№ з/п	Ліцензіат	Марка	Виробник	Постачальник	Технічні характеристики	Кількість, од.	Ціна за од., грн (без ПДВ)	Вартість, тис. грн (без ПДВ)	У цінах на дату, дд.мм.рррр
1	КП ПОР "ПОЛТАВАВОДОКАНАЛ"	Засувка з гумовим клином	визначено договором	визначено договором	Ду200, Ру = 1,6МПа FAF 6000E	2	179 952,93	359 905,86	22.04.2021
2	КП ПОР "ПОЛТАВАВОДОКАНАЛ"	Клапан зворотний поворотні фланцеві	визначено договором	визначено договором	ДУ400.1,6МПа	1	66 645,44	66 645,44	29.05.2021
3	КП ПОР "ПОЛТАВАВОДОКАНАЛ"	Засувка чавунна фланцева із обгумованим клином під електропривід	визначено договором	визначено договором	Ду600, Ру = 1,6МПа	1	400 219,76	400 219,76	29.05.2021
4	КП ПОР "ПОЛТАВАВОДОКАНАЛ"	Засувка чавунна фланцева із обгумованим клином під електропривід	визначено договором	визначено договором	Ду400, Ру = 1,6МПа	1	266 196,54	266 196,54	29.05.2021
	Підсумок	-	-	-	-	5	**913 014,67**	**1 092 967,60**	-

Заст. начальника виробничо-технічного відділу
(посада відповідального виконавця)

(підпис)

М.В. АНТОНОВИЧ
(прізвище, ім'я, по батькові)

Фінансовий директор (головний бухгалтер)
(посадова особа, яка виконує його обов'язки)

(підпис)

О.М. КОРНІЄНКО
(прізвище, ім'я, по батькові)

Керівник ліцензіата
(посадова особа, яка виконує його обов'язки)

(підпис)

М.Ю. ТЕТЯК
(прізвище, ім'я, по батькові)

Додаток 1
до Порядку розроблення, погодження та затвердження інвестиційних програм суб'єктів господарювання у сфері централізованого водопостачання та централізованого водовідведення, ліцензування якості послуг, Національна комісія, що здійснює державне регулювання у сферах енергетики та комунальних послуг

Інформація
щодо планових витрат на придбання силового обладнання
(ураховані в Річному інвестиційному плані використання коштів у першому році плану розвитку на 2022 рік)

№ з/п	Ліцензіат	Марка	Виробник	Постачальник	Технічні характеристики	Кількість, од.	Ціна за од., грн (без ПДВ)	Вартість, тис. грн (без ПДВ)	У цінах на дату, дд.мм.рррр
1	КП ПОР "ПОЛТАВАВОДОКАНАЛ"	Трансформатор трифазовий силовий оливний ТМ-250/6/0,4-У1	визначено договором	визначено договором	-	1	216 013,10	216 013,10	22.04.2021
2	КП ПОР "ПОЛТАВАВОДОКАНАЛ"	Шафа ланцюгів релейного захисту	визначено договором	визначено договором	-	1	173 545,88	173 545,88	22.04.2021
3	КП ПОР "ПОЛТАВАВОДОКАНАЛ"	Панель розподільна ПО90-2418 У3	визначено договором	визначено договором	-	1	117 118,45	117 118,45	29.05.2021
4	КП ПОР "ПОЛТАВАВОДОКАНАЛ"	Трансформатор трифазовий з двома обмотками ТМ-630/6/0,4/6/0,4 У1	визначено договором	визначено договором	-	1	373 121,83	373 121,83	29.05.2021
	Підсумок	-	-	-	-	**4**	**879 799,26**	**879 799,26**	-

Заст. начальника виробничо-технічного відділу
(посада відповідальної особи)

Головний інженер (головний бухгалтер)
(дві особи, які виконують дані обов'язки)

Керівник апарату
(дві особи, які виконують дані обов'язки)

(підпис)

(підпис)

(підпис)

М.В. АНТОНОВИЧ
(прізвище, ім'я, по батькові)

О.М. КОРНІЄНКО
(прізвище, ім'я, по батькові)

М.Ю. ТРЕТЯК
(прізвище, ім'я, по батькові)

Додаток 11
до Порядку розроблення, погодження та затвердження інвестиційних програм суб'єктів господарювання у сфері централізованого водопостачання та централізованого водовідведення, виконання/невиконання цих програм. Наявність вимоги, що стосується державного регулювання у сфері енергетики та комунальних послуг

Інформація
щодо планових витрат на придбання лабораторного обладнання
(враховані в Річному інвестиційному плані використання коштів у першому році плану розвитку на 2022 рік)

№ з/п	Ліцензіат	Марка	Виробник	Постачальник	Технічні характеристики	Кількість, од.	Ціна за од., грн (без ПДВ)	Вартість, тис. грн (без ПДВ)	У цінах на дату, дд.мм.рррр
1	**КП НОР "ПОЛТАВАВОДОКАНАЛ"**	-	-	-	-	-	-	-	-
	Підсумок	-	-	-	-	-	-	-	-

Заступник начальника виробничо-технічного відділу
(посада відповідальної виконавця)

Головний директор (головний бухгалтер)
(посада, яка виконує його обов'язки)

Керівник ліцензіата
(або особа, яка виконує його обов'язки)

підпис
(ініціали)

(ініціали)

М.В. АНТОНОВИЧ
(прізвище, ім'я, по батькові)

О.М. КОРНІЄНКО
(прізвище, ім'я, по батькові)

М.Ю. ГРЕТЯК
(прізвище, ім'я, по батькові)

Інформація
щодо планових витрат на придбання спеціального обладнання
(ураховані в Річному інвестиційному плані використання коштів у першому році плану розвитку на 2022 рік)

№ з/п	Лицензіат	Марка	Виробник	Постачальник	Технічні характеристики	Кількість, од.	Ціна за од., грн (без ПДВ)	Вартість, тис. грн (без ПДВ)	У цінах на дату, дд.мм.рррр
1	КП ПОР "ПОЛТАВАВОДОКАНАЛ"	Вимикач вакуумний із комплектом адаптації під комірку КСО-IX та модулем керування TEU_CM_16_2	визначено договором	визначено договором	напругу 10кВ, Iн=630А із комплектом адаптації під комірку КСО IX та модулем управління TEU_CM_16_2	1	216 214,28	216 214,28	22.04.2021
	Підсумок		-	-	-	1	**216 214,28**	**216 214,28**	-

Заст. начальника управління-головного інженера
(посада, прізвище, ініціали, підпис)

Головний інженер-головний бухгалтер
(посада, прізвище, ініціали, підпис)

Начальник виробничого
(посада, прізвище, ініціали, підпис)

М.Ю. АНТОНОВИЧ
(прізвище, ініціали, підпис)

О.М. КОРНІЄНКО
(прізвище, ініціали, підпис)

М.Ю. ЛУПІЯК
(прізвище, ініціали, підпис)

Додаток 20
до Порядку розробки, погодження та затвердження інвестиційних програм суб'єктів господарювання у сфері централізованого водопостачання та водовідведення, ліцензування діяльності яких здійснює Національна комісія, що здійснює державне регулювання у сферах енергетики та комунальних послуг

Інформація
щодо планових витрат на придбання спеціальної техніки
(ураховані в Річному інвестиційному плані використання коштів у першому році плану розвитку на 2022 рік)

№ з/п	Ліцензіат	Вид	Модель	Марка (шасі)	Виробник	Постачальник	Технічні характеристики	Кількість, од.	Ціна за од., грн (без ПДВ)	Вартість, тис. грн (без ПДВ)	У цінах на дату, дд.мм.рррр
1	КП ПОР "ПОЛТАВАВОДОКАНАЛ"	-	-	-	-	-	-	-	-	-	-
	Підсумок	-	-	-	-	-	-	-	-	-	-

Заст. начальника виробничо-технічного відділу
(посада відповідального виконавця)

Фінансовий директор (головний бухгалтер)
(або особа, яка виконує його обов'язки)

Керівник підприємства
(або особа, яка виконує його обов'язки)

(підпис)

(підпис)

(підпис)

М.Й. АНТОНОВИЧ
(прізвище, ім'я, по батькові)

О.М. КОРНІЄНКО
(прізвище, ім'я, по батькові)

М.Ю. ТРЕЛЯК
(прізвище, ім'я, по батькові)

Додаток 1
до Переліку розробників, погоджених та затверджених інвестиційних програм суб'єктів господарювання у сфері централізованого водопостачання та централізованого водовідведення, аналізування діяльності яких здійснює Національна комісія, що здійснює державне регулювання у сферах енергетики та комунальних послуг

Перелік об'єктів незавершеного будівництва, модернізації та реконструкції

№ з/п	Найменування об'єктів	Початок робіт (рік, місяць)	Затверджена кошторисна вартість, тис. грн (без ПДВ)	Обсяг здійсненого фінансування з початку виконання робіт на дату початку базового періоду, тис. грн (без ПДВ)	Обсяг фінансування, передбачений інвестиційною програмою на базовий період, тис. грн (без ПДВ)	Вартість виконаних робіт (згідно з актами) з початку виконання робіт на дату початку базового періоду, тис. грн (без ПДВ)	Обсяг незавершеного будівництва станом на дату початку базового періоду, тис. грн (без ПДВ)	Залишок кошторисної вартості на дату початку базового періоду, тис. грн (без ПДВ)	Обсяг фінансування, передбачений інвестиційною програмою на прогнозний період тис. грн (без ПДВ)	Характер робіт (нове будівництво, реконструкція, модернізація)	Джерело фінансування	Пропозиції щодо подальшого використання
1	2	3	4	5	6	7	8	9 = 4 - 5	10	11	12	13
1	-			-	-							
	Підсумок				-							

Заст. начальника виробничо-технічного відділу
(посада відповідального виконавця)

(підпис)

М.В. АНТОНОВИЧ
(прізвище, ім'я, по батькові)

Фінансовий директор (головний бухгалтер)
(або особа, яка виконує його обов'язки)

(підпис)

О.М. КОРНІЄНКО
(прізвище, ім'я, по батькові)

Керівник дирекція
(або особа, яка виконує його обов'язки)

(підпис)

М.Ю. ТРЕТЯК
(прізвище, ім'я, по батькові)

Додаток 22
до Порядку розроблення, погодження та затвердження інвестиційних програм суб'єктів господарювання у сфері централізованого водопостачання та централізованого водовідведення, ліцензування діяльності яких здійснює Національна комісія, що здійснює державне регулювання у сферах енергетики та комунальних послуг

Перелік комп'ютерної техніки на початок планованого періоду

Група за роком випуску	Кількість, шт.	%
Комп'ютери до 2017 року випуску	219	84,6
Комп'ютери 2017 року випуску	21	8,1
Комп'ютери 2018 року випуску	6	2,3
Комп'ютери 2019 року випуску	5	1,9
Комп'ютери 2020 року випуску	1	0,4
Комп'ютери 2021 року випуску	7	2,7
Усього	259	100

Заст. начальника виробничо-технічного відділу — (підпис) — М.В. АНТОНОВИЧ
(посада відповідального виконавця) — (прізвище, ім'я, по батькові)

Фінансовий директор (головний бухгалтер) — (підпис) — О.М. КОРНІЄНКО
(або особа, яка виконує його обов'язки) — (прізвище, ім'я, по батькові)

Керівник ліцензіата — (підпис) — М.Ю. ТРЕТЯК
(або особа, яка виконує його обов'язки) — (прізвище, ім'я, по батькові)

Додаток 21
до Методичних рекомендацій щодо визначення [illegible]
[illegible]
Перелік [illegible] рухомого складу [illegible]

Аналіз колісної техніки станом на початок планованого періоду

№ п/п	Марка колісної техніки	Призначення (тип)	Рік випуску	Нормативний строк експлуатації, міс./роки	Наявність (структурний підрозділ)	Витрати пального*, л/100 км	Витрати на технічне обслуговування та ремонт, тис. грн		Залишкова вартість, тис. грн	Потреба для списання техніки	Пропонується для заміни				
							за місяць	щорічні за базис			марка	призначення (тип)	орієнтовна вартість, тис. грн	витрати пального*, л/100 км	витрати на технічне обслуговування та ремонт, тис. грн
1	2	3	4	5	6	7	8	9	10	11	12	13	14	15	16
1	ГАЗ 3307 ЗИЛ	Вантажний бортовий	1992	311/26	Полтава АТС	39,6		14970,34	1,00		-	-	-	-	
2	ЗИЛ 130	Бортовий	1993	348/29	Полтава АТС	38,8	-		0	Фізичний знос, технічно несправний, ремонт недоцільний	-	-	-	-	-
3	ЗИЛ 4331 ЗИЛ	Напівпричіп бортовий	1987	311/26	Полтава АТС	46,26	4145,20	17306,81	1,00	-	-	-	-	-	-
4	КАМАЗ 5320	Бортовий	1994	270/28	Полтава АТС	25	934,99	8414,88	1,00		-	-	-	-	-
5	УАЗ 3303 ЗИЛ	Вантажний бортовий	1993	265/22	Полтава АТС	21,6	0,00		1,00		-	-	-	-	-
6	ГАЗ 3306	Вантажний самоскид	1995	229/24	Полтава АТС	18,2	6199,23	55716,94	0	-	-	-	-	-	-
7	ЗИЛММЗ 4502 ЗИЛ	Вантажний самоскид	1986	319/19	Полтава АТС	46,3	0,00		1,00	-	-	-	-	-	-
8	ЗИЛММЗ 4505 ЗИЛ	Вантажний самоскид	1992	275/23	Полтава АТС	46,3	526,84	4741,57	1,00	-	-	-	-	-	-
9	КРАЗ 6510	Самоскид	1994	275/23	Полтава АТС	48	11814,77	106512,9	1,00	-	-	-	-	-	-
10	КРАЗ 6510	Самоскид	1993	336/33	Полтава АТС	48	6079,16	54711,92	0	-	-	-	-	-	-
11	САЗ 3507	Вантажний самоскид	1989	242/21	Полтава АТС	28	-	-	1,00	Фізичний знос, технічно несправний, ремонт недоцільний	-	-	-	-	-
12	ВАЗ 21213 ЗИЛ	Легковий	1993	275/23	Полтава АТС	15	1477,91	13301,17	1,00	-	-	-	-	-	-
13	МАЗ 5337	Паливозаправник	1993	69/5	Полтава АТС	20	-	-	1,00	Фізичний знос, технічно несправний, ремонт недоцільний	-	-	-	-	-
14	КАЗ 608	Сідловий тягач	1987	132/11	Полтава АТС	51	-	-	-	Фізичний знос технічно несправний, ремонт недоцільний	-	-	-	-	-
15	ГАЗ 33023-242 ЗИЛ	Легковий вантажопасажирський	2003	216/18	Полтава АТС	23,8	800,45	7204,06	1,00	-				-	-
16	ЗАЗ 110267 ЗИЛ	Вантажний	2003	237/19	Полтава АТС	8	122	11	1,00	-				-	-
17	ЗАЗ 110267 ЗИЛ	Вантажний фургон	2003	156/15	Полтава АТС	8	34,25	308,25	1,00					-	-
18	ЗАЗ 110267 ЗИЛ	Вантажний мініавтобус	2003	156/15	Полтава АТС	8			1,00					-	-
19	ЗИЛ-2715	Фургон напівпричіп	1993	344/29	Полтава АТС	11			-					-	-

20	НАС-2516	Фургон напівпричіпний	1992	308/31	Полтава АТС	11				Фізично зношений, технічно несправний, ремонт недоцільний					
21	ГКБ 2115-20	Фургон вантажний	2001	96/8	Полтава АТС	10,2	1062,03	2660,25	16,00						
22	УАЗ 2962 3ВН	Автомобіль спеціальний	1996	29/24	Полтава АТС	17,5	209,19	2258,27	1,00						
23	ГАЗ 47412 3ВГ	Вантажний фургон	2000	310/25	Полтава АТС	40,6	4130,27	40850,27	1,00						
24	ГАЗ 3307 20	Вантажний фургон	1992	422/16	Полтава АТС	35			0,00						
25	ГАЗ-53В	Вантажний спецавтомобіль	1993	7/2	Полтава АТС	21,0			0,00						
26	ГАЗ 66	Вантажний бортовий	1992	220/15	Полтава АТС	32			1,00						
27	ГАЗ 2705	Спеціальний пожежний	1993	20/17	Полтава АТС	32			1,00						
28	ЗИЛ 130	Вантажний бортовий	1985	136/13	Полтава АТС	53,9	5257,04	4,313,14							
29	ПАТ 21060-ПЕ	Мікроавтобус	2006	227/19	Полтава АТС	14,8	8816,74	31350,67	1,00						
30	IKARUS 111	Автобус пасажирський	1990	60/5	Полтава АТС	32	-		1,00	Фізично зношений, технічно несправний, ремонт недоцільний					
31	ГАЗ 32213 3ВГ	Мікроавтобус	1996	150/13	Полтава АТС	23,9	4348,57	42336,74	1,00						
32	ПАЗ 695Н	Автобус	1994	321/27	Полтава АТС	35	207,11	2403,96	2976,13						
33	ПАЗ 672Н	Автобус	2000	222/19	Полтава АТС	32	3900,37	20703,35	1,00						
34	ПАЗ 32053 3ВГ	Автобус пасажирський	1998	317/27	Полтава АТС	40	2202,09	20466,51	1,00	Фізично зношений, технічно несправний, ремонт недоцільний					
35	ПАЗ 32050R 3ВГ	Автобус	1999	303/26	Полтава АТС	40	-	-	1,00	Фізично зношений, технічно несправний, ремонт недоцільний					
36	CHEVROLET NIVA 212300	Легковий універсал	2006	129/11	Полтава АТС	10,6	8900,43	80157,83	1,00						
37	OPEL Zafira 2,2	Легковий універсал	2003	230/20	Полтава АТС	12,7	775,56	6980	1,00						
38	ВАЗ 21043 3ВГ	Легковий	1993	159/18	Полтава АТС	11	397,14	3574,3	1,00	-					
39	ВАЗ 21074 3ВГ	Легковий седан	1995	306/23	Полтава АТС	11			1,00	Фізично зношений, технічно несправний, ремонт недоцільний					
40	ВАЗ 21093	Легковий седан	1994	75/7	Полтава АТС	10,4	1114,26	10028,37	1,00						
41	ВАЗ 21099 3ВГ	Легковий	2000	265/24	Полтава АТС	10,4	900,42	8103,74	1,00						
42	ВАЗ 2121 3ВГ	Легковий	1989	440/39	Полтава АТС	15	856,04	7700,25	1,00						
43	ГАЗ 3110	Легковий седан	1997	218/19	Полтава АТС	12,2	900,42	8103,74	1,00						
44	ЗАЗ 1512 3ВГ	Легковий універсал	1992	3/3/31	Полтава АТС	19,4			1,00						
45	УАЗ 315126Г	Легковий бортовий	1987	228/19	Полтава АТС	19,4			1,00						
46	ГАЗ 2705	Легк. вантажопасажир.	1990	273/23	Полтава АТС	32,6			1,00	Фізично зношений, технічно несправний, ремонт недоцільний					

47	ГАЗ 2705 ЗИГ	Легк. вантажопасажир.	2003	25/21	Полтава АТС	22,6			1,00	Фізичний знос, технічно несправний, ремонт недоцільний	-	-	-	-	-
48	ГАЗ 2705 ЗИГ	Легк. вантажопасажирськ.	2003	204/17	Полтава АТС	21,2	1990,03	17915,71	1,00	-	-	-	-	-	-
49	ГАЗ 2705 ЗИ	Вантажопасажирський	2003	213/20	Полтава АТС	22,6	147,98	1295,81	1,00	-	-	-	-	-	-
50	ГАЗ 27050 ЗИ	Легк. вантажопасажир.	2003	260/23	Полтава АТС	22,6	5152,01	45972,06	1,00	-	-	-	-	-	-
51	ГАЗ 27050 ЗИ	Легк. вантажопасажир.	2003	233/20	Полтава АТС	22,6	608,51	5336,84	1,00	-	-	-	-	-	-
52	ГАЗ 27050 ЗИГ	Легк. вантажопасажир.	2003	200/23	Полтава АТС	22,6	232,79	2152,1	1,00	-	-	-	-	-	-
53	ГАЗ 270 20 ЗИ	Легк. вантажопасажир.	2003	27/20	Полтава АТС	22,6	-	-	1,00	-	-	-	-	-	-
54	ГАЗ 27050 ЗИГ	Легк. вантажопасажир.	2003	269/21	Полтава АТС	22,6	4148,19	37238,24	1,00	-	-	-	-	-	-
55	ГАЗ 2705 226	Легк. вантажопасажир.	2008	125/11	Полтава АТС	21,5	518,06	4602,53	2300,42	-	-	-	-	-	-
56	ГАЗ 27050 ЗИГ	Легк. вантажопасажир.	2003	200/23	Полтава АТС	22,6	2365,04	20812,35	1,00	-	-	-	-	-	-
57	УАЗ 3741 ВП 6ТДА-3ПП	Легк. вантажопасажир.	2003	225/19	Полтава АТС	21,3	350,25	3237,76	1,00	-	-	-	-	-	-
58	УАЗ 3909 ЗП	Легк. вантажопасажир.	1998	146/13	Полтава АТС	21,25	936,38	8607,46	1,00	-	-	-	-	-	-
59	УАЗ-3909	Вантажопасажирський	1999	220/23	Полтава АТС	21	326,11	2934,96	1,00	-	-	-	-	-	-
60	ЗИЛ 431412	Автоцистерна вантажний	1987	146/13	Полтава АТС	46,025	-		-	Фізичний знос, технічно несправний, ремонт недоцільний	-	-	-	-	-
61	ЗИЛ 431412	Автоцистерна	1992	158/14	Полтава АТС	46,265	2375,72	21363,5	1,00	-	-	-	-	-	-
62	ЗИЛ 431412	Автокран 6,3т	1988	218/19	Полтава АТС	50,75	2968,08	26691,98	2991,10	-	-	-	-	-	-
63	КРАЗ 250 КС 4562	Автокран 10,20	1992	368/31	Полтава АТС	57,6,8	7347,93	66086,41	1,00	-	-	-	-	-	-
64	КРАЗ 250 КС 4574	Вантажний автокран 10,20	1993	250/21	Полтава АТС	57,8,6	6312,70	56814,27	1,00	-	-	-	-	-	-
65	ГАЗ 53	Вантажний спецназначення	1986	479/40	Полтава АТС	40	4559,68	41037,08	1,00	-	-	-	-	-	-
66	ЗИЛ 5301	Автомайстерня	2003	222/19	Полтава АТС	23	1594,02	14346,18	1,00	-	-	-	-	-	-
67	ЗИЛ 5301	Автомайстерня	2003	169/14	Полтава АТС	23	919,44	8273,98	1,00	-	-	-	-	-	-
68	ЗИЛ 5301	Автомайстерня	2003	222/19	Полтава АТС	24,5	1288,44	11595,96	1,00	-	-	-	-	-	-
69	ЗИЛ 5301	Автомайстерня	2003	222/19	Полтава АТС	34,5	1376,51	12388,64	1,00	-	-	-	-	-	-
70	ЗИЛ 5301	Автомайстерня	2003	222/19	Полтава АТС	24,5	1845,54	16609,82	1,00	-	-	-	-	-	-
71	ЗИЛ 5301БО	Вантажний ремонтна майстер	2003	221/19	Полтава АТС	23	0,60		1,00	-	-	-	-	-	-
72	ЗИЛ 5301БО	Автомайстерня	2003	221/19	Полтава АТС	23	2031,84	18286,55	1,00	-	-	-	-	-	-
73	ЗИЛ 5301БО	Вантажний ремонтна майстер	2003	221/19	Полтава АТС	23	5939,25	53453,24	1,00	-	-	-	-	-	-
74	ЗИЛ 5301БО	Вантажний ремонтна майстер	2003	221/19	Полтава АТС	23	-		1,00	Фізичний знос, технічно несправний ремонт недоцільний	-	-	-	-	-
75	ЗИЛ 5301БО	Вантажний ремонтна майстер	2003	221/19	Полтава АТС	23	998,56	8986,17	1,00	-	-	-	-	-	-
76	ЗИЛ 5301БО	Вантажний ремонтна майстер	2003	221/19	Полтава АТС	23	854,39	7689,49	1,00	-	-	-	-	-	-
77	ЗИЛ 5301БО	Вантажний ремонтна майстер	2003	221/19	Полтава АТС	23	118,74	1068,69	1,00	-	-	-	-	-	-
78	ЗИЛ 5301БО	Вантажний ремонтна майстер	2003	221/19	Полтава АТС	23	1671,57	15044,15	1,00	-	-	-	-	-	-
79	ЗИЛ 5301БО	Вантажний ремонтна майстер	2003	221/19	Полтава АТС	23	989,43	8904,94	1,00	-	-	-	-	-	-
80	ЗИЛ 433362 ЗИ	Вантажний спецназначення	2005	186/16	Полтава АТС	46,368	1014,19	9395,72	1,00	-	-	-	-	-	-
81	ЗИЛ 433362КО 5203ПО	Вантажний асенізаційна	2003	198/17	Полтава АТС	43,816	1191,93	10727,37	1,00	-	-	-	-	-	-
82	ЗИЛ 433362КО-5203ПО	Вантажний асенізаційна	2003	186/16	Полтава АТС	43,816	929,63	8366,73	1,00	-	-	-	-	-	-
83	ЗИЛ 433362КО-5203ПО	Вантажний асенізаційна	2003	186/16	Полтава АТС	43,816			1,00	Фізичний знос, технічно несправний ремонт недоцільний	-	-	-	-	-

84	КАМАЗ 53-212	Вантажний бортовий	2000	179/16	Полтава АТС	8,0/12	3023,11	6512,91	1,00						
85	КАМАЗ 4310	Вантажний бортовий	2000	178/12	Полтава АТС	3,0/17	4162,96	3746,67	1,00						
86	ЗИЛ 131412 КО-7130Б	Комбінований прибиральний	1991	66/9	Полтава АТС	62,6	-	-	1,00	Фізично зношений, технічно несправний, ремонт недоцільний	-				
87	БОРЕКС 2101	Екскаватор	1999	229/20	Полтава АТС	6,2	338,55	1225	1,00						
88	АТЕК 2000	Екскаватор	1998	179/14	Полтава АТС	9,2	4269,55	38425,97	1,00						
89	БОРЕКС 2206	Екскаватор	2008	2/6	Полтава АТС	6,2	2025,16	16496,41	1,00						
90	БОРЕКС-2160	Екскаватор	2006	145/12	Полтава АТС	6,2	-	-	1,00	-	-	-	-	-	-
91	ЕО 3221	Екскаватор	2011	60/5	Полтава АТС	14,9	3739,16	33672,45	1,00						
92	ЕО 4321	Екскаватор	1992	330/28	Полтава АТС	9,2	-	-	1,00	Фізично зношений, технічно несправний, ремонт недоцільний					
93	ЕО-2621	Екскаватор		233/23	Полтава АТС	6,2	-		1,00	Фізично зношений, технічно несправний, ремонт недоцільний	-		-		
94	ЕО-2621	Екскаватор	1982	426/36	Полтава АТС	6,2	-		1,00	Фізично зношений, технічно несправний, ремонт недоцільний	-				
95	ЕО 4321В	Екскаватор	1992	345/29	Полтава АТС	9,2	891,37	8022,33	1,00						
96	ЕО-2621	Екскаватор	1999	135/12	Полтава АТС	6,2	1014,94	9,134,47	35559,87	-					
97	ЕО-2621В	Екскаватор	1999	195/17	Полтава АТС	6,2		-	1,00						
98	КАЗ 6АКП	Трактор колісний	2000	145/12	Полтава АТС	6	-	-	1,00	-					
99	БЕЛАРУС 320 МК	Машина прибиральна	2008	30/5	Полтава АТС	2,7	538,78	4849,05	1,00						
100	ОДАЗ 9357	Напівпричіп бортовий	1983	122/11	Полтава АТС	0	-		0						
101	АВ-3	Напівпричіп	1979	111/10	Полтава АТС	0	-	-	1,00						
102	ГКБ 817	Причіп бортовий	1982	122/11	Полтава АТС	0			0,00	-					
103	ГКБ 8350	Причіп бортовий	1990	30/26	Полтава АТС	0	111,33	1001,99	1,00	-					
104	МТЗ-80Л	Трактор колісний	1993	159/10	Полтава АТС	8,2	5988,30	53894,69	1,00	-					
105	ПСЕ Ф-12,5Д	Причіп	1993	319/30	Полтава АТС	0	-	-	0						
106	TEREX TLB 840	Екскаватор	2011	120/10	Полтава АТС	9,5	3748,47	200931,74	307291,87	-					
107	JCB 3C X	Екскаватор	2017	120/10	Полтава АТС	8	5056,32	45503,87	190028,40	-					
108	АСР 42057.03	Автобус	2012	84/7	Полтава АТС	18,2	8531,16	16498,29	81345,80	-					
109	ПАЗ 4234.04	Автобус	2012	120/10	Полтава АТС	25,2	2300,37	20700,35	832219,79	-					
110	ГАЗ 3309	Пожежно-рятувальний	2013	120/10	Полтава АТС	25,2	506,44	7457,01	33400,40	-					
111	МАТ 533702	Каналопромивочна	2012	60/5	Полтава АТС	30/15	33223,02	299007,2	1,00	-					
112	АТ КВ 9103	Каналопромивочна	2012		Полтава АТС										
113	IVECO DAILY 50C15V	Каналопромивочна	2012		Полтава АТС										
114	МАЗ 533702	Асенізаційна	2012	60/5	Полтава АТС	30/2,5	2733,55	24592,94	1,00	-					
115	МАЗ 5516	Самоскид	2012	60/5	Полтава АТС	45	3318,82	29842,54	1,00	-					
116	ГАЗ	Легк. вантажн. фургон	2013	120/10	Полтава АТС	9,13	2030,37	35473,26	45023,31	-					
117	ШКОДА	Легковий	2013		Полтава АТС										
118	RENAULT SANDERO	Легковий	2019		Полтава АТС										
119	ШКОДА	Легковий	2013	120/10	Полтава АТС	12,4		2400,25	114000,16						
120	TOYOTA PROAST	Легковий	2019		Полтава АТС										

121	[illegible]	Причіп	[illegible]	[illegible]	Причіпна АТС	6			0							
122	УАЗ469	Пікап [illegible]	[illegible]		Причіпна АТС	0			1,00							
123	[illegible]	Легковий	2017	120/10	Причіпна АТС	8	959,32	5[illegible],32	[illegible]							
124	[illegible]	Легковий	[illegible]	120/10	Причіпна АТС	[illegible]	[illegible]	[illegible]	[illegible]							
125	КИАЗ	Самосвал	[illegible]	120/10	Причіпна АТС	27,2	610,81	[illegible]	[illegible]							
126	СНЕВУ ТАХО 2	Легковий	[illegible]	120/10	Причіпна АТС	[illegible]	[illegible]	[illegible]	[illegible]							
127	СНЕВУ ТАХО 2	Легковий	[illegible]	120/10	Причіпна АТС	[illegible]	188,11	[illegible]	[illegible]							
128	СНЕВУ ТАХО 2	Легковий	[illegible]	120/10	Причіпна АТС	[illegible]	703,6[illegible]	[illegible]	[illegible]							
129	УАЗ 3909 ЗИЛ	Вант. [illegible]	[illegible]	[illegible]	Причіпна АТС	[illegible]	[illegible]	[illegible]	1,00							
130	ВАЗ 2106	Легковий [illegible]	2006	201/17	Карпівка	10,4			1,00							
131	[illegible]	[illegible]	[illegible]	329/28	Карпівка	46,3			1,00							
132	УАЗ 3303	Бортовий [illegible]	[illegible]	284/24	Карпівка	70,6			1,00							
133	ЛАЗ 695	Автобус	[illegible]	585/40	Карпівка	37,5			0,00							
134	УАЗ 967	Пант. [illegible]	[illegible]	337/31	Карпівка	31,9			1,00							
135	ГАЗ 3307 ЗИЛ	Лекк. [illegible]	2002	269/25	Карпівка	22,6			1,00							
136	КС МАЗ 5334	Автокран 10 20т	1987	585/49	Карпівка	336,3			1,00							
137	ГАЗ 66	Спеціальний вантажний	1991	225/19	Карпівка	40			1,00							
138	ЦЛ 130	Спеціальний пресс	1983	58/49	Карпівка	43,529,5			1,00							
139	БОРЕКС 2201	Екскаватор	1990	295/17	Карпівка	6,2			1,00							
140	БО 202ПВ-3	Екскаватор	1990	[illegible]81/7	Карпівка	6,2			1,00	Фізичний знос, технічно несправний, ремонт недоцільний						
141	БО 2029	Екскаватор	1994	384/32	Карпівка	0,7			1,00	Фізичний знос, технічно несправний, ремонт недоцільний						
142	ЮМЗ 6ДМ	Трактор	1994	437/37	Кобенки	6			1,00							
143	ГАЗ 24	Легковий седан	1980	80/7	Шпитки	16,3			1,00							
144	ГАЗ 3307 КО 503В	Вантажний асенізаційна	1992	27/2	Шпитки	35,641,3	959,32	8037,52	1,00							
145	БОРЕКС 2206	Екскаватор	2003	71/6	Шпитки	8,2	710,74	6396,65	1,00							
146	УАЗ 3151Д ЗИГ	Легковий	1994	240/20	Супрунівка	19,4	86,39	777,47	1,00							
147	ЮМЗ 6	Трактор колісний	1995	352/32	Супрунівка	6	18,32	165	1,00							
148	Т 49АМ	Трактор колісний	1986	462/39	Супрунівка	6,1			0,00							
149	Т-150К	Трактор колісний	1998	269/23	Супрунівка	15,5			1,00							
150	Т-150К	Трактор колісний	1991	336/28	Супрунівка	15,5			6975,79	Фізичний знос, технічно несправний, ремонт недоцільний						
151	ЗПТС 4М	Причіп	1998	482/41	Супрунівка	0			0,00							
152	ГАЗ 52 АВМ-53	Автомайстерня	1974	99/42	Кобенки	34,4			62,24	Фізичний знос, технічно несправний, ремонт недоцільний						

153	ЕО-2621	Екскаватор	1990	43/41	Кобелька	6,2			1,00	-					
154	ГАЗ 3302	Бортовий	1997	280	Машина	90,0			0,00	Фізичний знос, технічно несправний, ремонт недоцільний	-	-			
155	ГАЗ 27057-3НГ	Лінія балансировки	2010	14/013	Машина	22,0			1,00						
156	ГАЗ 3307 АЗЛ АПВ 3,5	Вантажний асенізаційна		76/7	Машина	20,0/3,5			1,00	-					
157	ЗИЛ 431412	Спеціальний пісовоз	1988	90/42	Кобелька	43,8/9,5	-	-	0,00	Фізичний знос, технічно несправний, ремонт недоцільний	-	-	-	-	-
158	ЕО-2621	Екскаватор	1984	518/44	Кобелька	6,2			1,00	Фізичний знос, технічно несправний, ремонт недоцільний	-	-	-	-	
159	УАЗ 3303-01	Пасажирський-В	1987	30в/26	Оншин Стас	20,0			1,00						
160	ВАЗ 21213	Легковий універсал	2000	92/8	Оншин Стас	14,4	2000,25	18002,23	1,00						
161	БОРЕКС 2206	Екскаватор	2008	1/10	Оншин Стас	8,2	2297,92	20681,26	1,00						
162	Т-150К	Трактор колісний	1998	28/224	Затурно	15,5			1,00						
163	Т-25А	Трактор колісний	1987	456/38	Затурно	2,4			1031,76						
164	ПЕН5А	Прицеп 2-х вісний	1989	446/35	Затурно	0	-		0						
165	2ПТС-4М	Причіп	1987	473/40	Затурно	0			0						
166	ГАЗ 53А АВР-3,0	Автоцистерна	1976	210/60	Котельва	32,8/3,75	-		227,29						
167	ПИК 2715	Вантажний фургон	1993	399/34	Котельва	13,8			1,00	Фізичний знос, технічно несправний, ремонт недоцільний	-				
168	УАЗ 452-ЛПК 3НГ	Лісовий пожежний	1990	200/17	Н.Санжари	21,5	624,76	5639	1,00	-	-			-	

* Для спеціальних машин та механізмів, виробництво по котрим припинено, додатково зазначається дата останнього капітального ремонту (модернізації).

Директор підприємства виробничого відділу
(посада відповідальної особи) (підпис) М.В. АНТОНОВИЧ
(ініціали, прізв. по батькові)

Фінансовий директор (головний бухгалтер)
(або особа, яка виконує його обов'язки) (підпис) О.М. КОРНИЕНКО
(ініціали, прізв. по батькові)

Керівник підприємства
(або особа, яка виконує його обов'язки) (підпис) М.Ю. ТРЕТЯК
(ініціали, прізв. по батькові)

Додаток 24
до Порядку розроблення, погодження та затвердження інвестиційних програм суб'єктів господарювання у сфері централізованого водопостачання та централізованого водовідведення, ліцензування діяльності яких здійснює Національна комісія, що здійснює державне регулювання у сферах енергетики та комунальних послуг

Розрахунок економічної ефективності закупівлі колісної техніки на планований період

№ з/п	Марка колісної техніки, що підлягає заміні	Марка колісної техніки, що пропонується на заміну	Вартість нової одиниці колісної техніки, що пропонується на заміну тис. грн (без ПДВ)	Очікуваний річний економічний ефект (тис. грн без ПДВ) від:					Строк окупності, років
				економії витрат на паливно-мастильні матеріали	зменшення витрат на технічне обслуговування і ремонт	зменшення інших витрат	зменшення затрат на закупівлю автомобільних шин за рахунок збільшення їх норми пробігу	загальний очікуваний економічний ефект від заміни колісної техніки	
1	2	3	4	5	6	7	8	9 = 5 + 6 + 7 + 8	10 = 4/9

Заст. начальника виробничо-технічного відділу
(посада відповідального виконавця)
(підпис) М.В. АНТОНОВИЧ
(прізвище, ім'я, по батькові)

Фінансовий директор (головний бухгалтер)
(або особа, яка виконує його обов'язки)
(підпис) О.М. КОРНІЄНКО
(прізвище, ім'я, по батькові)

Керівник апарату
(або особа, яка виконує його обов'язки)
(підпис) М.Ю. ТРЕТЯК
(прізвище, ім'я, по батькові)

Додаток 25
до Порядку розроблення, затвердження та виконання інвестиційних програм суб'єктів господарювання у сфері централізованого водопостачання та централізованого водовідведення, здійснення діяльності яких здійснює Національна комісія, що здійснює державне регулювання у сферах енергетики та комунальних послуг

Упровадження та розвиток інформаційних технологій

№ п/п	Складові частини програми	Усього на роки (2022-2026)		У т. ч. по роках					
				2022		2023	2024	2025	2026
		тис. грн	%	усього на рік		тис. грн	тис. грн	тис. грн	тис. грн
				тис. грн	%				
А	Б	1	2	3	4	5	6	7	8
1	Закупівля нових та модернізація наявних апаратних засобів інформатизації, у т. ч.:	-	-	-	-	-	-	-	-
1.1	закупівля та модернізація робочих станцій	-		-	-				
1.2	закупівля та модернізація серверів	-	-	-	-	-	-	-	-
1.3	закупівля та модернізація активного обладнання комп'ютерних мереж		-	-					
1.4	побудова та модернізація структурованих кабельних мереж	-		-		-		-	
1.5	інші засоби інформатизації	-	-	-	-	-		-	-
2	Закупівля системного програмного забезпечення, у т. ч.	-	-	-	-	-	-	-	-
2.1	для робочих станцій	-				-	-		-
2.2	для серверів	-	-	-	-				-
2.3	інше			-					-
3	Закупівля та модернізація прикладного програмного забезпечення, у т. ч.:	-	-	-	-	-	-	-	-
3.1	обласного	-	-	-	-	-	-	-	-
3.2	захисту інформації	-		-	-	-			-
3.3	геоінформаційних систем		-	-	-	-	-	-	-
3.4	систем електронного документообігу			-	-		-	-	
3.5	білінгових систем	-	-	-	-	-	-	-	
3.6	систем керування взаємовідносинами зі споживачами		-	-	-	-	-	-	
3.7	інформаційних систем управління виробництвом			-	-	-	-		-
3.8	інше			-		-	-	-	-
4	Впровадження та модернізація контакт-центрів			-	-	-		-	
5	Інше		-		-	-		-	
Усього			-	-	-			-	

Заступник начальника виробничо-технічного відділу
(посада, уповноваженого виконавця)

підпис

М.В. АНТОНОВИЧ
(прізвище, ім'я, по батькові)

Фінансовий директор (головний бухгалтер)
(або особа, яка виконує його обов'язки)

підпис

О.М. КОРНІЄНКО
(прізвище, ім'я, по батькові)

Керівник підприємства
(або особа, яка виконує його обов'язки)

підпис

М.Ю. ТРЕТЯК
(прізвище, ім'я, по батькові)

Додаток 26
до Порядку розроблення, погодження та затвердження інвестиційних програм суб'єктів господарювання у сфері централізованого водопостачання та централізованого водовідведення, ліцензування діяльності яких здійснює Національна комісія, що здійснює державне регулювання у сферах енергетики та комунальних послуг

ІНФОРМАЦІЙНА ЗГОДА ПОСАДОВОЇ ОСОБИ ЛІЦЕНЗІАТА НА ОБРОБКУ ПЕРСОНАЛЬНИХ ДАНИХ

Я, Третяк Микола Юрійович, при наданні даних до Національної комісії, що здійснює державне регулювання у сферах енергетики та комунальних послуг (НКРЕКП), даю згоду відповідно до Закону України «Про захист персональних даних» на обробку моїх особистих персональних даних у картотеках та/або за допомогою інформаційно-телекомунікаційних систем з метою підготовки відповідно до вимог законодавства статистичної, адміністративної та іншої інформації з питань діяльності ліцензіата.

_____ (підпис)

«29» 07 20 21 року (дата)

В.о. генерального директора
КП ПОР «ПОЛТАВАВОДОКАНАЛ»
(керівник ліцензіата або особа, яка виконує його обов'язки)

М.Ю. ТРЕТЯК
(прізвище, ім'я, по батькові)

Додаток 1

ПОГОДЖЕНО

Рішення _____

_____

(найменування органу місцевого самоврядування)

від _____ №_____

ЗАТВЕРДЖЕНО

В.о. генерального директора

КП ПОР "ПОЛТАВАВОДОКАНАЛ"

(керівник ліцензіата

або особа, яка виконує його обов'язки)

_____ М.Ю. ТРЕТЯК

(підпис) (ПІБ)

«____»_____ 20____ року

ПЛАН РОЗВИТКУ

(ДОВГОСТРОКОВА ІНВЕСТИЦІЙНА ПРОГРАМА)

КОМУНАЛЬНОГО ПІДПРИЄМСТВА ПОЛТАВСЬКОЇ ОБЛАСНОЇ РАДИ "ПОЛТАВАВОДОКАНАЛ"

(найменування ліцензіата)

на 2022 – 2026 роки

Інформаційна картка ліцензіата
КП ПОР «ПОЛТАВАВОДОКАНАЛ»

1. ЗАГАЛЬНА ІНФОРМАЦІЯ ПРО ЛІЦЕНЗІАТА

Найменування ліцензіата	КП ПОР «ПОЛТАВАВОДОКАНАЛ»
Рік заснування	1900
Форма власності	комунальне підприємство
Місце знаходження	36020, м. Полтава, вул. Пилипа Орлика, 40-а
Код ЄДРПОУ	3361661
Прізвище, ім'я, по батькові посадової особи ліцензіата, посада	Воротинцев Василь Альбертович, генеральний директор
Тел., факс, e-mail	(0532) 50-64-11, 50-64-10, poltava.vodokanal@gmail.com
Ліцензія на здійснення діяльності з централізованого водопостачання та водовідведення	Дата видачі: 18.05.2012 р. №186 (переоформлено рішенням № 2136 від 08.12.2016 р)
	безстрокова
Статутний капітал ліцензіата, тис.грн. (рядок 1400 пасиву балансу)	станом на 31.12.2020 року - 670124
Балансова вартість активів, тис.грн. (рядок 1300 активу балансу)	станом на 30.06.2021 року - 869917
Амортизаційні відрахування за останній звітний період, тис.грн.	січень-грудень 2020 року - 28035 (за даними податкового обліку)
Заборгованість зі сплати податків, зборів, обов'язкових платежів, тис.грн.	станом на 31 грудня 2020 року - 18936 (рядок 1620 пасиву балансу)

2. ЗАГАЛЬНА ІНФОРМАЦІЯ ПРО ІНВЕСТИЦІЙНУ ПРОГРАМУ

Цілі інвестиційної програми	**ВОДОПОСТАЧАННЯ**
	Заходи зі зниження питомих витрат електроенергії (енергозбереження), з них:
	Реконструкція артезіанської свердловини № 3 водозабору № 4 КП ПОР "Полтававодоканал" на території Абазівської сільської ради Полтавського району Полтавської області
	Технічне переоснащення резервного насосного обладнання насосної станції 4-го водозабору КП ПОР "Полтававодоканал" по вул.Сонячна в с.Абазівка, Полтавського р-ну, Полтавської обл.
	Заходи щодо підвищення якості послуг з централізованого водопостачання, з них:
	Технічне переоснащення вузлу водопостачання, РЧВ та насосної станції 2-го підйому у с.Стасі, Диканського р-ну, Полтавської обл.
	ВОДОВІДВЕДЕННЯ
	Заходи щодо підвищення екологічної безпеки та охорони навколишнього середовища, з них:
	Реконструкція каналізаційного колектору м'ясокомбінату по вул.Ковпака та по вул.Курчатова в м.Полтаві способом санації та часткової перекладки. 3-тя ділянка. Коригування

	Реконструкція артезіанської свердловини № 6 водозабору № 5 КП ПОР "Полтававодоканал"
	Реконструкція артезіанської свердловини № 7 водозабору № 5 КП ПОР "Полтававодоканал"
	Реконструкція артезіанської свердловини № 2 водозабору № 1 КП ПОР "Полтававодоканал"
	Заходи щодо зменшення обсягу втрат, витрат води на технологічні потреби, з них:
	Капітальний ремонт аварійної ділянки водогону Д500мм по вул. Південна від водозабору № 2 до вул.Чураївни в м.Полтава
	Реконструкція аварійної ділянки водогону Д500мм по вул. Оржицький с.Яр в м.Полтава
	Заходи щодо підвищення якості послуг з централізованого водопостачання, з них:
	Технічне переоснащення вузлу водопостачання, РЧВ та насосної станції 2-го підйому у с.Стасі, Диканського р-ну. Полтавської обл.
	ВОДОВІДВЕДЕННЯ
	Заходи щодо підвищення екологічної безпеки та охорони навколишнього середовища, з них:
	Реконструкція каналізаційного колектору м'ясокомбінату по вул.Ковпака та по вул.Курчатова в м.Полтаві способом санації та часткової перекладки. 3-тя ділянка. Коригування
	Розроблення проектно-кошторисної документації по об'єкту "Реконструкція каналізаційних очисних споруд в м.Карлівка"
	Реконструкція каналізаційних очисних споруд в м.Карлівка
Строки реалізації інвестиційної програми	заходи на плановий період: з часу введення планових тарифів до кінця 2022 року
	заходи на плановий та прогнозний період: 2022 - 2026 роки.
На якому етапі реалізації заходів, зазначених в інвестиційній програмі ліцензіат знаходиться	Реалізація інвестиційної програми, ще не починалася
	На всі об'єкти, що включені до програми є проекти, комерційні пропозиції, договори.
	Конкурси та тендери на заплановані заходи не проводились.
Головні етапи реалізації інвестиційної програми	Проведення тендеру на виконання робіт підрядним способом по об'єктах включених до Інвестиційної програми. Заключення договорів з підрядними організаціями.
	Розробка Графіка поставки обладнання та інших будівельних матеріалів, необхідних для реалізації Інвест. програми. Закупівля насосно-силового обладнання, засобів обліку, труб та інших будівельних матеріалів.

	Демонтаж існуючого насосно-силового обладнання та інженерних комунікацій, які плануються до реконструкції, забезпечивши при цьому неперервний виробничий процес централізованого водопостачання та водовідведення. Розробка графіку виконання робіт на об'єктах, включених до Інвестиційної програми.
	Виконання будівельно-монтажних робіт на об'єктах, включених до Інвестиційної програми.

3. ВІДОМОСТІ ПРО ІНВЕСТИЦІЇ ЗА ІНВЕСТИЦІЙНОЮ ПРОГРАМОЮ

Загальний обсяг інвестицій, тис.грн.:	**27759,4**
власні кошти:	27759,4
позичкові кошти	0
залучені кошти	0
бюджетні кошти	0,0
компенсацій на повернення кредиту	
Напрямки використання інвестицій (у % від загального обсягу інвестицій):	
Заходи зі зниження питомих витрат електроенергії (енергозбереження)	**38,3**
Заходи щодо забезпечення технологічного обліку ресурсів	**0,0**
Заходи щодо зменшення обсягу втрат, витрат води на технологічні потреби	**0,0**
Заходи щодо підвищення якості послуг з централізованого водопостачання	**0,8**
Заходи щодо провадження та розвитку інформаційних технологій	**0,0**
Заходи щодо модернізації та закупівлі транспортних засобів спеціального та спеціалізованого призначення	**0,0**
Заходи щодо підвищення екологічної безпеки та охорони навколишнього середовища	**60,9**
Інші заходи	**0,0**

4. ОЦІНКА ЕКОНОМІЧНОЇ ЕФЕКТИВНОСТІ ІНВЕСТИЦІЙНОЇ ПРОГРАМИ

Чиста приведена вартість, тис.грн.	8,41
Внутрішня норма дохідності	4,0%
Дисконтований період окупності (роки)	6.12
Індекс прибутковості	1,000

Керівник ліцензіата М. ТРЕТЯК

Додаток 4

ПОГОДЖЕНО

Рішення _____

_____

(найменування органу місцевого самоврядування)

від _____ № _____

«___»_____ 20____ року

ЗАТВЕРДЖЕНО

В.о. генерального директора КП ПОР "ПОЛТАВАВОДОКАНАЛ"

(керівник ліцензіата або особа, яка виконує його обов'язки)

_____ **М.Ю. ТРЕТЯК**

(підпис) (ПІБ)

"___"_____ 20____ року

План розвитку

(фінансовий план довгострокової інвестиційної програми)

на 2022 – 2026 роки

КОМУНАЛЬНЕ ПІДПРИЄМСТВО ПОЛТАВСЬКОЇ ОБЛАСНОЇ РАДИ "ПОЛТАВАВОДОКАНАЛ"

(найменування ліцензіата)

№ з/п	Найменування заходів (пооб'єктно)	Кількісний показник (одиниця виміру)	Фінансовий план використання коштів довгострокової інвестиційної програми за джерелами фінансування, тис. грн (без ПДВ)								За способом виконання, тис. грн (без ПДВ)		Графік здійснення заходів та використання коштів довгострокової інвестиційної програми, тис. грн (без ПДВ)					Строк окупності (місяців)*	Економія паливно-енергетичних ресурсів (кВт*год)	Економія фонду заробітної плати, (тис. грн)	Економічний ефект (тис. грн)**
			загальна сума	з урахуванням:							господарський (вартість матеріальних ресурсів)	підрядний	планований період	планований період + 1	планований період + 2	планований період + 3	планований період + 4				
				амортизація	виробничі інвестиції з прибутку	залишкові кошти	отримані у планованому періоді позичкові кошти фінансових установ, що підлягають поверненню	інші залучені кошти, з них:		бюджетні кошти (не підлягають поверненню)											
								підлягають поверненню	не підлягають поверненню												
1	2	3	4	5	6	7	8	9	10	11	12	13	14	15	16	17	18	19	20	21	22
I	ЦЕНТРАЛІЗОВАНЕ ВОДОПОСТАЧАННЯ																				
1.1	Заходи зі зниження питомих витрат електроенергії (енергозбереження), з них:																				

1.1.1	Реконструкція артезіанської свердловини № 3 водозбору № 1 КП ПОР "Полтавводоканал" по вулиці Алмазна в м. Полтаві по вулиці Полтавської Битви	Свердловинний насос - 1 шт., трансформаторна підстанція - 1 шт.	6 709,67	6 709,67								6 709,67	6 709,67					[illegible]	[illegible]		3 192,67
1.1.2	Технічне перевооснащення артезіанської свердловини № 1 водозбору КП ПОР "Полтавводоканал" по вул. Сонячна в с. Сотниця Полтавського району Полтавської обл.	Погружний насос - 1 шт., шафа керування ЧПП - 1 шт.	6 440,65	6 440,65								6 440,65	5 962,40	[illegible]				50,20	231,60		1 456,16
1.1.3	Реконструкція артезіанської свердловини № 1 водозбору № 1 КП ПОР "Полтавводоканал"	Свердловинний насос - 1 шт., шафа керування - 1 шт., трансформаторна підстанція - 1 шт.	4 227,20	4 227,20								4 227,20		4 227,20							
1.1.4	Реконструкція артезіанської свердловини № 5 водозбору № 2 КП ПОР "Полтавводоканал"	Свердловинний насос - 1 шт., шафа керування - 1 шт., трансформаторна підстанція - 1 шт.	5 000,00	5 000,00								5 000,00		5 000,00							
1.1.5	Реконструкція артезіанської свердловини № 4 водозбору № 3 КП ПОР "Полтавводоканал"	Свердловинний насос - 1 шт., шафа керування - 1 шт., трансформаторна підстанція - 1 шт.	4 227,20	4 227,20								4 227,20			4 227,20						
1.1.6	Реконструкція артезіанської свердловини № 6 водозбору № 5 КП ПОР "Полтавводоканал"	Свердловинний насос - 1 шт., шафа керування - 1 шт., трансформаторна підстанція - 1 шт.	5 000,00	5 000,00								5 000,00			5 000,00						
1.1.7	Реконструкція артезіанської свердловини № 7 водозбору № 5 КП ПОР "Полтавводоканал"	Свердловинний насос - 1 шт., шафа керування - 1 шт., трансформаторна підстанція - 1 шт.	4 227,20	4 227,20								4 227,20			4 227,20						
1.1.8	Реконструкція артезіанської свердловини № 2 водозбору № 1 КП ПОР "Полтавводоканал"	Свердловинний насос - 1 шт., шафа керування - 1 шт., трансформаторна підстанція - 1 шт.	4 227,20	4 227,20								4 227,20					4 227,20				
Усього за підпунктом 1.1			40 139,08	40 139,08							0,00	40 139,08	10 672,07	11 835,45	9 227,20	4 227,20	4 227,20	77,20	1 798,00	0,00	4674,80
1.2	Заходи щодо забезпечення технологічного обліку ресурсів, тис.																				
Усього за підпунктом 1.2																					
1.3	Заходи щодо зменшення обсягу втрат, витрат води на технологічні потреби, тис.																				
1.3.1	Капітальний ремонт аварійної ділянки водогону 2000мм по вул. Полтавської Битви від водозбору № 2 до вул. Чутянської в м. Полтаві	Труба поліетиленова SDR17 Д 500 мм довжиною 400 м	5 000,00	5 000,00								5 000,00				5 000,00					
1.3.2	Реконструкція аварійної ділянки водогону 2100мм по вул. Сумській в м. Полтаві	Труба поліетиленова SDR17 Д 500 мм 100 мм довжиною 250 м	5 000,00	5 000,00								5 000,00					5 000,00				
Усього за підпунктом 1.3			10 000,00	10 000,00							0,00	10 000,00	0,00	0,00	0,00	5 000,00	5 000,00	0,00	0,00	0,00	0,00
1.4	Заходи щодо підвищення якості послуг, покращення якості та техніки, тис.																				
1.4.1	Технічне перевооснащення водопостачання. РВВ та [illegible] Полтавського району Полтавської області	УВ [illegible] Лічильник - 1 шт.	222,07	222,07								222,07	222,07								
Усього за підпунктом 1.4			222,07	222,07							0,00	222,07	222,07	0,00	0,00	0,00	0,00	0,00	0,00	0,00	0,00

1.5	[illegible]																				
	Усього за підпунктом 1.5																				
1.6	[illegible]																				
	Усього за підпунктом 1.6																				
1.7	[illegible]																				
	Усього за підпунктом 1.7																				
1.8	Інші заходи, у тих																				
	Усього за підпунктом 1.8																				
	Усього за розділом I	50 362,15	50 362,15							0,00	50 362,15	50 362,15	11 925,45	9 237,20	9 237,20	9 237,20	1 798,60	1 798,60	0,00	4674,56	
II	ЦЕНТРАЛІЗОВАНЕ ВОДОВІДВЕДЕННЯ																				
2.1	[illegible]																				
	Усього за підпунктом 2.1																				
2.2	Заходи щодо забезпечення технічного захисту [illegible]																				
	Усього за підпунктом 2.2																				
2.3	Заходи щодо впровадження та розвитку інформаційних технологій, у тих																				
	Усього за підпунктом 2.3																				
2.4	Модернізація та заміна [illegible]																				
	Усього за підпунктом 2.4																				
2.5	Заходи щодо відновлення екологічної безпеки та охорони навколишнього середовища, у тих																				
2.5.1	Реконструкція [illegible] колектору каскомбінату [illegible] м. Кривий Ріг способом санації та частково перекладки. [illegible] Кривий Ріг	Труби поліетиленові [illegible] 100 SDR 17 / 1900 мм довжиною 551 м	26 544,69	26544,69								26 544,69	16904,30	9 640,39							
2.5.2	Розробка проектно кошторисної документації по об'єкту "Реконструкція каналізаційних очисних споруд в м.Кривий Ріг"	ПКД [illegible]	1 240,98	1240,98								1 240,98		1 240,98							
2.5.3	Реконструкція [illegible] очисних споруд в м.Кривий Ріг	Каналізаційні [illegible] горизонтальні насосівки 2 од. [illegible] - 1 шт. діаметр [illegible] перетинки, вторинні відстійники, контактні резервуари	48 480,83	48480,83								48 480,83		6 000,00	11 970,63	15 255,10	15 255,10				
	Усього за підпунктом 2.5	76275,5	76275,5	0,0	0,0		0,0	0,0	0,0	0,0	76275,5	16904,3	16890,4	11970,6	15255,1	15255,1	0,0	0,0	0,0	0,0	
2.6	Інші заходи, у тих																				
	Усього за підпунктом 2.6																				
	Усього за розділом II	76275,5	76275,50						0,0	0,0	76275,5	16904,3	16890,4	11970,6	15255,1	15255,1	0,0	0,0	0,0	0,0	
	Усього за інвестиційною програмою	126637,7	126637,7						0,0	0,0	126637,7	27759,4	28315,9	21197,8	24492,3	24492,3	325,1	1798,6	0,0	4674,5	

Примітки

* Сума витрат по заходах та економічний ефект від їх впровадження при розрахунку строку окупності враховувати без ПДВ.
** Складові розрахунку економічного ефекту від упровадження заходів ураховувати без ПДВ.

Заступник начальника виробничо-технічного відділу

КРЕКОВА СВІТЛАНА ОЛЕКСАНДРІВНА

(ініціали, прізвище, ім'я, по батькові)

(підпис)

МЕЛЬНИКОВА

(ініціали, прізвище, ім'я, по батькові)

Додаток 5

ПОГОДЖЕНО

Рішення _____

_____

(найменування органу місцевого самоврядування)

від _____ №_____

«___»_____ 20____ року

ЗАТВЕРДЖЕНО

В.о. генерального директора КП ПОР "ПОЛТАВАВОДОКАНАЛ"

(керівник ліцензіата або особа, яка виконує його обов'язки)

_____ **М.Ю. ТРЕТЯК**

(підпис) (ПІБ)

"___"_____ 20____ року

Річний інвестиційний план використання коштів у першому році плану розвитку на 2022 рік

КОМУНАЛЬНЕ ПІДПРИЄМСТВО ПОЛТАВСЬКОЇ ОБЛАСНОЇ РАДИ "ПОЛТАВАВОДОКАНАЛ"

(найменування ліцензіата)

№ з/п	Найменування заходів (пооб'єктно)	Кількісний показник (одиниця виміру)	Фінансовий план використання коштів на виконання інвестиційної програми за джерелами фінансування, тис. грн (без ПДВ)								За способом виконання, тис. грн (без ПДВ)		Графік здійснення заходів та використання коштів на планований період, тис. грн (без ПДВ)				Строк окупності (місяців)*	Економія паливно-енергетичних ресурсів (кВт/год/рік)	Економія фонду заробітної плати (тис. грн/рік)	Економічний ефект (тис. грн)**
			загальна сума	з урахуванням:							господарський (вартість матеріальних ресурсів)	підрядний	I кв.	II кв.	III кв.	IV кв.				
				амортизація	виробничі інвестиції з прибутку	залишкові кошти	отримані у планованому періоді позичкові кошти фінансових установ, що підлягають поверненню	отримані у планованому періоді бюджетні кошти, що не підлягають поверненню	інші залучені кошти, отримані у планованому періоді, з них:											
									що підлягають поверненню	що не підлягають поверненню										
1	2	3	4	5	6	7	8	9	10	11	12	13	14	15	16	17	18	19	20	21
I		ЦЕНТРАЛІЗОВАНЕ ВОДОПОСТАЧАННЯ																		

1.1		Заходи щодо модернізації [illegible]																			
1.1.1	Реконструкція [illegible] свердловини № [illegible] по вулиці [illegible] в селищі Агрономічне [illegible] по [illegible] району Полтавської області	Електронний лічильник [illegible]	6 [illegible]	6 [illegible]								6 [illegible]	[illegible]	[illegible]			[illegible]	1876,00		1188,61
1.1.2	Технічне перевлаштування [illegible] станції 4-го підйому КП ПОР "Полтавводоканал" по вулиці [illegible] в с.Абазівка Полтавського району Полтавської області	Магнітний пускач [illegible] керування ТМП - 1 шт	3 812,40	3 812,40								3 812,40			1 931,20	1 931,20	52,2	571,20		1486,16
Усього за підпунктом 1.1			10 632,03	10 632,03							0,00	10 632,03	3 384,82	3 384,81	1 931,20	1 931,20	77,70	1 798,00	0,00	4 674,80
1.2	Заходи щодо впровадження технологічного енергозбереження																				
Усього за підпунктом 1.2			0																		
1.3	Заходи щодо зниження обсягів витрат [illegible]																				
Усього за підпунктом 1.3			0																		
1.4	Заходи щодо підвищення якості послуг з централізованого водопостачання, з них:																				
1.4.1	Технічне перевлаштування [illegible] станції 2-го підйому у с.Сас Деканського р-ну Полтавської обл.	УФ стерилізатор "Водопрій" - 2 шт	223,07	223,07								223,07	223,07							
Усього за підпунктом 1.4			223,07	223,07								223,07	223,07							
1.5	Заходи щодо впровадження та розвитку інформаційних технологій, з них:																				
Усього за підпунктом 1.5			0																		
1.6	Заходи щодо модернізації та закупівлі транспортних засобів спеціального та спеціалізованого призначення, з них:																				
Усього за підпунктом 1.6			0																		
1.7	Заходи щодо підвищення екологічної безпеки та охорони навколишнього середовища, з них:																				
Усього за підпунктом 1.7			0																		
1.8	Інші заходи, з них:																				
Усього за підпунктом 1.8																					
Усього за розділом 1			**10 855,10**	**10 855,10**							**0,00**	**10 855,10**	**3 607,89**	**3 384,81**	**1 931,20**	**1 931,20**	**77,70**	**1 798,00**	**0,00**	**4 674,80**

II	ЦЕНТРАЛІЗОВАНЕ ВОДОВІДВЕДЕННЯ																			
2.1	Заходи з енергоефективного використання електричної енергії (енергозбереження), з них:																			
	Усього за підпунктом 2.1	0																		
2.2	Заходи щодо заміщення технологічного обліку ресурсів, з них:																			
	Усього за підпунктом 2.2	0																		
2.3	Заходи щодо впровадження та розвитку інформаційних технологій, з них:																			
	Усього за підпунктом 2.3	0																		
2.4	Заходи щодо модернізації та закупівлі транспортних засобів спеціального та спеціалізованого призначення, з них:																			
	Усього за підпунктом 2.4	0																		
2.5	Заходи щодо підвищення енергетичної безпеки та охорони навколишнього природного середовища, з них:																			
2.5.1	Розширення каналізаційного колектору м.Комсомольську по вул.Леніна та вул.Корнієнка з Південної способом санації за часткової перекладки. Згідно листа Горкомгосдія	Труба поліетиленова ПЕ 100 SDR17 D 900 мм довжиною 251 м	16 904,30	16 904,30							0,00	16 904,30	4 226,08	4 226,08	4 226,08	4 226,06	0,00	0,00	0,00	0,00
	Усього за підпунктом 2.5		16 904,30	16 904,30							0,00	16 904,30	4 226,08	4 226,08	4 226,08	4 226,06	0,00	0,00	0,00	0,00
2.6	Інші заходи, з них:																			
	Усього за підпунктом 2.6	0																		
	Усього за розділом II		16 904,30	16 904,30							0,00	16 904,30	4 226,08	4 226,08	4 226,08	4 226,06	0,00	0,00	0,00	0,00
	Усього за інвестиційним планом		27 759,40	27 759,40							0,00	27 759,40	7 833,97	7 610,89	6 157,28	6 157,26	77,70	1 798,00	0,00	4674,80

Примітки:

* Суми витрат по заходах та економічний ефект від їх упровадження при розрахунку строку окупності враховувати без ПДВ.

** Складові розрахунку економічного ефекту від упровадження заходів враховувати без ПДВ

Зам. начальника виробничо-технічного відділу
КП ПОР "ПОЛТАВАВОДОКАНАЛ"
(посада підповідального виконавця)

(підпис)

М.В. АНТОНОВИЧ
(прізвище, ім'я, по батькові)

І. ВОДОПОСТАЧАННЯ

Заходи із зниження питомих витрат, а також втрат ресурсів (підпункт 1.1)

Реконструкція артезіанської свердловини № 3 водозабору № 4 КП ПОР "Полтавводоканал" на території Абазівської сільської ради Полтавського району Полтавської області

(1.1.1)

Техніко-економічне обгрунтування необхідності та доцільності впровадження заходу

Вартість заходу : 6 769,63 тис.грн.

На даний час технологічне обладнання та трубопроводи свердловини № 3 водозабору № 4 енергоємне, фізично та морально зношене та потребує заміни. Існуючий насосний агрегат свердловини ЕЦВ 16-375-175 (інвертарний номер 401031) введений в експлуатацію у 1994 році, стан фізичного зносу - 90 %.

Реконструкція свердловини передбачає заміну технологічного обладнання свердловини на більш сучасне, прогресивніше і економічно ефективніше, а саме вирішується питання заміни існуючого високовольтного насосного агрегату ЕЦВ 16-375-175 на сучасний низьковольтний насосний агрегат Panelli 270 SX 370/2DR продуктивністю Q=330 м^3/год; H=93 м; з двигуном P10150T N=110 кВт; U=400В та шафою керування AQUA STAR grand 1-3-150-1 DOA фірми "Энергосберегающие технологии" (Україна).

Для обліку води, яка надходить від водозабірної свердловини, робочим проектом передбачається встановлення лічильника WMAP EVO R160 з імпульсним виходом, встановлення зворотнього клапана FAF2350 Ду200 та фланцевого фільтру FAF2500 Ду200 та заміна застарілої трубопровідної арматури на електроприводні засувки FAF6000E Ду200.

Для видалення повітря з водопід'ємної труби передбачається установка вантуза FAF7340 Ду200 "FAF VALVE"

Існуючий водопідйомний трубопровід зі сталі передбачається замінити на склопластикові труби Ду 200 мм фірми ООО "Стеклопластиковые трубы", які постачаються в комплекті з фланцями.

В існуючих технічній камері (над свердловиною) та виробничому приміщенні передбачається заміна застарілого трубопроводу та арматури на нове, сучасне обладнання.

Проектом передбачається передача технологічних, електричних параметрів роботи насосної станції до диспетчерського пункту з метою моніторингу, аналізу та дистанційного управління, для покращення ефективності використання обладнання та швидкої реакції на аварійні ситуації. Робота в автоматичному режимі основних технологічних механізмів буде забезпечується комплектними шафами управління з відповідними датчиками, що дозволяє здійснювати технологічний процес без втручання оператора. В разі зникнення живлення, для забезпечення штатного відключення системи, шафа автоматичного управління обладнана блоком безперебійного живлення.

Проектом передбачається виконати реконструкцію систем живлення свердловини № 3 водозабору № 4 із переведенням останьої напруги 6/3кВ на 6/04кВ у звязку із застосуванням сучасного насосу із плавним пуском із напругою 0,4кВ замість 3 кВ.

Вартість реконструкції	
Показники	Кількість, тис. грн.
Загальна кошторисна вартість	8 289,452
у тому числі:	
- будівельних робіт (без ПДВ)	1 570,083
- устаткування (без ПДВ)	5 091,521
- інших витрат (без ПДВ)	246,273
- ПДВ	1 381,575

З огляду на те, що вартість проектних робіт (124,779тис.грн.) та технічної експертизи (13,466) на даний об`єкт вже сплачена, вартість заходу реконструкція свердловини № 3 не враховує таких витрат.

Реконструкція свердловини дасть можливість скоротити питомі витрати електроенергії, а також дозволить використовувати сучасне низьковольтне насосне обладнання.

Розрахунок ефективності впровадження заходу

Показники	**Од. виміру**	**Значення**
Вартість заходу	тис.грн.	**6 769,63**
Витрати електроенергії:		
- новим сучасним агрегатом	кВт.год	110
- діючим агрегатом	кВт.год	250
Час роботи	годин/рік	8760
Економія електроенергії у натуральному виразі	тис. кВт/год./рік	**1226,40**
Тариф на електроенергію II класу напруги в червні 2021 року (без ПДВ)	грн.кВт./год.	2,6
Економія електроенергії у вартісному виразі (за тарифами червня 2021 року)	тис.грн./рік	3188,64
Економічний ефект від впровадження заходу	тис.грн./рік	**3188,64**
Строк окупності заходу	місяців	**25,5**

В.о. генерального директора
КП ПОР "ПОЛТАВАВОДОКАНАЛ" М.Ю. ТРЕТЯК

Начальник планово-економічного відділу
КП ПОР "ПОЛТАВАВОДОКАНАЛ" О.В. НЕЧАЙ

Заст. начальника ВТВ
КП ПОР "ПОЛТАВАВОДОКАНАЛ" М.В.АНТОНОВИЧ

І. ВОДОПОСТАЧАННЯ

Заходи із зниження питомих витрат, а також втрат ресурсів (підпункт 1.1)

Технічне переоснащення резервного насосного обладнання насосної станції 4-го водозабору КП ПОР "Полтававодоканал" по вул.Сонячна в с.Абазівка, Полтавського р-ну, Полтавської обл.

(1.1.2)

Техніко-економічне обґрунтування необхідності та доцільності впровадження заходу

Вартість заходу :		**6 460,65**	**тис.грн**
в тому числі плановий період (2022 рік)	**3 862,40**	**тис.грн.**	
на 2023 рік	**2 598,25**	**тис.грн.**	

Даний захід передбачає скорочення витрат на електроенергію та підвищення ефективності роботи насосної станції II-підйому водозабору № 4 по вул.Сонячній в с.Абазівка Полтавського району.

На даний час в існуючий підвищувальній насосній станції встановлено 4 насосних агрегати:

- на фундаменті №1 - типу Д630-90 (Q=630 м^3/год, H=90м, N=250кВт, n=1485об/хв, введений в експлуатацію у 1992 році;

- на фундаменті №2 - типу Д1600-90 резервний (Q=1600 м^3/год, H=90м, N=630кВт, n=1485об/хв, введений в експлуатацію у 1988 році;

- на фундаменті №3 - типу Д630-125Б (Q=500 м^3/год, H=82м, N=630кВт, n=1500об/хв, введений в експлуатацію у 2003 році;

- на фундаменті №4 - типу ЦН400-105 (Q=400 м^3/год, H=105м, N=200кВт, n=1485об/хв, введений в експлуатацію у 2008 році;

За 2019 рік насосною станцією було перекачено 5 916,130 тис.м3, витрачено електороенергії - 2 313 312 кВт, резервний насос №2 не задіяний.

За 2020 рік насосною станцією було перекачено 5 869,802 тис.м3, витрачено електороенергії - 2 626 036 кВт, резервний насос №2 не задіяний.

Впровадження цього заходу передбачає заміну *резервного насосного агрегату № 2 типу Д1600-90 з електродвигуном 630кВт* на новий горизонтальний одноступінчатий насос двостороннього всмоктування типу **Standart SDS 300-700** з **електродвигуном 315кВт** на сталевій рамі та шафою керування типу Aqua Star Solo 1-3-315-1D00-F5 із частотним перетворювачем.

Що дозволить істотно зменшити затрати електоенергії, підвищити ефективність та надійність роботи насосної станції II-підйому водозабору № 4, та забезпечити безперебійне водопостачання споживачів міста Полтави вцілому.

Розрахунок ефективності впровадження заходу

Показники	Од. виміру	Значення
Вартість заходу	тис.грн.	6 460,65
Подано води в мережу діючими насосами в 2020 році	тис.м3	5 869,8
Спожито електричної енергії діючими насосами в 2020 році	тис.кВт.год	2 626,0
Питомі витрати електроенергії діючими насосами	кВт.год/м3	0,447
Питомі витрати електроенергії сучасним насосом (315 кВт.год/ 900м3)	кВт.год/м3	0,350
Споживання електричної енергії сучасним насосом, рік	тис.кВт.год	2054,4
Економія електроенергії у натуральному виразі	тис. кВт/год./рік	**571,60**
Тариф на електроенергію II класу напруги в червні 2021 року (без ПДВ)	грн.кВт./год.	2,6
Економія електроенергії у вартісному виразі (за тарифами червня 2021 року)	тис.грн./рік	1486,16
Економічний ефект від впровадження	тис.грн./рік	**1486,16**
Строк окупності заходу	місяців	**52,2**

В.о. генерального директора
КП ПОР "ПОЛТАВАВОДОКАНАЛ" М.Ю. ТРЕТЯК

Начальник планово-економічного відділу
КП ПОР "ПОЛТАВАВОДОКАНАЛ" О.В. НЕЧАЙ

Заст. начальника ВТВ
КП ПОР "ПОЛТАВАВОДОКАНАЛ" М.В.АНТОНОВИЧ

І. ВОДОПОСТАЧАННЯ

Заходи із зниження питомих витрат, а також втрат ресурсів (підпункт 1.1)

Реконструкція артезіанської свердловини № 4 водозабору № 1 КП ПОР "Полтававодоканал"

(1.1.3)

Техніко-економічне обгрунтування необхідності та доцільності впровадження заходу

Вартість заходу : 4 227,20 тис.грн.

в тому числі на 2023 рік 4 227,20 тис.грн.

На даний час технологічне обладнання та трубопроводи свердловини № 4 водозабору № 1 енергоємне, фізично та морально зношене та потребує заміни. Існуючий насосний агрегат свердловини ЕЦВ 16-375-175.

Реконструкція свердловини передбачає заміну технологічного обладнання свердловини на більш сучасне, прогресивніше і економічно ефективніше, а саме вирішується питання заміни існуючого високовольтного насосного агрегату ЕЦВ 16-375-175 на сучасний низьковольтний насосний агрегат Panelli 270 SX 370/2DR продуктивністю Q=330 м^3/год; H=93 м; з двигуном P10150T N=110 кВт; U=400В та шафою керування AQUA STAR grand 1-3-150-1 DOA фірми "Энергосберегающие технологии" (Україна).

Для обліку води, яка надходить від водозабірної свердловини, робочим проектом передбачається встановлення лічильника WMAP EVO R160 з імпульсним виходом, встановлення зворотнього клапана FAF2350 Ду200 та фланцевого фільтру FAF2500 Ду200 та заміна застарілої трубопровідної арматури на електроприводні засувки FAF6000E Ду200.

Для видалення повітря з водопід'ємної труби передбачається установка вантуза FAF7340 Ду200 "FAF VALVE"

Існуючий водопідйомний трубопровід зі сталі передбачається замінити на склопластикові труби Ду 200 мм фірми ООО "Стеклопластиковые трубы", які постачаються в комплекті з фланцями.

В існуючих технічній камері (над свердловиною) та виробничому приміщенні передбачається заміна застарілого трубопроводу та арматури на нове, сучасне обладнання.

Проектом передбачається передача технологічних, електричних параметрів роботи насосної станції до диспетчерського пункту з метою моніторингу, аналізу та дистанційного управління, для покращення ефективності використання обладнання та швидкої реакції на аварійні ситуації. Робота в автоматичному режимі основних технологічних механізмів буде забезпечується комплектними шафами управління з відповідними датчиками, що дозволяє здійснювати технологічний процес без втручання оператора. В разі зникнення живлення, для забезпечення штатного відключення системи, шафа автоматичного управління обладнана блоком безперебійного живлення.

Проектом передбачається виконати реконструкцію систем живлення свердловини № 4 водозабору № 1 із переведенням останьої напруги 6/3кВ на 6/04кВ у звязку із застосуванням сучасного насосу із плавним пуском із напругою 0,4кВ замість 3 кВ.

Реконструкція свердловини дасть можливість скоротити питомі витрати електроенергії, а також дозволить використовувати сучасне низьковольтне насосне обладнання.

Розрахунок ефективності впровадження заходу

Показники	Од. виміру	Значення
Вартість заходу	тис.грн.	**4 227,20**
Витрати електроенергії:		
- новим сучасним агрегатом	кВт.год	110
- діючим агрегатом	кВт.год	250
Час роботи	годин/рік	8760
Економія електроенергії у натуральному виразі	тис. кВт/год./рік	**1226,40**
Тариф на електроенергію II класу напруги в червні 2021 року (без ПДВ)	грн.кВт./год.	2,6
Економія електроенергії у вартісному виразі (за тарифами серпня 2020 року)	тис.грн./рік	3188,64
Економічний ефект від впровадження заходу	тис.грн./рік	**3188,64**
Строк окупності заходу	місяців	15,9

В.о. генерального директора
КП ПОР "ПОЛТАВАВОДОКАНАЛ" М.Ю. ТРЕТЯК

Начальник планово-економічного відділу
КП ПОР "ПОЛТАВАВОДОКАНАЛ" О.В. НЕЧАЙ

Заст. начальника ВТВ
КП ПОР "ПОЛТАВАВОДОКАНАЛ" М.В.АНТОНОВИЧ

І. ВОДОПОСТАЧАННЯ

Заходи із зниження питомих витрат, а також втрат ресурсів (підпункт 1.1)

Реконструкція артезіанської свердловини № 5 водозабору № 2 КП ЦОР "Полтававодоканал"

(1.1.4)

Техніко-економічне обгрунтування необхідності та доцільності впровадження заходу

Вартість заходу : 5 000,00 тис.грн.

в тому числі на 2023 рік 5 000,00 тис.грн.

На даний час технологічне обладнання та трубопроводи свердловини № 5 водозабору № 2 енергоємне, фізично та морально зношене та потребує заміни. Існуючий насосний агрегат свердловини ЕЦВ 16-375-175.

Реконструкція свердловини передбачає заміну технологічного обладнання свердловини на більш сучасне, прогресивніше і економічно ефективніше, а саме вирішується питання заміни існуючого високовольтного насосного агрегату ЕЦВ 16-375-175 на сучасний низьковольтний насосний агрегат Panelli 270 SX 370/2DR продуктивністю Q=330 м^3/год; H=93 м; з двигуном P10150T N=110 кВт; U=400В та шафою керування AQUA STAR grand 1-3-150-1 DOA фірми "Энергосберегающие технологии" (Україна).

Для обліку води, яка надходить від водозабірної свердловини, робочим проектом передбачається встановлення лічильника WMAP EVO R160 з імпульсним виходом, встановлення зворотнього клапана FAF2350 Ду200 та фланцевого фільтру FAF2500 Ду200 та заміна застарілої трубопровідної арматури на електроприводні засувки FAF6000E Ду200.

Для видалення повітря з водопід'ємної труби передбачається установка вантуза FAF7340 Ду200 "FAF VALVE"

Існуючий водопідйомний трубопровід зі сталі передбачається замінити на склопластикові труби Ду 200 мм фірми ООО "Стеклопластиковые трубы", які постачаються в комплекті з фланцями.

В існуючих технічній камері (над свердловиною) та виробничому приміщенні передбачається заміна застарілого трубопроводу та арматури на нове, сучасне обладнання.

Проектом передбачається передача технологічних, електричних параметрів роботи насосної станції до диспетчерського пункту з метою моніторингу, аналізу та дистанційного управління, для покращення ефективності використання обладнання та швидкої реакції на аварійні ситуації. Робота в автоматичному режимі основних технологічних механізмів буде забезпечується комплектними шафами управління з відповідними датчиками, що дозволяє здійснювати технологічний процес без втручання оператора. В разі зникнення живлення, для забезпечення штатного відключення системи, шафа автоматичного управління обладнана блоком безперебійного живлення.

Проектом передбачається виконати реконструкцію систем живлення свердловини № 5 водозабору № 2 із переведенням останьої напруги 6/3кВ на 6/04кВ у звязку із застосуванням сучасного насосу із плавним пуском із напругою 0,4кВ замість 3 кВ. Реконструкція свердловини дасть можливість скоротити питомі витрати електроенергії, а також дозволить використовувати сучасне низьковольтне насосне обладнання.

Розрахунок ефективності впровадження заходу

Показники	**Од. виміру**	**Значення**
Вартість заходу	тис.грн.	**5 000,00**
Витрати електроенергії:		
- новим сучасним агрегатом	кВт.год	110
- діючим агрегатом	кВт.год	250
Час роботи	годин/рік	8760
Економія електроенергії у натуральному виразі	тис. кВт/год./рік	**1226,40**
Тариф на електроенергію II класу напруги в червні 2021 року (без ПДВ)	грн.кВт./год.	2,6
Економія електроенергії у вартісному виразі (за тарифами серпня 2020 року)	тис.грн./рік	3188,64
Економічний ефект від впровадження заходу	тис.грн./рік	**3188,64**
Строк окупності заходу	місяців	**18,8**

В.о. генерального директора
КП ПОР "ПОЛТАВАВОДОКАНАЛ" М.Ю. ТРЕТЯК

Начальник планово-економічного відділу
КП ПОР "ПОЛТАВАВОДОКАНАЛ" О.В. НЕЧАЙ

Заст. начальника ВТВ
КП ПОР "ПОЛТАВАВОДОКАНАЛ" М.В.АНТОНОВИЧ

І. ВОДОПОСТАЧАННЯ

Заходи із зниження питомих витрат, а також втрат ресурсів (підпункт 1.1)

Реконструкція артезіанської свердловини № 4 водозабору № 5 КП ПОР "Полтававодоканал"

(1.1.5)

Техніко-економічне обгрунтування необхідності та доцільності впровадження заходу

Вартість заходу : 4 227,20 тис.грн.

в тому числі на 2024 рік 4 227,20 тис.грн.

На даний час технологічне обладнання та трубопроводи свердловини № 4 водозабору № 5 енергоємне, фізично та морально зношене та потребує заміни. Існуючий насосний агрегат свердловини ЕЦВ 16-375-175

Реконструкція свердловини передбачає заміну технологічного обладнання свердловини на більш сучасне, прогресивніше і економічно ефективніше, а саме вирішується питання заміни існуючого високовольтного насосного агрегату ЕЦВ 16-375-175 на сучасний низьковольтний насосний агрегат Panelli 270 SX 370/2DR продуктивністю Q=330 м^3/год; Н=93 м; з двигуном P10150T N=110 кВт; U=400В та шафою керування AQUA STAR grand 1-3-150-1 DOA фірми "Энергосберегающие технологии" (Україна).

Для обліку води, яка надходить від водозабірної свердловини, робочим проектом передбачається встановлення лічильника WMAP EVO R160 з імпульсним виходом, встановлення зворотнього клапана FAF2350 Ду200 та фланцевого фільтру FAF2500 Ду200 та заміна застарілої трубопровідної арматури на електроприводні засувки FAF6000E Ду200.

Для видалення повітря з водопід'ємної труби передбачається установка вантуза FAF7340 Ду200 "FAF VALVE".

Існуючий водопідйомний трубопровід зі сталі передбачається замінити на склопластикові труби Ду 200 мм фірми ООО "Стеклопластиковые трубы", які постачаються в комплекті з фланцями.

В існуючих технічній камері (над свердловиною) та виробничому приміщенні передбачається заміна застарілого трубопроводу та арматури на нове, сучасне обладнання.

Проектом передбачається передача технологічних, електричних параметрів роботи насосної станції до диспетчерського пункту з метою моніторингу, аналізу та дистанційного управління, для покращення ефективності використання обладнання та швидкої реакції на аварійні ситуації. Робота в автоматичному режимі основних технологічних механізмів буде забезпечується комплектними шафами управління з відповідними датчиками, що дозволяє здійснювати технологічний процес без втручання оператора. В разі зникнення живлення, для забезпечення штатного відключення системи, шафа автоматичного управління обладнана блоком безперебійного живлення.

Проектом передбачається виконати реконструкцію систем живлення свердловини № 4 водозабору № 5 із переведенням останьої напруги 6/3кВ на 6/04кВ у звязку із застосуванням сучасного насосу із плавним пуском із напругою 0,4кВ замість 3 кВ.

Реконструкція свердловини дасть можливість скоротити питомі витрати електроенергії, а також дозволить використовувати сучасне низьковольтне насосне обладнання.

Розрахунок ефективності впровадження заходу

Показники	**Од. виміру**	**Значення**
Вартість заходу	тис.грн.	**4 227,20**
Витрати електроенергії:		
- новим сучасним агрегатом	кВт.год	110
- діючим агрегатом	кВт.год	250
Час роботи	годин/рік	8760
Економія електроенергії у натуральному виразі	тис. кВт/год./рік	**1226,40**
Тариф на електроенергію II класу напруги в червні 2021 року (без ПДВ)	грн.кВт./год.	2,6
Економія електроенергії у вартісному виразі (за тарифами серпня 2020 року)	тис.грн./рік	3188,64
Економічний ефект від впровадження заходу	тис.грн./рік	**3188,64**
Строк окупності заходу	місяців	**15,9**

В.о. генерального директора
КП ПОР "ПОЛТАВАВОДОКАНАЛ" М.Ю. ТРЕТЯК

Начальник планово-економічного відділу
КП ПОР "ПОЛТАВАВОДОКАНАЛ" О.В. НЕЧАЙ

Заст. начальника ВТВ
КП ПОР "ПОЛТАВАВОДОКАНАЛ" М.В.АНТОНОВИЧ

І. ВОДОПОСТАЧАННЯ

Заходи із зниження питомих витрат, а також втрат ресурсів (підпункт 1.1)

Реконструкція артезіанської свердловини № 6 водозабору № 5 КП ПОР "Полтававодоканал"

(1.1.6)

Техніко-економічне обгрунтування необхідності та доцільності впровадження заходу

Вартість заходу : 5 000,00 тис.грн.

в тому числі на 2025 рік 5 000,00 тис.грн.

На даний час технологічне обладнання та трубопроводи свердловини № 6 водозабору № 5 енергоємне, фізично та морально зношене та потребує заміни. Існуючий насосний агрегат свердловини ЕЦВ 16-375-175

Реконструкція свердловини передбачає заміну технологічного обладнання свердловини на більш сучасне, прогресивніше і економічно ефективніше, а саме вирішується питання заміни існуючого високовольтного насосного агрегату ЕЦВ 16-375-175 на сучасний низьковольтний насосний агрегат Panelli 270 SX 370/2DR продуктивністю Q=330 м^3/год; H=93 м; з двигуном P10150T N=110 кВт; U=400В та шафою керування AQUA STAR grand 1-3-150-1 DOA фірми "Энергосберегающие технологии" (Україна).

Для обліку води, яка надходить від водозабірної свердловини, робочим проектом передбачається встановлення лічильника WMAP EVO R160 з імпульсним виходом, встановлення зворотнього клапана FAF2350 Ду200 та фланцевого фільтру FAF2500 Ду200 та заміна застарілої трубопровідної арматури на електроприводні засувки FAF6000E Ду200.

Для видалення повітря з водопід'ємної труби передбачається установка вантуза FAF7340 Ду200 "FAF VALVE"

Існуючий водопідйомний трубопровід зі сталі передбачається замінити на склопластикові труби Ду 200 мм фірми ООО "Стеклопластиковые трубы", які постачаються в комплекті з фланцями.

В існуючих технічній камері (над свердловиною) та виробничому приміщенні передбачається заміна застарілого трубопроводу та арматури на нове, сучасне обладнання.

Проектом передбачається передача технологічних, електричних параметрів роботи насосної станції до диспетчерського пункту з метою моніторингу, аналізу та дистанційного управління, для покращення ефективності використання обладнання та швидкої реакції на аварійні ситуації. Робота в автоматичному режимі основних технологічних механізмів буде забезпечується комплектними шафами управління з відповідними датчиками, що дозволяє здійснювати технологічний процес без втручання оператора. В разі зникнення живлення, для забезпечення штатного відключення системи, шафа автоматичного управління обладнана блоком безперебійного живлення.

Проектом передбачається виконати реконструкцію систем живлення свердловини № 6 водозабору № 5 із переведенням останьої напруги 6/3кВ на 6/04кВ у звязку із застосуванням сучасного насосу із плавним пуском із напругою 0,4кВ замість 3 кВ. Реконструкція свердловини дасть можливість скоротити питомі витрати електроенергії, а також дозволить використовувати сучасне низьковольтне насосне обладнання.

Розрахунок ефективності впровадження заходу

Показники	**Од. виміру**	**Значення**
Вартість заходу	тис.грн.	5 000,00
Витрати електроенергії:		
- новим сучасним агрегатом	кВт.год	110
- діючим агрегатом	кВт.год	250
Час роботи	годин/рік	8760
Економія електроенергії у натуральному виразі	тис. кВт/год./рік	**1226,40**
Тариф на електроенергію II класу напруги в червні 2021 року (без ПДВ)	грн.кВт./год.	2,6
Економія електроенергії у вартісному виразі (за тарифами серпня 2020 року)	тис.грн./рік	3188,64
Економічний ефект від впровадження заходу	тис.грн./рік	**3188,64**
Строк окупності заходу	місяців	**18,8**

В.о. генерального директора
КП ПОР "ПОЛТАВАВОДОКАНАЛ" М.Ю. ТРЕТЯК

Начальник планово-економічного відділу
КП ПОР "ПОЛТАВАВОДОКАНАЛ" О.В. НЕЧАЙ

Заст. начальника ВТВ
КП ПОР "ПОЛТАВАВОДОКАНАЛ" М.В.АНТОНОВИЧ

І. ВОДОПОСТАЧАННЯ

Заходи із зниження питомих витрат, а також втрат ресурсів (підпункт 1.1)

Реконструкція артезіанської свердловини № 7 водозабору № 5 КП ПОР "Полтававодоканал"

(1.1.7)

Техніко-економічне обгрунтування необхідності та доцільності впровадження заходу

Вартість заходу : 4 227,20 тис.грн.

в тому числі на 2025 рік 4 227,20 тис.грн.

На даний час технологічне обладнання та трубопроводи свердловини № 7 водозабору № 5 енергоємне, фізично та морально зношене та потребує заміни. Існуючий насосний агрегат свердловини ЕЦВ 16-375-175

Реконструкція свердловини передбачає заміну технологічного обладнання свердловини на більш сучасне, прогресивніше і економічно ефективніше, а саме вирішується питання заміни існуючого високовольтного насосного агрегату ЕЦВ 16-375-175 на сучасний низьковольтний насосний агрегат Panelli 270 SX 370/2DR продуктивністю Q=330 м^3/год; H=93 м; з двигуном P10150T N=110 кВт; U=400В та шафою керування AQUA STAR grand 1-3-150-1 DOA фірми "Энергосберегающие технологии" (Україна).

Для обліку води, яка надходить від водозабірної свердловини, робочим проектом передбачається встановлення лічильника WMAP EVO R160 з імпульсним виходом, встановлення зворотнього клапана FAF2350 Ду200 та фланцевого фільтру FAF2500 Ду200 та заміна застарілої трубопровідної арматури на електроприводні засуваки FAF6000E Ду200.

Для видалення повітря з водопід'ємної труби передбачається установка вантуза FAF7340 Ду200 "FAF VALVE"

Існуючий водопідйомний трубопровід зі сталі передбачається замінити на склопластикові труби Ду 200 мм фірми ООО "Стеклопластиковые трубы", які постачаються в комплекті з фланцями.

В існуючих технічній камері (над свердловиною) та виробничому приміщенні передбачається заміна застарілого трубопроводу та арматури на нове, сучасне обладнання.

Проектом передбачається передача технологічних, електричних параметрів роботи насосної станції до диспетчерського пункту з метою моніторингу, аналізу та дистанційного управління, для покращення ефективності використання обладнання та швидкої реакції на аварійні ситуації. Робота в автоматичному режимі основних технологічних механізмів буде забезпечується комплектними шафами управління з відповідними датчиками, що дозволяє здійснювати технологічний процес без втручання оператора. В разі зникнення живлення, для забезпечення штатного відключення системи, шафа автоматичного управління обладнана блоком безперебійного живлення.

Проектом передбачається виконати реконструкцію систем живлення свердловини № 7 водозабору № 5 із переведенням останьої напруги 6/3кВ на 6/04кВ у звязку із застосуванням сучасного насосу із плавним пуском із напругою 0,4кВ замість 3 кВ. Реконструкція свердловини дасть можливість скоротити питомі витрати електроенергії, а також дозволить використовувати сучасне низьковольтне насосне обладнання.

Розрахунок ефективності впровадження заходу

Показники	Од. виміру	Значення
Вартість заходу	тис.грн.	**4 227,20**
Витрати електроенергії:		
- новим сучасним агрегатом	кВт.год	110
- діючим агрегатом	кВт.год	250
Час роботи	годин/рік	8760
Економія електроенергії у натуральному виразі	тис. кВт/год./рік	**1226,40**
Тариф на електроенергію II класу напруги в червні 2021 року (без ПДВ)	грн.кВт./год	2,6
Економія електроенергії у вартісному виразі (за тарифами серпня 2020 року)	тис.грн./рік	3188,64
Економічний ефект від впровадження заходу	тис.грн.	**3188,64**
Строк окупності заходу	місяців	**15,9**

В.о. генерального директора
КП ПОР "ПОЛТАВАВОДОКАНАЛ" М.Ю. ТРЕТЯК

Начальник планово-економічного відділу
КП ПОР "ПОЛТАВАВОДОКАНАЛ" О.В. НЕЧАЙ

Заст. начальника ВТВ
КП ПОР "ПОЛТАВАВОДОКАНАЛ" М.В.АНТОНОВИЧ

І. ВОДОПОСТАЧАННЯ

Заходи із зниження питомих витрат, а також втрат ресурсів (підпункт 1.1)

Реконструкція артезіанської свердловини № 2 водозабору № 1 КП ПОР "Полтававодоканал"

(1.1.8)

Техніко-економічне обгрунтування необхідності та доцільності впровадження заходу

Вартість заходу : 4 227,20 тис.грн.

в тому числі на 2026 рік 4 227,20 тис.грн.

На даний час технологічне обладнання та трубопроводи свердловини № 2 водозабору № 1 енергомне, фізично та морально зношене та потребує заміни. Існуючий насосний агрегат свердловини ЕЦВ 16-375-175

Реконструкція свердловини передбачає заміну технологічного обладнання свердловини на більш сучасне, прогресивніше і економічно ефективніше, а саме вирішується питання заміни існуючого високовольтного насосного агрегату ЕЦВ 16-375-175 на сучасний низьковольтний насосний агрегат Panelli 270 SX 370/2DR продуктивністю Q=330 м^3/год; H=93 м; з двигуном P10150T N=110 кВт; U=400В та шафою керування AQUA STAR grand 1-3-150-1 DOA фірми "Энергосберегающие технологии" (Україна).

Для обліку води, яка надходить від водозабірної свердловини, робочим проектом передбачається встановлення лічильника WMAP EVO R160 з імпульсним виходом, встановлення зворотнього клапана FAF2350 Ду200 та фланцевого фільтру FAF2500 Ду200 та заміна застарілої трубопровідної арматури на електроприводні засуви FAF6000E Ду200.

Для видалення повітря з водопід'ємної труби передбачається установка вантуза FAF7340 Ду200 "FAF VALVE"

Існуючий водопідйомний трубопровід зі сталі передбачається замінити на склопластикові труби Ду 200 мм фірми ООО "Стеклопластиковые трубы", які постачаються в комплекті з фланцями.

В існуючих технічній камері (над свердловиною) та виробничому приміщенні передбачається заміна застарілого трубопроводу та арматури на нове, сучасне обладнання.

Проектом передбачається передача технологічних, електричних параметрів роботи насосної станції до диспетчерського пункту з метою моніторингу, аналізу та дистанційного управління, для покращення ефективності використання обладнання та швидкої реакції на аварійні ситуації. Робота в автоматичному режимі основних технологічних механізмів буде забезпечується комплектними шафами управління з відповідними датчиками, що дозволяє здійснювати технологічний процес без втручання оператора. В разі зникнення живлення, для забезпечення штатного відключення системи, шафа автоматичного управління обладнана блоком безперебійного живлення.

Проектом передбачається виконати реконструкцію систем живлення свердловини № 2 водозабору № 1 із переведенням останьої напруги 6/3кВ на 6/04кВ у звязку із застосуванням сучасного насосу із плавним пуском із напругою 0,4кВ замість 3 кВ. Реконструкція свердловини дасть можливість скоротити питомі витрати електроенергії, а також дозволить використовувати сучасне низьковольтне насосне обладнання.

Розрахунок ефективності впровадження заходу

Показники	Од. виміру	Значення
Вартість заходу	тис.грн.	**4 227,20**
Витрати електроенергії:		
- новим сучасним агрегатом	кВт.год	110
- діючим агрегатом	кВт.год	250
Час роботи	годин/рік	8760
Економія електроенергії у натуральному виразі	тис. кВт/год./рік	**1226,40**
Тариф на електроенергію II класу напруги в червні 2021 року (без ПДВ)	грн.кВт./год.	2,6
Економія електроенергії у вартісному виразі (за тарифами серпня 2020 року)	тис.грн./рік	3188,64
Економічний ефект від впровадження заходу	тис.грн./рік	**3188,64**
Строк окупності заходу	місяців	**15,9**

В.о. генерального директора
КП ПОР "ПОЛТАВАВОДОКАНАЛ" М.Ю. ТРЕТЯК

Начальник планово-економічного відділу
КП ПОР "ПОЛТАВАВОДОКАНАЛ" О.В. НЕЧАЙ

Заст. начальника ВТВ
КП ПОР "ПОЛТАВАВОДОКАНАЛ" М.В.АНТОНОВИЧ

1. ВОДОПОСТАЧАННЯ

Заходи щодо підвищення якості послуг з централізованого водопостачання, з них: (підпункт 1.4)

Технічне переоснащення вузлу водопостачання, РЧВ та насосної станції 2-го підйому у с.Стасі, Диканського р-ну, Полтавської обл.

(1.4.1)

Техніко-економічне обгрунтування необхідності та доцільності впровадження заходу

Вартість заходу : 223,07 тис.грн.

Метою заходу є покращення якості питної води, що подається у розподільчу мережу централізованого водопостачання, її дезинфекції та знезараження, а також доведення якості до показників ДСанПіН 2.2.4-171-10 по мікробіологічним та паразитологічним показникам.

Робочим проектом передбачено улаштування 2-х ультрафіолетових стерилізаторів "Водограй" В-20-01 Q=15.5 м³/год в приміщенні насосної станції 2-го підйому.

Залишок вартості робіт, відповідно до проектно-кошторисної документації, передбачених для виконання у 2022 році, для можливості введення в експлуатацію об`єкту, становить 292,950 грн з ПДВ. (придбання і монтаж 2-х УФ стеризаторів по ціні 4,5 тис. євро., по курсу НБУ 30.0 грн. за 1€)

Даний захід передбачає доведення якості питної води до вимог ДСанПіН "Гігієнічні вимоги до води питної, призначеної для споживання людиною", затвердженими наказом Міністерства охорони здоров`я України від 12.05.2010р. №400.

Від впровадження заходу підприємство ще не отримає економічного ефекту. Тому до зазначеного заходу не додаються показники економічної доцільності його впровадження.

В.о. генерального директора
КП ПОР "ПОЛТАВАВОДОКАНАЛ" М.Ю. ТРЕТЯК

Начальник планово-економічного відділу
КП ПОР "ПОЛТАВАВОДОКАНАЛ" О.В. НЕЧАЙ

Заст. начальника ВТВ
КП ПОР "ПОЛТАВАВОДОКАНАЛ" М.В.АНТОНОВИЧ

II.ВОДОВІДВЕДЕННЯ

Заходи щодо підвищення екологічної безпеки та охорони навколишнього середовища
(підпункт 2.5)

Реконструкція каналізаційного колектору м'ясокомбінату по вул.Ковпака та по вул.Курчатова в м.Полтаві способом санації та часткової перекладки. 3-тя ділянка. Коригування

(2.5.1)

Техніко-економічне обгрунтування необхідності та доцільності впровадження заходу

Вартість заходу: 26 544,69 тис.грн.
на 2022 рік 16 904,30 тис.грн.
на 2023 рік 9 640,39 тис.грн.

КП ПОР «ПОЛТАВАВОДОКАНАЛ» обслуговує комплекс каналізаційного господарства, що складається з 467,7 км каналізаційних мереж, 9 майданчиків очисних споруд, 49 каналізаційних насосних станцій. Каналізаційні мережі міста Полтава складається з головних магістральний каналізаційних колекторів великих діаметрів від 400 до 1000 мм, в які включена розгалужена система внутрішньоквартальних, вуличних та дворових каналізаційних мереж. Загальна протяжність каналізаційних мереж міста станом на 01.06.2021 року становить – 385,51 км, з них головні колектори складають – 60,83 км, в т.ч. ветхі та аварійні – 49,7 км (82%).

Самотиївний каналізаційний колектор м'ясокомбінату по вул. Ковпака та вул.курчатова побудований ще в 1969 році з залізобетонних труб діаметром 1000мм, на сьогодні вичерпав свій термін експлуатації та знаходиться в аварійному стані. Для забезпечення сталої роботи колектору та недопущення його зупинки, підприємством змонтовані тимчасові КНС та прокладені тимчасові напірні каналізаційні мережі (по землі) в обхід аварійних, непрацюючих ділянок.

Для безперебійного воловідведення стічних вод та поліпшення санітарної обстановки на аварійних ділянках міської каналізації передбачено виконати прокладку каналізаційного колектору закритим методом по технології ГНБ (горізонтально-направленого буріння) довжиною 351 метри пластиковими трубами діаметром 900мм. **Головною технічною та економічною підставою впровадження зазначеного заходу є недопущення екологічної катастрофи в м.Полтава, в наслідок руйнування колектору.**

В.о. генерального директора
КП ПОР "ПОЛТАВАВОДОКАНАЛ" М.Ю. ТРЕТЯК

Начальник планово-економічного відділу
КП ПОР "ПОЛТАВАВОДОКАНАЛ" О.В. ПЕЧАЙ

Заст. начальника ВТВ
КП ПОР "ПОЛТАВАВОДОКАНАЛ" М.В.АНТОНОВИЧ

II.ВОДОВІДВЕДЕННЯ

Заходи щодо підвищення екологічної безпеки та охорони навколишнього середовища

(підпункт 2.5)

Розроблення проектно-кошторисної документації по об'єкту "Реконструкція каналізаційних очисних споруд в м.Карлівка"

(2.5.2)

Техніко-економічне обгрунтування необхідності та доцільності впровадження заходу

Вартість заходу: 1 249,98 тис.грн.

на 2023 рік 1 249,98 тис.грн.

Каналізаційні очисні споруди м. Карлівка призначені для очищення господарсько-побутових та промислових стічних вод. Стічні води від населення й промислових підприємств по напірних та самопливних колекторах каналізаційної мережі м. Карлівка надходять на КНС №1 по вул. Полтавський шлях та на КНС по вул. Промисловій, звідки насосами по напірних трубопроводах подаються в приймальну камеру очисних споруд. Загальна проектна потужність споруд складає 1,95 тис. м^3/добу. Очищення стічних вод відбувається на спорудах механічної, біологічної очистки та з доочисткою на біоставках і подальшим скиданням зворотних стічних вод в р. Орчик за межами населеного пункту.

Каналізаційні очисні споруди в м.Карлівка були побудовані та введені в експлуатацію у 1970році. На сьогоднішній день вони вже вичерпали свій термін експлуатації та потребують термінової реконструкції для необхідності доведення якості очищених стічних вод до сучасних нормативних вимог.

В зв'язку з тим, що заходом передбачено лише розробку проектно-кошторисної документації на реконструкцію очисних споруд, від його впровадження підприємство ще не отримає економічного ефекту. Тому до зазначеного заходу не додаються показники економічної доцільності його впровадження.

В.о. генерального директора
КП ПОР "ПОЛТАВАВОДОКАНАЛ" М.Ю. ТРЕТЯК

Начальник планово-економічного відділу
КП ПОР "ПОЛТАВАВОДОКАНАЛ" О.В. НЕЧАЙ

Заст. начальника ВТВ
КП ПОР "ПОЛТАВАВОДОКАНАЛ" М.В.АНТОНОВИЧ

II.ВОДОВІДВЕДЕННЯ

Заходи щодо підвищення екологічної безпеки та охорони навколишнього середовища

(підпункт 2.5)

Реконструкція каналізаційних очисних споруд в м.Карлівка

(2.5.3)

Техніко-економічне обгрунтування необхідності та доцільності впровадження заходу

Вартість заходу:	**48 480,83**	**тис.грн.**
на 2023 рік	**6 000,00**	**тис.грн.**
на 2024 рік	**11 970,63**	**тис.грн.**
на 2025 рік	**15 255,10**	**тис.грн.**
на 2026 рік	**15 255,10**	**тис.грн.**

Каналізаційні очисні споруди м. Карлівка призначені для очищення господарсько-побутових та промислових стічних вод. Стічні води від населення й промислових підприємств по напірних та самопливних колекторах каналізаційної мережі м. Карлівка надходять на КНС №1 по вул. Полтавський шлях та на КНС по вул. Промисловій, звідки насосами по напірних трубопроводах подаються в приймальну камеру очисних споруд. Загальна проектна потужність споруд складає 1,95 тис. м³/добу. Очищення стічних вод відбувається на спорудах механічної, біологічної очистки та з доочисткою на біоставках і подальшим скиданням зворотних стічних вод в р. Орчик за межами населеного пункту.

Каналізаційні очисні споруди в м.Карлівка були побудовані та введені в експлуатацію у 1970році. На сьогоднішній день вони вже вичерпали свій термін експлуатації та потребують термінової реконструкції для необхідності доведення якості очищених стічних вод до сучасних нормативних вимог.

В зв'язку з тим, що відсутня проектно-кошторисна документація на даний захід, обрахувати економічний ефект, який підприємство отримає від його реалізації наразі неможливо.

В.о. генерального директора
КП ПОР "ПОЛТАВАВОДОКАНАЛ" М.Ю. ТРЕТЯК

Начальник планово-економічного відділу
КП ПОР "ПОЛТАВАВОДОКАНАЛ" О.В. ПЕЧАН

Заст. начальника ВТВ
КП ПОР "ПОЛТАВАВОДОКАНАЛ" М.В.АНТОНОВИЧ

ПОЯСНЮВАЛЬНА ЗАПИСКА
до проєкту рішення «Про погодження КОМУНАЛЬНОМУ ПІДПРИЄМСТВУ ПОЛТАВСЬКОЇ ОБЛАСНОЇ РАДИ "ПОЛТАВАВОДОКАНАЛ" інвестиційної програми та плану розвитку»

Розробник проєкту рішення: постійна комісія обласної ради з питань житлово-комунального господарства, енергозбереження, будівництва, транспорту та зв'язку. Проєкт рішення є актом індивідуальної дії.

Мета: погодження КОМУНАЛЬНОМУ ПІДПРИЄМСТВУ ПОЛТАВСЬКОЇ ОБЛАСНОЇ РАДИ «ПОЛТАВАВОДОКАНАЛ» інвестиційної програми на 2022 рік та плану розвитку на 2022 – 2026 роки (далі – КП ПОР «ПОЛТАВАВОДОКАНАЛ»).

1. Підстава розроблення проєкту рішення

Звернення КП ПОР «ПОЛТАВАВОДОКАНАЛ» № 32/2460 від 22.07.2021.

2. Обґрунтування необхідності прийняття рішення

З метою забезпечення сталої роботи підприємства, оновлення основних засобів, матеріально-технічних ресурсів та приведення тарифів на централізоване водопостачання та водовідведення до економічно-обгрунтованих

3. Суть проекту рішення

Погодження КП ПОР «ПОЛТАВАВОДОКАНАЛ» інвестиційної програми на 2022 рік та плану розвитку на 2022 – 2026 роки.

4. Правові аспекти

Проект рішення розроблено відповідно до постанови Національної комісії, що здійснює державне регулювання у сферах енергетики та комунальних послуг №2311 від 02.12.2020р. «Про внесення змін до Постанови НКРЕКП №1131 від 14.09.2017р. «Про затвердження Порядку розроблення, погодження та затвердження інвестиційних програм суб'єктів господарювання у сфері централізованого водопостачання та водовідведення».

5. Фінансово-економічне обґрунтування

Реалізація цього рішення не потребує матеріальних затрат.

6. Позиція заінтересованих органів

Проєкт рішення не потребує погодження заінтересованих органів.

7. Громадське обговорення

Відкрите обговорення (слухання) інвестиційної програми та плану розвитку було проведено відповідно до постанови НКРЕКП від 30.06.2017 № 866.

8. Запобігання корупції

У проєкті рішення відсутні правила і процедури, які можуть містити ризики вчинення корупційних правопорушень та правопорушень, пов'язаних з корупцією.

9. Прогноз результатів

Погодження інвестиційної програми на 2022 рік та плану розвитку на 2022 – 2026 роки та подальша її реалізація дозволить оновити основні засоби підприємства. Сприятиме зменшенню питомих витрат електроенергії та аварійних ситуацій на каналізаційних мережах підприємства, скороченню витрат на ремонти, витрат на оплату праці та інших ресурсів, покращенню якості питної води, що в майбутньому дасть можливість частково знизити прогнозні тарифи на централізоване водопостачання та водовідведення.

Голова постійної комісії
обласної ради з питань
житлово-комунального
господарства, енергозбереження,
будівництва, транспорту та зв'язку **С. БЄЛАШОВ**